bürkert
FLUID CONTROL SYSTEMS



2/2-Wege-Geradsitzventil mit Edelstahl-Design für Medien bis +185 °C, DN 15-100

- Hohe Lebensdauer
- Durchflussoptimiertes Gehäuse aus Edelstahl 316L
- Anströmung unter oder über Sitz
- Antrieb in hygienischem Edelstahl-Design
- Geeignet für 10 bar(ü) Dampf

Typ 2101 kombinierbar mit



Typ 8691
Steuerkopf



Typ 8695
Steuerkopf



Typ 8690
Pneumatische Ansteuerung



Typ 8697
Pneumatische Ansteuerung



Typ 8619
MultiCELL Transmitter/Controller



Typ 8222
Leitfähigkeit Transmitter

Entsprechend der Bürkert-Philosophie für modulare Prozessventile und Sensorik erfüllt die Gestaltung des Geradsitzventils Typ 2101 alle praxisrelevanten Anforderungen auch unter schwierigen Einsatzbedingungen. Höchste Lebensdauer und Dichtheit werden durch die bewährte selbstnachstellende Dachmanschetten-Spindelpackung erreicht.

Sein Design erlaubt die einfache Integration von Automatisierungseinheiten in allen Ausbaustufen, von der elektisch/optischen Stellungsrückmeldung über die pneumatische Ansteuerung bis hin zur integrierten Busschnittstelle.

Das hochintegrierte System aus Ventil und Automatisierungseinheit zeichnet sich durch Kompaktheit und Glattflächigkeit im Design, integrierte Steuerluftkanäle, den Schutzarten IP65/67 und einer hohen chemischen Beständigkeit aus.

Optional ist auch eine explosionsgeschützte Variante verfügbar.

Technische Daten	
Nennweite	DN15 bis DN100
Leitungsanschlüsse Flansch nach Schweiß- und Muffe	 DIN EN 1092-1, ANSI B16.5, JIS 10K auf Anfrage
Gehäusewerkstoff	Edelstahl Feinguss 316L
Nenndruck	PN25 (Gehäuse)
Antriebswerkstoffe Antrieb / Hülle	 PPS / Edelstahl 1.4561 (316Ti)
Dichtwerkstoff	PTFE
Medien	Wasser, Alkohole, Öle, Treibstoffe, Hydraulikflüssigkeit, Salzlösungen, Laugen, organische Lösungsmittel, Dampf optional Brenngas (EG-Gasgeräterichtlinie 2009/142/EG)
Viskosität	max. 600 mm²/s
Spindelpackung	PTFE-Dichtung mit Federkompensation
Mediumstemperatur	-10 bis +185 °C
Umgebungstemperatur	0 bis +55 °C (mit integrierter Ansteuerung) 0 bis +60 °C (Schlauchsteckverbinder Luftanschluss)
Steuermedien	neutrale Gase, Luft
max. Steuerdruck	max. 10 bar; Antriebsgrösse 130 mm, 7 bar
Steuerluftanschlüsse	Schlauchsteckverbinder (außen ø 6 mm oder ¼") oder Gewinde G 1/8" (auf Anfrage)
Einbaulage	beliebig, vorzugsweise Antrieb nach oben

Inhalt



Ventilangaben
Typ 2101
Technische Daten & Bestell-Info. S. 1-7



Systemangaben On/Off ELEMENT
Typ 8801-GC
Bestell-Hinweis & Technische S. 8-12

Angebotsanfrage
Typ 8801-GC
S.16

DTS 1000112107 DE Version: L Status: RL (released | freigegeben | validé) printed: 20.05.2016

Technische Daten Typ 2101 Geradsitzventil, Anströmung unter Sitz (für Gase und Flüssigkeiten)

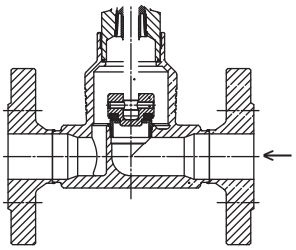

Steuerfunktion A

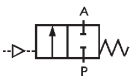

In Ruhestellung durch Federkraft geschlossen

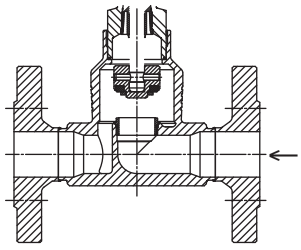

Auf Anfrage
Steuerfunktion B

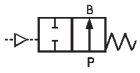

In Ruhestellung durch Federkraft geöffnet

Nennweite [mm]	Antriebsgröße [mm]	Kv-Wert Wasser (m^3/h)	Mindeststeuerdruck SFA [bar]	Max. Betriebsdruck bis +185 °C SFA [bar]	auf Anfrage: SFB [bar]
15	50	4,7	4,8	25	16
	70	4,7	4,8	25	16
20	50	8,1	4,8	16	16
	70	8,1	4,8	20	16
25	50	13	4,8	9	14,5
	70	13	4,8	16	16
32	70	19,5	4,8	8,5	16
	90	19,5	5,0	16	16
40	70	31	4,8	6	16
	90	31	5,0	16	16
50	70	45	-	–	16
	90	45	5,0	10	16
	130	45	5,0	16	-
65	90	73	5,0	5	14
	130	73	5,6	16 (15*)	16 (15*)
80	130	110	5,6	10	11
100	130	165	5,6	6	7

Durchfluss: *Kv-Wert Wasser [m3/h]:* Messung bei +20 °C, 1 bar Druck am Ventileingang und freiem Auslauf.
Druckangaben [bar]: überdruck zum Atmosphärendruck
*gemäß Druckgeräterichtlinie 97/23/EG für kompressible Fluide der Gruppe 1 (gefährliche Gase und Dämpfe gemäß Artikel 3 Nummer 1.3 Buchstabe a erster Gedankenstrich)

Auf Anfrage Steuerfunktion B

Steuerdruckdiagramme bei Steuerfunktion B und Anströmung unter Sitz

Antriebsgröße 50 mm

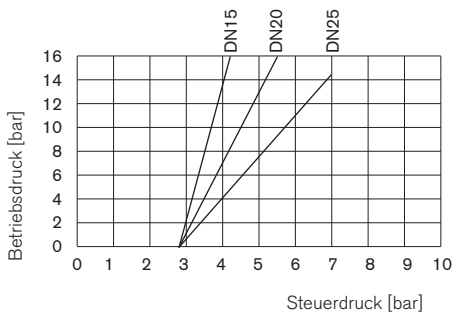

Antriebsgröße 70 mm

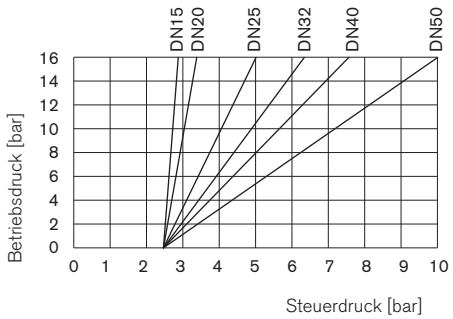

Antriebsgröße 90 mm

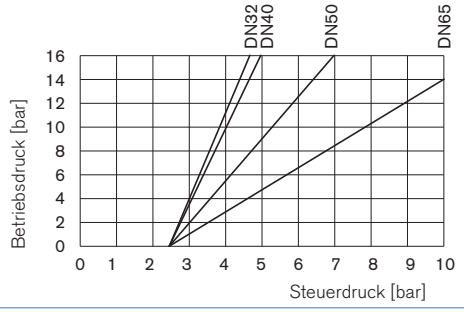

Antriebsgröße 130 mm

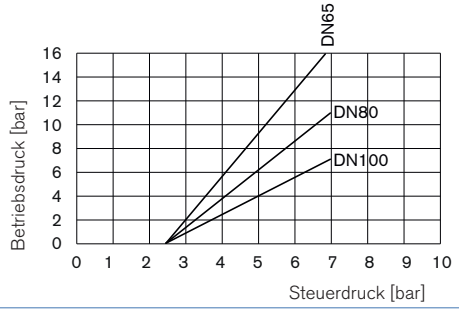

DTS 1000112107 DE Version: L Status: RL (released | freigegeben | validé) printed: 20.05.2016

Bestell-Tabellen Typ 2101 Geradsitzventil, Anströmung unter Sitz (für Gase und Flüssigkeiten)

Flanschanschluss nach DIN EN 1092-1, Anströmung unter Sitz

Steuer-funktion	Nennweite (mm)	Antriebs-größe ø [mm]	Mindest-steuer-druck (bar)	Betriebs-druck bis +185°C (bar)	Bestell-Nr.	Bestell-Nr. Zertifiziert Atex II 2GD Mechanisch
A 2/2-Wege-Ventil. NC 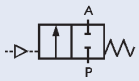	15	50	5,2	25	203 076	260 092
	20	50	5,2	16	203 077	260 093
		70	4,8	20	203 078	260 094
	25	50	5,2	9	203 079	260 095
		70	4,8	16	189 700	260 096
	32	70	4,8	8,5	203 080	260 099
		90	5,0	16	203 081	260 100
	40	70	4,8	6	203 082	260 101
		90	5,0	16	203 083	260 103
	50	90	5,0	10	203 084	260 104
		130	5,0	16	218 418	260 106
	65	90	5,0	5	239 524	260 107
		130	5,6	16 (15*)	219 533	260 109
	80	130	5,6	10	239 528	260 110
	100	130	5,6	6	239 531	260 144

Flanschanschluss nach ANSI B16.5, Anströmung unter Sitz

Steuer-funktion	Nennweite (mm)	Antriebs-größe ø [mm]	Mindest-steuer-druck (bar)	Betriebs-druck bis +185°C (bar)	Bestell-Nr.
A 2/2-Wege-Ventil. NC 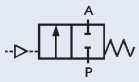	15	50	5,2	25	203 095
	20	50	5,2	16	203 086
		70	4,8	20	203 097
	25	50	5,2	9	203 098
		70	4,8	16	203 099
	40	70	4,8	6	203 100
		90	5,0	16	203 101
	50	90	5,0	10	203 102
		130	5,0	16	218 419
	65	90	5,0	5	239 525
		130	5,6	16 (15*)	239 527
	80	130	5,6	10	239 529
	100	130	5,6	6	239 532

Flanschanschluss nach JIS 10K, Anströmung unter Sitz

Steuer-funktion	Nennweite (mm)	Antriebs-größe ø [mm]	Mindest-steuer-druck (bar)	Betriebs-druck bis +185°C (bar)	Bestell-Nr.
A 2/2-Wege-Ventil. NC 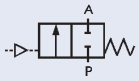	15	50	5,2	25	203 111
	20	50	5,2	16	203 112
		70	4,8	20	203 113
	25	50	5,2	9	203 114
		70	4,8	16	203 115
	40	70	4,8	6	203 118
		90	5,0	16	203 121
	50	90	5,0	10	203 122
		130	5,0	16	218 471
	65	90	5,0	5	239 526
		130	5,6	16 (15*)	219 537
	80	130	5,6	10	239 530
	100	130	5,6	6	239 533

*gemäß Druckgeräterichtlinie 97/23/EG für kompressible Fluide der Gruppe 1 (gefährliche Gase und Dämpfe gemäß Artikel 3 Nummer 1.3 Buchstabe a erster Gedankenstrich)

Weitere Ausführungen auf Anfrage

Steuerfunktion
B (in Ruhestellung geöffnet) und I (doppelt-wirkend)

Leitungsanschluss
Schweiß- und Muffenanschluss

DTS 1000112107 DE Version: L Status: RL (released | freigegeben | validé) printed: 20.05.2016

Technische Daten Typ 2101 Geradsitzventil, Anströmung über Sitz (für Gase und Dampf)

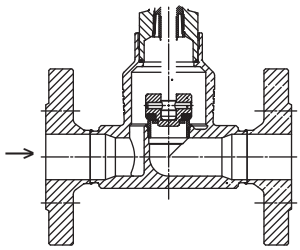

Steuerfunktion A

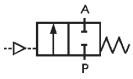

n Ruhestellung durch Federkraft geschlossen

Achtung!

Ventile mit Anströmung über Sitz sind nur bedingt für flüssige Medien einsetzbar. Es besteht Schließschlaggefahr!

Nennweite [mm]	Antriebgröße [mm]	Kv-Wert Wasser (m^3/h)	Max. Betriebsdruck bis +185°C SFA [bar]
15	50	4.7	16
	70	4.7	16
20	50	8.1	16
	70	8.1	16
25	50	13	16
	70	13	16
32	70	19.5	16
40	70	31	16
	90	31	16
50	70	45	12
	90	45	16

Durchfluss: *Kv-Wert Wasser [m3/h]:* Messung bei +20 °C, 1 bar Druck am Ventileingang und freiem Auslauf.
Druckangaben [bar]: überdruck zum Atmosphärendruck

Steuerdruckdiagramme bei Steuerfunktion A und Anströmung über Sitz

Antriebsgröße 50 mm

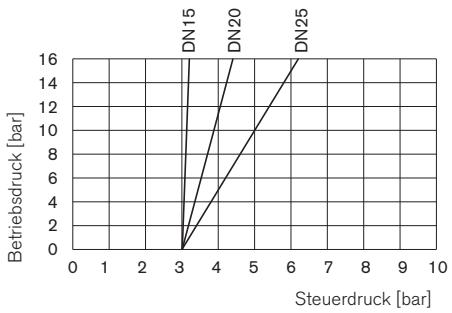

Antriebsgröße 70 mm

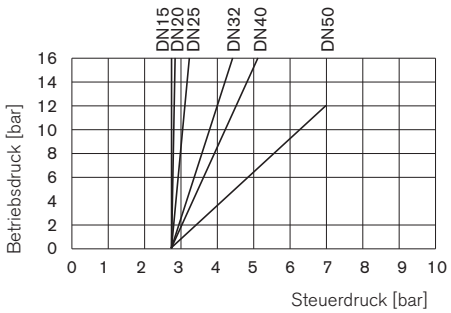

Antriebsgröße 90 mm

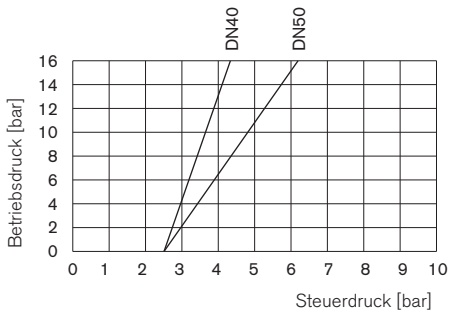

DTS 1000112107 DE Version: L Status: RL (released | freigegeben | validé) printed: 20.05.2016

Bestell-Tabellen Typ 2101 Geradsitzventil, Anströmung über Sitz (für Gase und Flüssigkeiten)

Flanschanschluss nach DIN EN 1092-1, Anströmung über Sitz

Steuer-funktion	Nennweite (mm)	Antriebs-größe ø [mm]	Mindest-steuer- druck (bar)	Betriebs-druck bis +185°C (bar)	Bestell-Nr.	Bestell-Nr. Zertifiziert Atex II 2GD Mechanisch
A 2/2-Wege-Ventil. NC	15	50	Siehe Diagramme auf Seite 4	16	203 086	260 145
	20	50		16	203 087	260 146
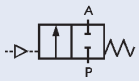	25	50		16	203 088	260 151
	32	70		16	203 091	260 153
	40	70		16	203 092	260 154
	50	70		12	204 973	260 157
		90		16	203 094	260 158

Flanschanschluss nach ANSI B16.5, Anströmung über Sitz

Steuer-funktion	Nennweite (mm)	Antriebs-größe ø [mm]	Mindest-steuer- druck (bar)	Betriebs-druck bis +185°C (bar)	Bestell-Nr.
A 2/2-Wege-Ventil. NC	15	50	Siehe Diagramme auf Seite 4	16	203 103
	20	50		16	203 104
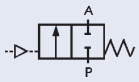	25	50		16	203 105
	40	70		16	203 107
	50	70		12	204 974
		90		16	203 109

Flanschanschluss nach to JIS 10K, Anströmung über Sitz

Steuer-funktion	Nennweite (mm)	Antriebs-größe ø [mm]	Mindest-steuer- druck (bar)	Betriebs-druck bis +185°C (bar)	Bestell-Nr.
A 2/2-Wege-Ventil. NC	15	50	Siehe Diagramme auf Seite 4	16	203 123
	20	50		16	203 124
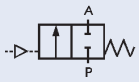	25	50		16	203 125
	40	70		16	203 127
	50	70		12	204 975
		90		16	203 129

Weitere Ausführungen auf Anfrage

Steuerfunktion
B (in Ruhestellung geöffnet) und I (doppelt-wirkend)

Leitungsanschluss
Schweiß- und Muffenanschluss

DTS 1000112107 DE Version: L Status: RL (released | freigegeben | validé) printed: 20.05.2016

Materialangaben Typ 2101 Geradsitzventil

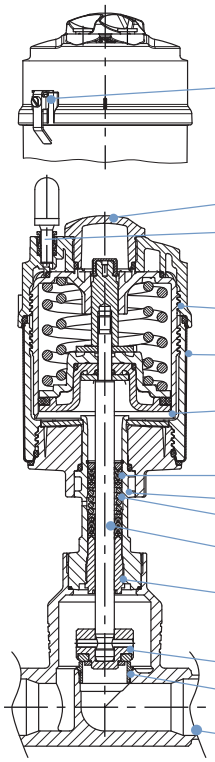

A	**Erdungsklemme**	Edelstahl 1.4301/1.4305 *nur für ATEX Version*
1	**Optische Stellungsanzeige**	Klarsichthaube Polysulfon PSU
2	**Steuerluftanschlüsse**	Schlauchsteckverbinder PP (standard) *Auf Anfrage:* *Gewinde G1/8" Edelstahl 1.4305*
3	**Antrieb**	PPS
4	**Hülle**	Edelstahl 1.4561 (316Ti)
5	**Kolbendichtung**	FKM
6	**Feder**	Edelstahl 1.4310
7	**Rohr**	Edelstahl 1.4401 (316)/1.4404 (316L)
8	**Spindelpackung**	PTFE
9	**Spindel**	Edelstahl 1.4401 (316)/1.4404 (316L)
10	**Spindelführung**	DN15 bis DN65: PEEK; DN80 bis DN100: 1.4401 (316)/1.4404 (316L)
11	**Pendelteller**	Edelstahl 1.4401 (316)/1.4404 (316L)
12	**Dichtung**	PTFE
13	**Ventilgehäuse**	Edelstahl Feinguss 316L

Die Schmierstoffe für Spindelpackung und Antrieb sind gemäß NSF H1 klassifiziert

DTS 1000112107 DE Version: L Status: RL (released | freigegeben | validé) printed: 20.05.2016

Abmessungen Typ 2101 Geradsitzventil [mm]

Flanschgehäuse

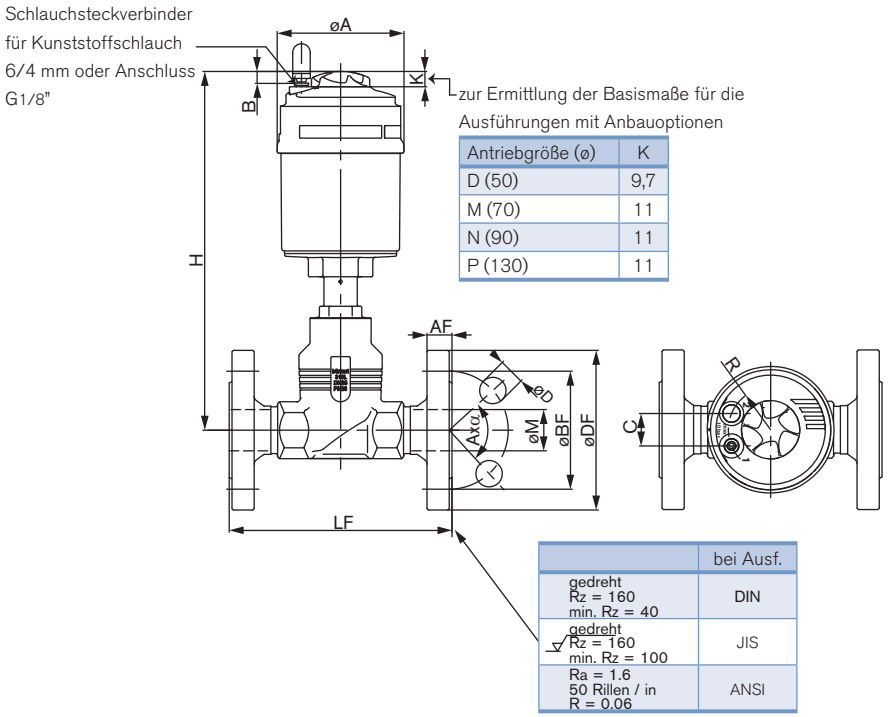

zur Ermittlung der Basismaße für die Ausführungen mit Anbauoptionen

Antriebgröße (ø)	K
D (50)	9,7
M (70)	11
N (90)	11
P (130)	11

	bei Ausf.
gedreht Rz = 160 min. Rz = 40	DIN
gedreht Rz = 160 min. Rz = 100	JIS
Ra = 1.6 50 Rillen / in R = 0.06	ANSI

Nennweite	Antriebsgröße	Alle Gehäuse					Flansch nach DIN EN 1092-1, FTF gemäß EN558-1 Reihe 1							Flansch nach JIS 10K, FTF gemäß EN558-2 Reihe 20						
		øA	B	C	R	H	øDF	LF	øBF	AF	øD	Axα	øM	øDF	LF	øBF	AF	øD	Axα	øM
15	50	64,5	6	19,8	19,8	236	90	130	60	16	14	4x90°	13,6	-	-	-	-	-	-	-
	70	91	8,5	23,3	30,5	250														
15	50	64,5	6	19,8	19,8	236	95	130	65	16	14	4x90°	18,1	95	108	70	12	15	4x90°	18,1
	70	91	8,5	23,3	30,5	250														
20	50	64,5	6	19,8	19,8	242	105	150	75	18	14	4x90°	23,7	100	117	75	14	15	4x90°	23,7
	70	91	8,5	23,3	30,5	256														
25	50	64,5	6	19,8	19,8	245	115	160	85	18	14	4x90°	29,7	125	127	90	14	19	4x90°	29,7
	70	91	8,5	23,3	30,5	259														
32	70	91	8,5	23,3	30,5	280	140	180	100	18	18	4x90°	38,4	135	140	100	16	19	4x90°	38,4
	90	120	8,5	23,3	30,5	340														
40	70	91	8,5	23,3	30,5	285	150	200	110	18	18	4x90°	44,3	140	165	105	16	19	4x90°	44,3
	90	120	8,5	23,3	30,5	345														
	130	159	8,5	23,3	30,5	397														
50	70	91	8,5	23,3	30,5	295	165	230	125	20	18	4x90°	56,3	155	203	120	16	19	4x90°	56,3
	90	120	8,5	23,3	30,5	351														
	130	159	8,5	23,3	30,5	403														
65	90	120	8,5	23,3	30,5	379	185	290	145	22	18	8x45°	66	175	216	140	18	19	4x90°	72
	130	159	8,5	23,3	30,5	432														
80	130	159	8,5	23,3	30,5	465	200	310	160	24	18	8x45°	81	185	241	150	18	19	4x90°	84
100	130	159	8,5	23,3	30,5	475	235	350	190	24	22	8x45°	100	210	292	175	18	19	8x45°	109

Nennweite [Zoll]	Antriebsgröße [mm]	Alle Gehäuse					Flansch nach ANSI B16.5, FTF gemäß EN558-2 Reihe 37						
		øA	B	C	R	H	øDF	LF	øBF	AF	øD	Axα	øM
1/2"	50	64,5	6	19,8	19,8	236	89	184	60,5	11,2	15,7	4x90°	15,7
	70	91	8,5	23,3	30,5	250							
3/4"	50	64,5	6	19,8	19,8	242	99	184	69,9	12,7	15,7	4x90°	20,8
	70	91	8,5	23,3	30,5	256							
1"	50	64,5	6	19,8	19,8	245	108	184	79,2	14,2	15,7	4x90°	26,7
	70	91	8,5	23,3	30,5	259							
1 1/2"	70	91	8,5	23,3	30,5	285	127	222	98,6	17,5	15,7	4x90°	40,9
	90	120	8,5	23,3	30,5	345							
	130	159	8,5	23,3	30,5	397							
2"	70	91	8,5	23,3	30,5	295	152	254	120,7	19,1	19,1	4x90°	52,6
	90	120	8,5	23,3	30,5	351							
	130	159	8,5	23,3	30,5	403							
2 1/2"	90	120	8,5	23,3	30,5	379	178	276	139,7	22,3	19,1	4x90°	63
	130	159	8,5	23,3	30,5	432							
3"	130	159	8,5	23,3	30,5	465	190	298	152,4	23,9	19,1	4x90°	78
4"	130	159	8,5	23,3	30,5	475	229	352	190,5	23,9	19,1	8x45°	102

DTS 1000112107 DE Version: L Status: RL (released | freigegeben | validé) printed: 20.05.2016

Abmessungen Typ 2101 Geradsitzventil [mm], *Fortsetzung*

Muffengehäuse

Schlauchsteckverbinder
für Kunststoffschlauch
6/4 mm oder Anschluss
G1/8"

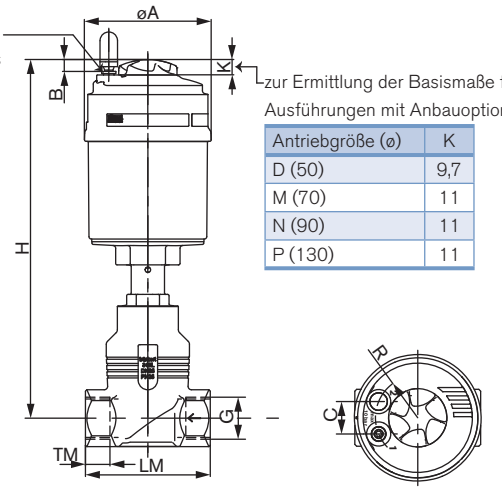

zur Ermittlung der Basismaße für die Ausführungen mit Anbauoptionen

Antriebgröße (ø)	K
D (50)	9,7
M (70)	11
N (90)	11
P (130)	11

Nenn-weite	Antriebs-größe	Alle Gehäuse						G		NPT		Rc	
		øA	B	C	R	H	LM	G	TM	G	TM	G	TM
15	50	64,5	6	19,8	19,8	236	65	G 3/8"	12	NPT 3/8"	10,3	Rc 3/8"	10,1
	70	91	8,5	23,3	30,5	250							
15	50	64,5	6	19,8	19,8	236	65	G 1/2"	14	NPT 1/2"	13,7	Rc 1/2"	13,2
	70	91	8,5	23,3	30,5	250							
20	50	64,5	6	19,8	19,8	242	75	G 3/4"	16	NPT 3/4"	14	Rc 3/4"	14,5
	70	91	8,5	23,3	30,5	256							
25	50	64,5	6	19,8	19,8	245	90	G 1"	18	NPT 1"	16,8	Rc 1"	16,8
	70	91	8,5	23,3	30,5	259							
32	70	91	8,5	23,3	30,5	280	110	G 1 1/4"	20	NPT 1 1/4"	17,3	Rc 1 1/4"	19,1
	90	120	8,5	23,3	30,5	340							
40	70	91	8,5	23,3	30,5	285	120	G 1 1/2"	22	NPT 1 1/2"	17,3	Rc 1 1/2"	19,1
	90	120	8,5	23,3	30,5	345							
	130	159	8,5	23,3	30,5	397							
50	70	91	8,5	23,3	30,5	295	150	G 2"	24	NPT 2"	17,6	Rc 2"	23,4
	90	120	8,5	23,3	30,5	351							
	130	159	8,5	23,3	30,5	403							
65	90	120	8,5	23,3	30,5	379	185	G 2 1/2"	26	NPT 2 1/2"	23,7	Rc 2 1/2"	26,7
	130	159	8,5	23,3	30,5	432							

DTS 1000112107 DE Version: L Status: RL (released | freigegeben | validé) printed: 20.05.2016

Abmessungen Typ 2101 Geradsitzventil [mm], *Fortsetzung*

Schweißgehäuse

Schlauchsteckverbinder für Kunststoffschlauch 6/4 mm oder Anschluss G1/8"

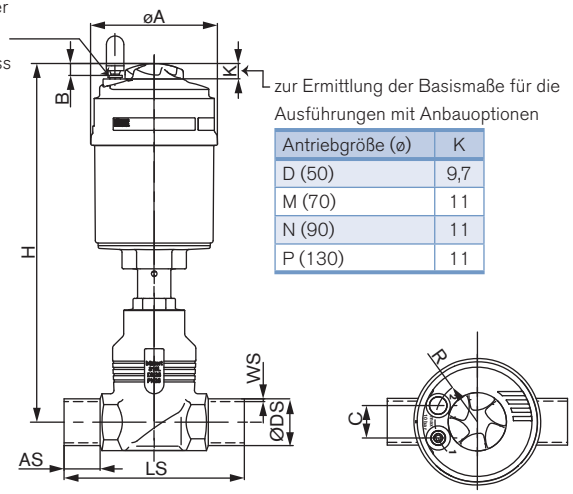

zur Ermittlung der Basismaße für die Ausführungen mit Anbauoptionen

Antriebgröße (ø)	K
D (50)	9,7
M (70)	11
N (90)	11
P (130)	11

Nennweite	Antriebsgröße	Alle Gehäuse							ISO 4200		DIN 11850 R2	
		øA	B	C	R	H	AS	LS	ø DS	WS	ø DS	WS
15	50	64,5	6	19,8	19,8	236	20	90	17,2	1,6	13	1,5
	70	91	8,5	23,3	30,5	250						
15	50	64,5	6	19,8	19,8	236	20	90	21,3	1,6	19	1,5
	70	91	8,5	23,3	30,5	250						
20	50	64,5	6	19,8	19,8	242	20	10	26,9	1,6	23	1,5
	70	91	8,5	23,3	30,5	256						
25	50	64,5	6	19,8	19,8	245	26	130	33,7	2,0	29	1,5
	70	91	8,5	23,3	30,5	259						
32	70	91	8,5	23,3	30,5	280	26	140	42,4	2,0	35	1,5
	90	120	8,5	23,3	30,5	340						
40	70	91	8,5	23,3	30,5	285	26	150	48,3	2,0	41	1,5
	90	120	8,5	23,3	30,5	345						
	130	159	8,5	23,3	30,5	397						
50	70	91	8,5	23,3	30,5	295	26	175	60,3	2,0	53	1,5
	90	120	8,5	23,3	30,5	351						
	130	159	8,5	23,3	30,5	403						
65	90	120	8,5	23,3	30,5	379	26	210	76,1	2,3	70	2,0
	130	159	8,5	23,3	30,5	432						

Nennweite [Zoll]	Antriebsgröße [mm]	Alle Gehäuse							BS 4825 Part1		ASME BPE	
		øA	B	C	R	H	AS	LS	ø DS	WS	ø DS	WS
1/2"	50	64,5	6	19,8	19,8	236	20	90	12,7	1,2	12,7	1,65
	70	91	8,5	23,3	30,5	250						
3/4"	50	64,5	6	19,8	19,8	242	20	90	19,05	1,2	19,05	1,65
	70	91	8,5	23,3	30,5	256						
1"	50	64,5	6	19,8	19,8	245	20	100	25,4	1,6	25,4	1,6
	70	91	8,5	23,3	30,5	259						
1 1/2"	70	91	8,5	23,3	30,5	285	26	140	38,1	1,6	38,1	1,6
	90	120	8,5	23,3	30,5	345						
	130	159	8,5	23,3	30,5	397						
2"	70	91	8,5	23,3	30,5	295	26	150	50,8	1,6	50,8	1,6
	90	120	8,5	23,3	30,5	351						
	130	159	8,5	23,3	30,5	403						
2 1/2"	90	120	8,5	23,3	30,5	379	26	175	63,5	1,6	63,5	1,6
	130	159	8,5	23,3	30,5	432						

DTS 1000112107 DE Version: L Status: RL (released | freigegeben | validé) printed: 20.05.2016

Ordering information for valve system On/Off ELEMENT Type 8801-GC

A **valve system On/Off ELEMENT Type 8801-GC** consists of a **globe valve Type 2101** and a valve actuation system control head **Type 8691/8695** or a pneumatic control unit **Type 8690/8697** (see separate datasheets).
For the configuration of further valve systems please use the "Request for quotation" on p. 16-17. go to page
You order two components and receive a complete assembled and certified valve.

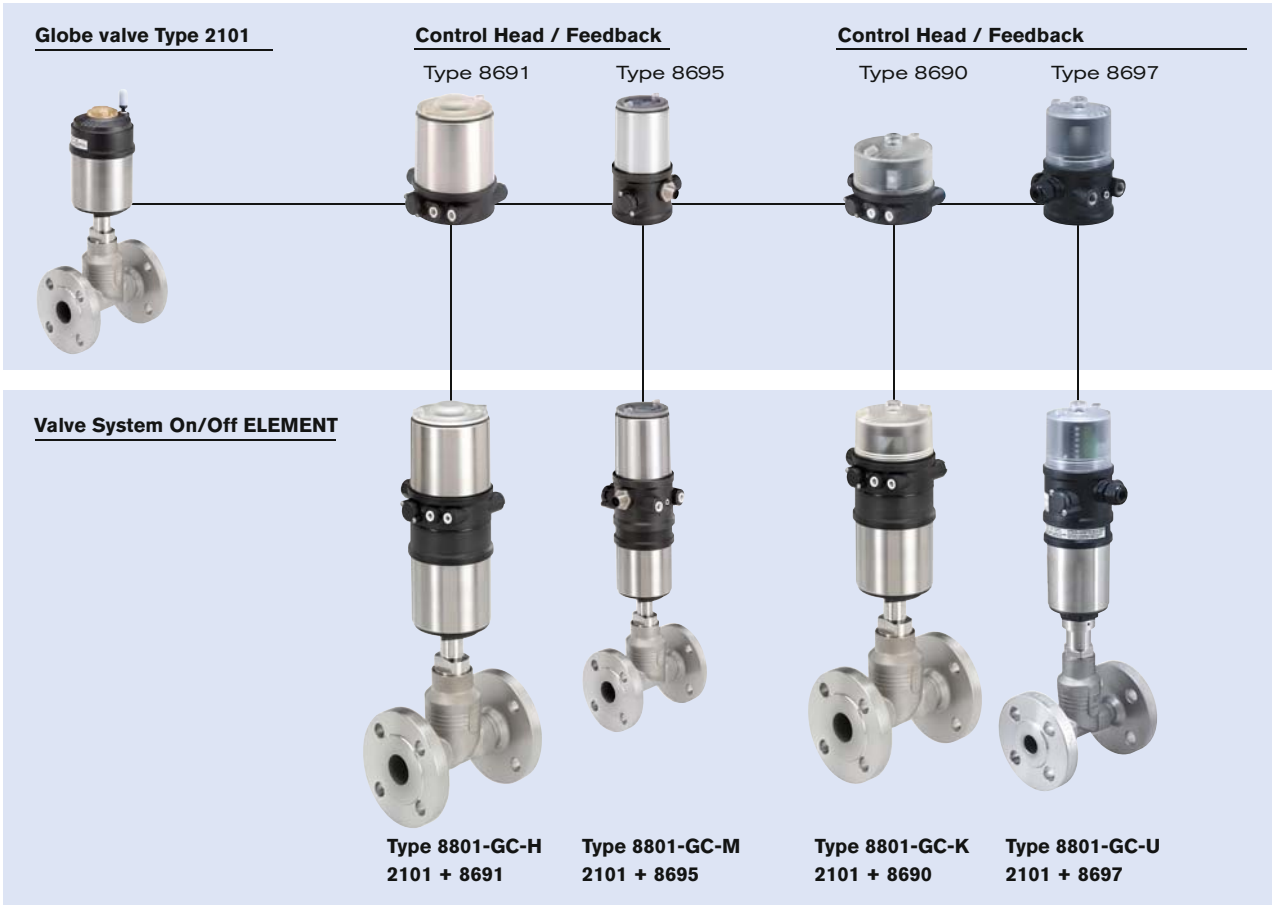

A detailed description of the control heads and pneumatic control units is on the next page. →

DTS 1000112107 DE Version: L Status: RL (released | freigegeben | validé) printed: 20.05.2016

Ordering information for valve system On/Off ELEMENT Type 8801-GC, *continued*

Control Head / Feedback



More info.

Type 8691
Actuator size 70/90/130



More info.

Type 8695
Actuator size 50

The Control Head Type 8691/ 8695 is optimised for integrated mounting on the 21XX process valve series. The registration of the valve end position is done through a contactless analog position sensor, which automatically recognises and saves the valve end position through the Teach function when starting up. The integrated pilot valve controls single or double-acting actuators. The status of the valve is shown through high power coloured LEDs.

Features
- High power coloured Status-LEDs
- Contactless inductive position sensor
- Pilot valve with manual override
- Teach function for automatic registration of valve positions
- Hygienic stainless steel design
- Easy to clean chemically resistant housing featuring IP65 / IP67, 4X Rating
- AS-Interface or DeviceNet Fieldbus communication

Benefits
- Easy and safe Start-up through Teach function
- Easy process monitoring and error detection through clearly visible high-power coloured LEDs
- High plant availability due to prolonged actuator life boosted by spring chamber ventilation
- Minimised space requirement in the plant piping for more flexibilty in plant design

Pneumatic Control Unit / Feedback



More info.

Type 8690
Actuator size 70/90/130



More info.

Type 8697
Actuator size 50

The pneumatic control unit Type 8697/8690 is optimised for integrated mounting on the 21XX process valve series. Mechanical or inductive limit switches register the position of the valve. The integrated pilot valve controls single or double-acting (8690) actuators.

Features
- Visual position indicator
- Mechanical or inductive limit switches for end position registering
- Pilot valve with manual override
- Compact design
- Easy to clean chemically resistant housing featuring IP65 / IP67, 4X Rating
- Optional intrinsically safe version acc. to ATEX

Benefits
- Easy and safe Start-up through Teach function (Type 8697)
- High level of signal reliability thanks to self adjusting limit switches
- Minimised space requirement in the plant piping for more flexibilty in plant design

DTS 1000112107 DE Version: L Status: RL (released | freigegeben | validé) printed: 20.05.2016

Abmessung für On/Off ELEMENT Ventilsystem Typ 8801-GC [mm]

Abmessung Ventilsystem On/Off ELEMENT Typ 8801-GC-K *(mit pneum. Ansteuerung Typ 8690)*

Flanschgehäuse

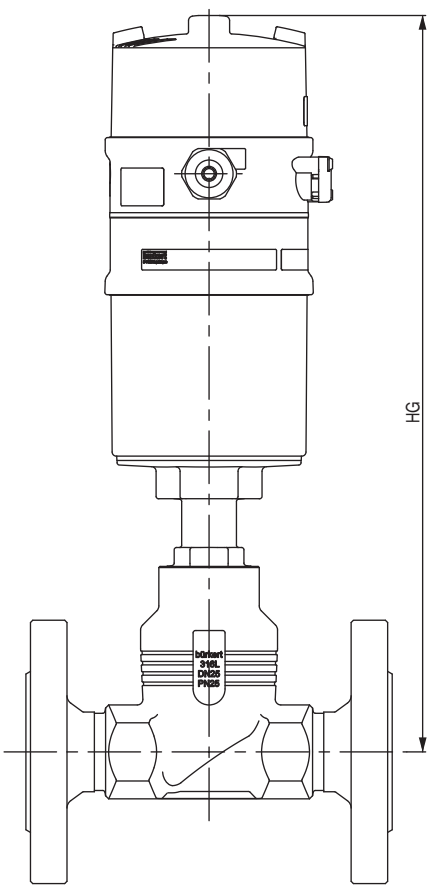

Muffengehäuse

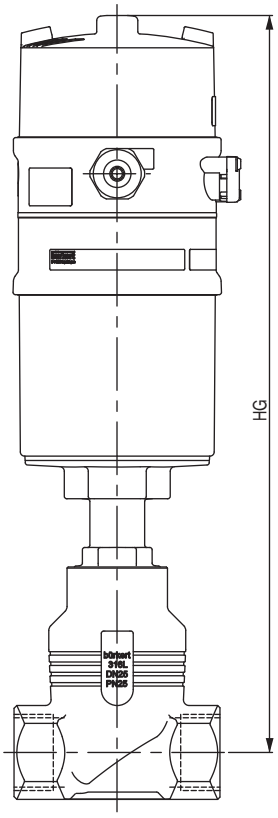

Schweißgehäuse

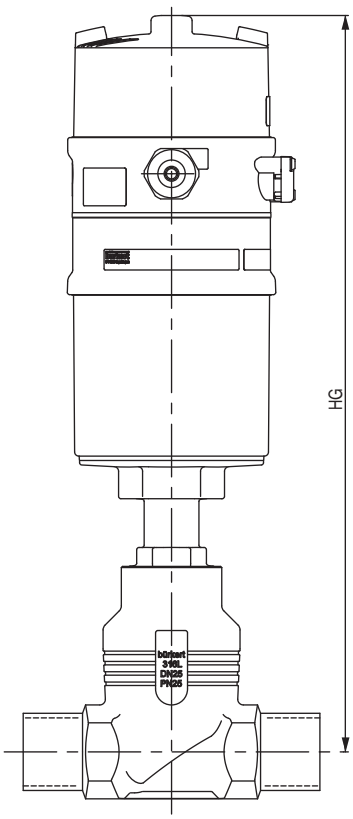

Nennweite [mm]	Nennweite [inch]	Antriebsgröße	HG
15	-	70	313
15	1/2"	70	313
20	3/4"	70	319
25	1"	70	322
32	-	70	343
		90	403
40	1 1/2"	70	348
		90	408
		130	460
50	2"	70	358
		90	414
		130	466
65	2 1/2"	90	442
		130	495
80	3"	130	528
100	4"	130	528

Weitere Abmessungen siehe Seite. 7, 8 und 2

DTS 1000112107 DE Version: L Status: RL (released | freigegeben | validé) printed: 20.05.2016

Abmessung für On/Off ELEMENT Ventilsystem Typ 8801-GC [mm]

Abmessung Ventilsystem On/Off ELEMENT Typ 8801-GC-H *(mit Steuerkopf Typ 8691)*

Flanschgehäuse **Muffengehäuse** **Schweißgehäuse**

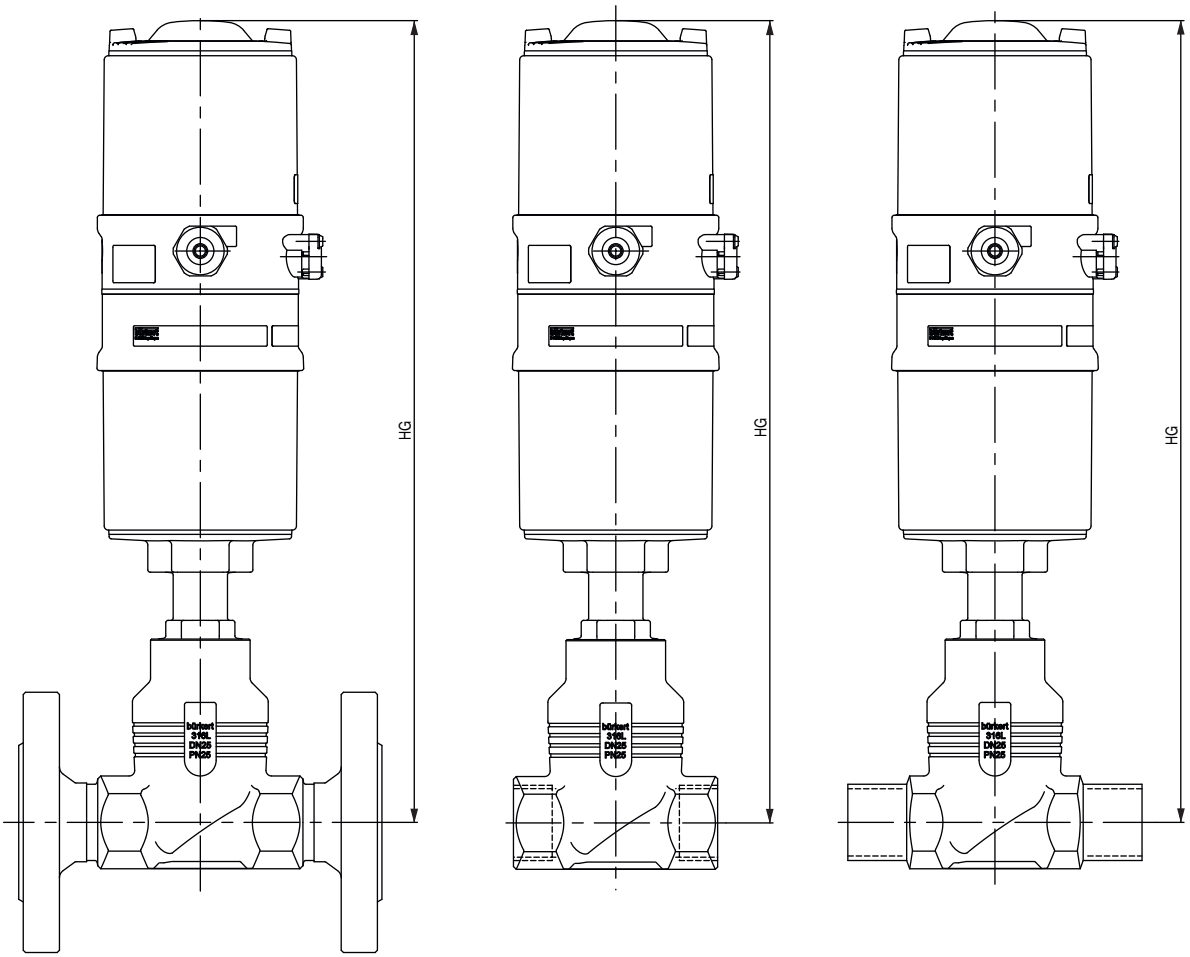

Nennweite [mm]	Nennweite [inch]	Antriebsgröße	HG
15	-	70	346
15	1/2"	70	346
20	3/4"	70	352
25	1"	70	355
32	-	70	376
		90	436
40	1 1/2"	70	381
		90	441
		130	493
50	2"	70	391
		90	447
		130	499
65	2 1/2"	90	475
		130	528
80	3"	130	561
100	4"	130	571

Weitere Abmessungen siehe Seite. 7, 8 und 2

DTS 1000112107 DE Version: L Status: RL (released | freigegeben | validé) printed: 20.05.2016

Abmessung für On/Off ELEMENT Ventilsystem Typ 8801-GC [mm]

Abmessung Ventilsystem On/Off ELEMENT Typ 8801-GC-M *(mit Steuerkopf Typ 8695)*

Flanschgehäuse **Muffengehäuse** **Schweißgehäuse**

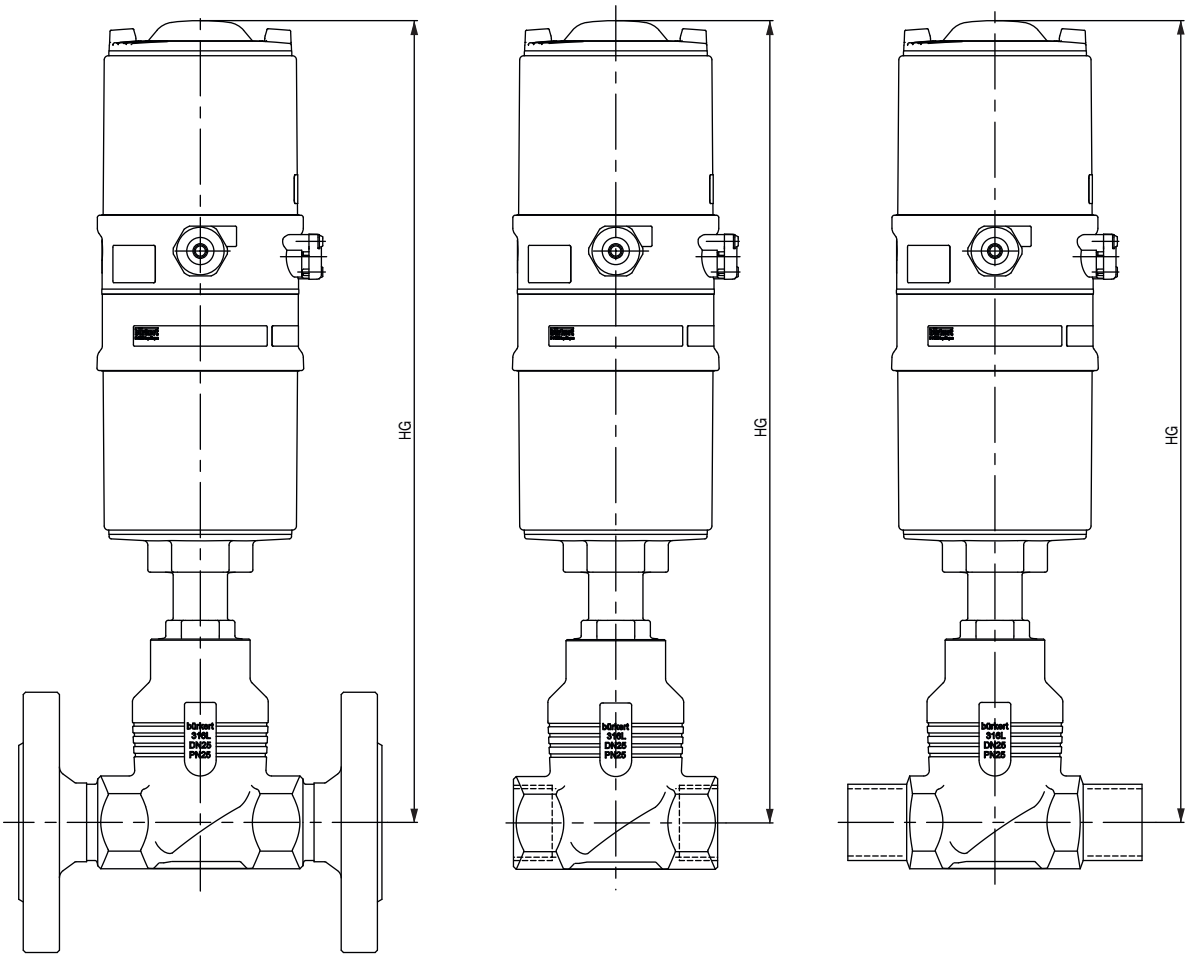

Nennweite [mm]	Nennweite [inch]	Antriebsgröße	HG
15	-	50	329
15	1/2"	50	329
20	3/4"	50	335
25	1"	50	342

Weitere Abmessungen siehe Seite. 7, 8 und 2

DTS 1000112107 DE Version: L Status: RL (released | freigegeben | validé) printed: 20.05.2016

Abmessung für On/Off ELEMENT Ventilsystem Typ 8801-GC [mm]

Abmessung Ventilsystem On/Off ELEMENT Typ 8801-GC-U *(mit Steuerkopf Typ 8697)*

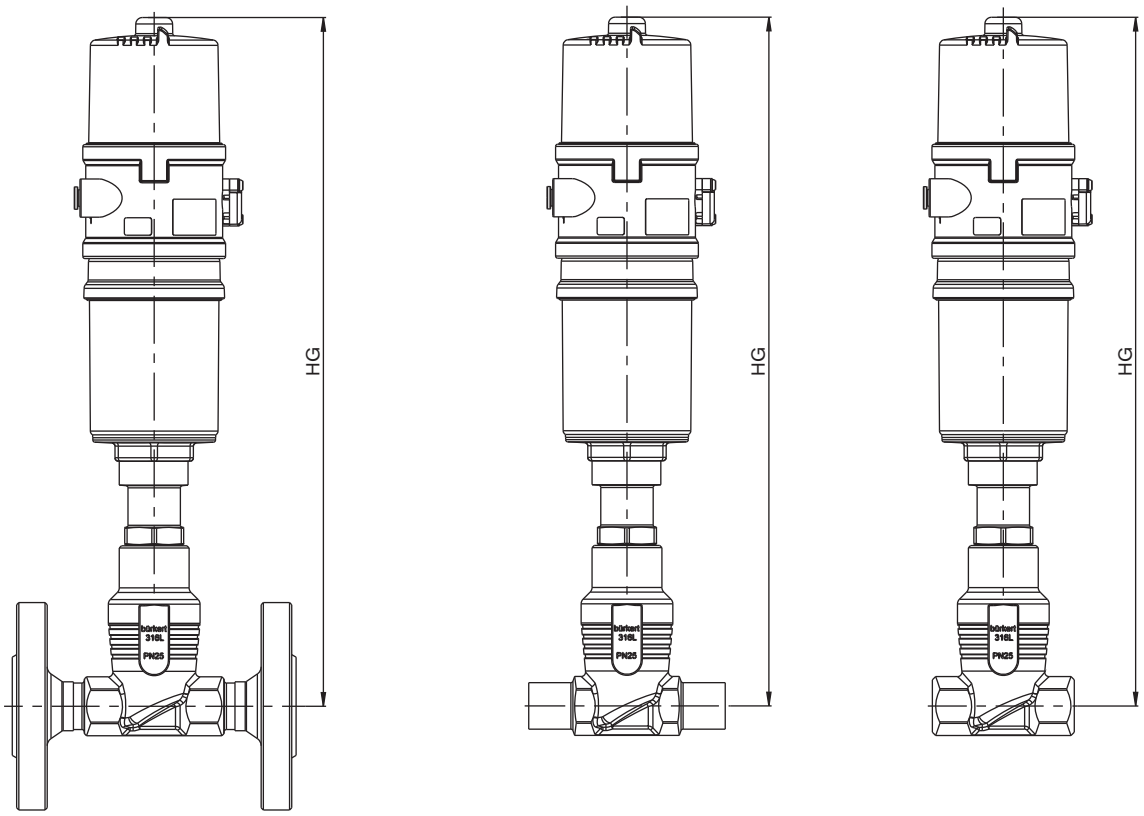

Anschlussgröße [mm]	Antriebsgröße	HG
15	50	316
20	50	322
25	50	325

DTS 1000112107 DE Version: L Status: RL (released | freigegeben | validé) printed: 20.05.2016

bürkert

Note
You can fill out the fields directly in the PDF file before printing out the form.

Valve system On/Off ELEMENT Type 8801-GC – request for quotation

Please fill out and send to your nearest Bürkert facility* with your inquiry or order

Company	Contact person
Customer no.	Department
Address	Tel./Fax
Postcode/town	E-Mail

■ = mandatory fields to fill out Quantity Required delivery date

Operating data

Pipe line DN PN
Pipe material
■ **Process medium**
■ **Type of media** ☐ Liquid ☐ Steam ☐ Gas

Valve features

Seal material ☐ PTFE ☐ NBR ☐ Other
Nominal pressure PN
Orifice DN
Type of connection ☐ Flanged ☐ Threaded ☐ Welded ☐ Clamp
Standard connection ☐ ISO ☐ DIN ☐ Other
Control function ☐ NC [1] ☐ NO [1] ☐ Double-acting
Pilot pressure min. max.
Atex II 2GD Mechanical
Please specify item no. (if known):

[1] NC: normally closed by spring action; NO: normally oppen by spring action

Continued on next page →

reset form

DTS 1000112107 DE Version: L Status: RL (released | freigegeben | validé) printed: 20.05.2016

bürkert

Ventilsystem On/Off ELEMENT Typ 8801-GC - Angebotsanfrage, *Fortsetzung*

Daten Ansteuerung

Klicken Sie bitte auf die Box "Mehr Infos"... Sie werden zu unserer Webseite für dieses Produkt weitergeleitet, wo Sie das Datenblatt herunterladen können.

Steuerkopf / Rückmelder

☐ **Typ 8691** Mehr Infos
Für Antriebsgrösse 70/90/130



☐ **Typ 8695** Mehr Infos
Für Antriebsgrösse 50



- Induktiver Positionsensor mit automatischer Teach-Funktion
- Farbige Hochleistungs-LEDs
- Mit/ohne Pilotventil für einfach- oder doppeltwirkende Antriebe
- Feldbuskommunikation
- Hygienisches Edelstahldesign

Pneumatische Funktion
- ☐ Einfachwirkend
- ☐ Doppeltwirkend
- ☐ Ohne Pilotventil

Elektrischer Anschluss
- ☐ Kabeldurchführung
- ☐ M12 Steckverbinder

Kommunikation
- ☐ AS-Interface
- ☐ DeviceNet
- ☐ ohne

Zulassungen
- ☐ ATEX Kat. 3GD, IECEx
- ☐ ohne

Pneumatische Ansteuerung / Rückmelder

☐ **Typ 8690** Mehr Infos
Für Antriebsgrösse 70/90/130



☐ **Typ 8697** Mehr Infos
Für Antriebsgrösse 50



- Optische Stellungsanzeige
- Mikro- oder Näherungsschalter für Endlagenrückmeldung
- Mit/ohne Pilotventil für einfach- oder doppeltwirkende Antriebe
- Optional eigensichere Ausführung nach ATEX / IECEx

Pneumatische Funktion
- ☐ Einfachwirkend
- ☐ Doppeltwirkend (nur 8690)
- ☐ Ohne Pilotventil

Endlagenrückmelder Anzahl
- ☐ 1x
- ☐ 2x

Endlagenrückmelder
- ☐ Mikro-Schalter 24V DC
- ☐ Mikro-Schalter 50 – 225 V DC/AC (nur 8697)
- ☐ Induktiver Schalter 3-Leiter PNP
- ☐ Induktiver Schalter 2-wire NAMUR
- ☐ Induktiver Schalter 2-wire 24V DC
- ☐ ohne

Elektrischer Anschluss
- ☐ Kabeldurchführung
- ☐ M12 Steckverbinder

Zulassungen
- ☐ ATEX Kat. 3GD, IECEx
- ☐ ATEX Kat. 2DG, IECEx
- ☐ ohne

Zertifizierungen

- ☐ Bescheinigung für die Erfüllung der Bestellung EN-ISO 10204 2.1 (Bestell-Nr 440 788)
- ☐ Testbericht EN-ISO 10204 2.2 (Bestell-Nr. 803 722)
- ☐ Konformitätszertifizierung für Rohmaterial EN-ISO 10204 3.1 (wird mitgeliefert)
- ☐ EN161 (European Gas Device Richtlinien)
- ☐ Bescheinigung nach FDA - USP

Kommentar / Skizze

*** Klicken Sie bitte hier, um die für Sie zuständige Bürkert Niederlassung in Ihrer Nähe zu finden →** www.burkert.com

Bei speziellen Anforderungen beraten wir Sie gerne.

Änderungen vorbehalten.
© Christian Bürkert GmbH & Co. KG

1605/12_DE-de_00897160

DTS 1000112107 DE Version: L Status: RL (released | freigegeben | validé) printed: 20.05.2016