bürkert
FLUID CONTROL SYSTEMS



2/2-Wege-Membranventil mit Edelstahl-Design, Schweiß- oder Clampanschluss, DN 4-50

- Hermetische Trennung des Mediums vom Antrieb durch Membran
- Totraumfrei
- Verschiedene Oberflächengüten
- Zertifiziert nach FDA
- Antrieb in hygienischem Edelstahl-Design

Typ 2103 Feinguss On/Off kombinierbar mit



Typ 8691
Steuerkopf



Typ 8695
Steuerkopf



Typ 8690
Pneumatische Ansteuerung



Typ 8697
Pneumatische Ansteuerung



Typ 8619
MultiCELL Transmitter/Controller



Typ 8110
Füllstandsensor

Das fremdgesteuerte Membranventil Typ 2103 besteht aus einem pneumatisch betätigten Kolbenantrieb, einer Membran und einem 2-Wege-Ventilgehäuse aus Feinguss Edelstahl. Der hochwertige Antrieb mit Edelstahlhülle gewährleistet den Einsatz bei hygienischen oder aggressiven Umgebungsbedingungen.

Die strömungsgünstigen und totraumfreien Ventilgehäuse ermöglichen hohe Durchflusswerte und vielfältige Einsatzmöglichkeiten.

Das Antriebsdesign erlaubt die einfache Integration von Automatisierungseinheiten in allen Ausbaustufen, von der elektisch/optischen Stellungsrückmeldung über die pneumatische Ansteuerung bis hin zur integrierten Busschnittstelle und einer explosionsgeschützten Gerätevariante.

Das hochintegrierte System aus Ventil und Automatisierungseinheit zeichnet sich durch Kompaktheit und Glattflächigkeit im Design, integrierte Steuerluftkanäle, dem Schutzart IP65/67/NEMA4X und einer hohen chemischen Beständigkeit aus.

Technische Daten	
Nennweite	DN 4 bis 50
Gehäusewerkstoffe	Edelstahl Feinguss 316L / 1.4435
Antriebswerkstoffe Antrieb / Hülle	 PPS / Edelstahl 1.4561 (316Ti)
Membranwerkstoffe	EPDM (AB), PTFE/EPDM (EA) EPDM (AD), advanced PTFE/EPDM (EU) und FKM (FF) auf Anfrage
Medien	Neutrale Gase und Flüssigkeiten, hochreine, sterile, aggressive oder abrasive Medien
Viskosität	Bis zähflüssig
Oberflächengüten innen mechanisch poliert innen elektropoliert (auf Anfrage)	(Mittenrauhwert) Ra ≤ 0,8 µm (außen Gussoberfläche) Ra ≤ 0,6 µm (außen Gussoberfläche elektropoliert)
Mediumtemperatur EPDM (AB), PTFE/EPDM (EA) EPDM (AD), advanced PTFE/EPDM (EU) FKM (FF)	 -10 bis +130 °C (Dampfsterilisation +140 °C für 60 min) -5 bis +143 °C (Dampfsterilisation +150 °C für 60 min) 0 bis +130 °C (nicht für Dampf empfohlen)
Umgebungstemperatur	+5 bis +60 °C
Steuermedium	neutrale Gase, Luft
max. Steuerdruck	max. 10 bar, 7 bar mit Antriebsgröße 130 mm

Inhalt

Ventilangaben		System On/Off ELEMENT		Angebotsanfrage	
Typ 2103 Feinguss On/Off		**Typ 8801-DF**		**Typ 8801-DF**	
Technische Daten & Bestell-Info	S. 1-8	Bestell-Hinweis & Technische Daten	S. 9-13		S. 13

DTS 1000089745 DE Version: K Status: RL (released | freigegeben | validé) printed: 09.05.2016

Technische Daten, *Fortsetzung*

Leitungsanschlüsse	
Schweiß	▪ DIN EN ISO 1127 / ISO 4200 / DIN 11866 Reihe B ▪ DIN 11850 Reihe 2 / DIN 11866 Reihe A ▪ DIN 11850 Reihe 0 ▪ SMS 3008 (auf Anfrage)
Clamp	▪ DIN 32676 Reihe A (DIN Rohr) ▪ BS4825/ASME BPE ▪ ISO 2852 / SMS 3017 (auf Anfrage)
Steuerluftanschlüsse	Schlauchsteckverbinder (für Außen-ø 6 mm oder 1/4" Rohr), Gewinde G1/8 (auf Anfrage)
Installation	beliebig, vorzugsweise Antrieb nach oben

[1] advanced PTFE/EPDM für Sterilisationzyklus empfohlen

Technische Daten Ventile

Kv-Werte

Nennweite		Kv-Wert Wasser	Antriebsgröße Ø	Zul. Steuerdruck [bar]		Max. Betriebsdruck [bar] für Dichtwerkstoff	
[mm]	[Zoll]	(m^3/h)	[mm]	min.	max.	EPDM, FKM [bar]	PTFE/EPDM und advanced PTFE/EPDM [bar]
4	-	0,8	50	5	10	10	10
6	-	0,8	50	5	10	10	10
8	1/4"	1,0	50	5	10	10	10
10	3/8"	1,0	50	5	10	10	10
15	1/2"	5,5	70	5	10	10	10
20	3/4"	10,0	70	5	10	10	10
25	1"	14,0	70	5	10	6,5	6
			90	5,5	10	10	8
40	1 1/2"	30,0	130	5,0	7	10	10
50	2"	51,5	130	5,0	7	8	7

Durchfluss: *Kv-Wert Wasser [m^3/h]:* Messung bei +20°C, 1 bar Druck am Ventileingang und freiem Auslauf.
Druckangaben [bar]: Überdruck zum Atmosphärendruck

Einbaulage für Selbstentleerung

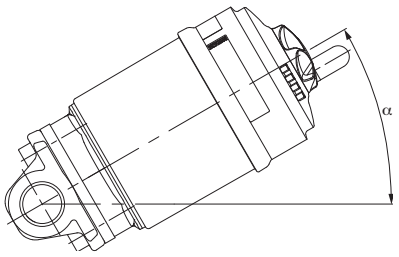

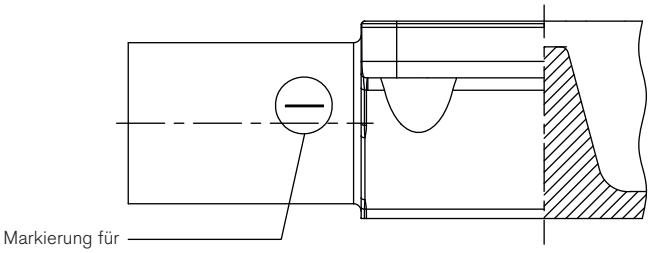

α = 15 bis 35° (Markierung muss nach oben zeigen, 12-Uhr-Stellung)
plus 3° bis 5° Neigung zur Rohrachse.
Die Ventilgehäuse sind auf beiden Seiten mit einer Markierung für
die korrekte Einbaulage und eine damit optimale Entleerung gekennzeichnet.

DTS 1000089745 DE Version: K Status: RL (released | freigegeben | validé) printed: 09.05.2016

Zulassungen

Eignung für Lebensmittel / Sterilanwendungen

- Die Membranen aus den Werkstoffen EPDM (AB), EPDM (AD), PTFE/EPDM (EA) und advanced PTFE (EU) entsprechen in Ihrer Zusammensetzung dem Code of Federal Regulations, veröffentlicht durch die FDA (Food and Drug Administration, USA).

- Die Membranen aus den Werkstoffen EPDM (AB), EPDM (AD), PTFE/EPDM (EA) und advanced PTFE (EU) sind in Ihrer Zusammensetzung für die Anwendung mit Lebensmittel und Getränken geeignet (nach EG-Verordnung 1935/2004/EC)

- Die Membranen aus den Werkstoffen EPDM (AB), EPDM (AD), PTFE/EPDM (EA) und advanced PTFE (EU) sind nach USP Class VI zugelassen

- Zulassung nach TA-Luft (Anschlussgrößen DN4-50)

Materialangaben

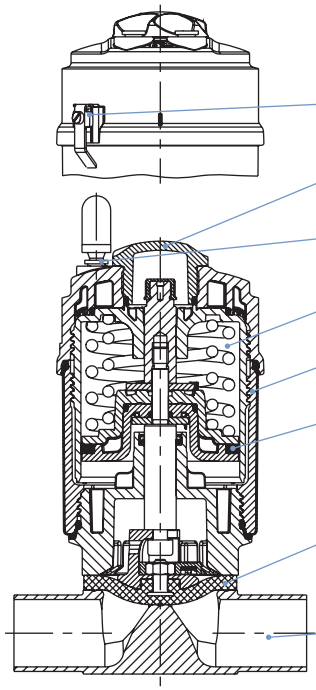

Erdungsklemme	Edelstahl 1.4301/1.4305 *nur für ATEX Version*
Optische Stellungsanzeige	Klarsichthaube Polysulfon PSU
Steuerluftanschlüsse	Schlauchsteckverbinder PP (standard) *Af Anfrage: Gewinde G1/8" Edelstahl 1.4305*
Antrieb	PPS
Hülle	Edelstahl 1.4561 (316Ti)
Kolbendichtung	FKM
Membran	EPDM (AB), PTFE/EPDM (EA) EPDM (AD), advanced PTFE/EPDM (EU) und FKM (FF) auf Anfrage
Ventilgehäuse	Feinguss Edelstahl 316L/1.4435

DTS 1000089745 DE Version: K Status: RL (released | freigegeben | validé) printed: 09.05.2016

Bestell-Tabelle Typ 2103 Feinguss Membranventil

Gehäuse mit Schweißanschluss, Oberflächengüte mechanisch poliert, Ra ≤ 0,8 µm, weitere auf Anfrage

Steuer-funktion	Nennweite [mm]	Nennweite [Zoll]	Aussen-Ø [mm]	Kv-Wert Wasser [m³/h]	Antriebsgröße ø [mm]	Steuerdruck [bar]	Max. Betriebs-druck [bar]	Bestell-Nr. Mech. poliert, Ra ≤ 0,8 µm
A 2/2-Wegeventil, fremdgesteuert, in Ruhestellung durch Federkraft geschlossen (NC) 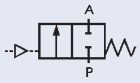	**Nach EN ISO 1127/ISO 4200/DIN 11866 Reihe B**							
	Membranwerkstoff EPDM (AB)							
	8	1/4"	13,5	1,0	50	5-10	10	187 239
	15	1/2"	21,3	5,5	70	5-10	10	175 128
	20	3/4"	26,9	10,0	70	5-10	10	175 129
	25	1"	33,7	14,0	70	5-10	6,5	175 131
					90	5,5-10	10	180 345
	40	1 1/2"	48,3	30,0	130	5-7	10	188 360
	50	2"	60,3	51,5	130	5-7	8	188 367
	Membranwerkstoff PTFE/EPDM (EA)							
	8	1/4"	13,5	1,0	50	5-10	10	187 240
	15	1/2"	21,3	5,5	70	5-10	10	175 132
	20	3/4"	26,9	10,0	70	5-10	10	175 133
	25	1"	33,7	14,0	70	5-10	6	175 134
					90	5,5-10	8	180 346
	40	1 1/2"	48,3	30,0	130	5-7	10	219 312
	50	2"	60,3	51,5	130	5-7	7	219 313
	Nach DIN 11850 Reihe 2/ DIN 11866 Reihe A							
	Membranwerkstoff EPDM (AB)							
	10	3/8"	13	1,0	50	5-10	10	187 243
	15	1/2"	19	5,5	70	5-10	10	176 556
	20	3/4"	23	10,0	70	5-10	10	176 557
	25	1"	29	14,0	70	5-10	6,5	176 558
					90	5,5-10	10	180 349
	40	1 1/2"	41,0	30,0	130	5-7	10	188 372
	50	2"	53,0	51,5	130	5-7	8	188 373
	Membranwerkstoff PTFE/EPDM (EA)							
	10	3/8"	13	1,0	50	5-10	10	187 244
	15	1/2"	19	5,5	70	5-10	10	176 559
	20	3/4"	23	10,0	70	5-10	10	176 560
	25	1"	29	14,0	70	5-10	6	176 561
					90	5,5-10	8	180 350
	40	1 1/2"	41,0	30,0	130	5-7	10	188 374
	50	2"	53,0	51,5	130	5-7	7	188 375
	Nach DIN 11850 Reihe 0							
	Membranwerkstoff EPDM (AB)							
	4	-	6	0,8	50	5-10	10	187 255
	6	-	8	0,8	500	5-10	10	187 256
	Membranwerkstoff PTFE/EPDM (EA)							
	4	-	6	0,8	50	5-10	10	187 257
	6	-	8	0,8	50	5-10	10	187 258

Weitere Ausführungen auf Anfrage

Werkstoff
Membranen für Dampfsterilisation EPDM (AD), advanced PTFE/EPDM (EU) und FKM (FF)

Leitungsanschluss
Schweiß nachSMS3008

Steuerfunktion
B (in Ruhestellung geöffnet) und I (doppelt-wirkend)

Zusätzlich
Oberflächengüten ≤ 0,6 und weitere

DTS 1000089745 DE Version: K Status: RL (released | freigegeben | validé) printed: 09.05.2016

Bestell-Tabelle Typ 2103 Feinguss Membranventil, *Fortsetzung*

Gehäuse mit Clampanschluss, Oberflächengüte mechanisch poliert, Ra ≤ 0,8 µm, weitere auf Anfrage

Steuer-funktion	Nennweite [mm]	Nennweite [Zoll]	Aussen-Ø [mm]	Kv-Wert Wasser [m³/h]	Antriebsgröße ø [mm]	Steuerdruck [bar]	Max. Betriebs-druck [bar]	Bestell-Nr. Mech. poliert, Ra ≤ 0,8 µm
A 2/2-Wegeventil, fremd-gesteuert, in Ruhestel-lung durch Federkraft geschlossen (NC) 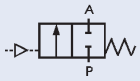	**Nach DIN 32676 Reihe A**							
	Membranwerkstoff EPDM (AB)							
	15	1/2"	34,0	5,5	70	5-10	10	188 479
	20	3/4"	34,0	10,0	70	5-10	10	188 480
	25	1"	50,5	14,0	70	5-10	6,5	188 481
					90	5,5-10	10	188 482
	40	1 1/2"	50,5	30,0	130	5-7	10	188 483
	50	2"	64,0	51,5	130	5-7	8	188 484
	Membranwerkstoff PTFE/EPDM (EA)							
	15	1/2"	34,0	5,5	70	5-10	10	188 485
	20	3/4"	34,0	10,0	70	5-10	10	188 486
	25	1"	50,5	14,0	70	5-10	6	188 487
					90	5,5-10	8	188 488
	40	1 1/2"	50,5	30,0	130	5-7	10	188 489
	50	2"	64,0	51,5	130	5-7	7	188 490
	Nach ASME BPE							
	Membranwerkstoff EPDM (AB)							
	8	1/4"	25,0	1,0	50	5-10	10	187 279
	10	3/8"	25,0	1,0	50	5-10	10	187 280
	15	1/2"	25,0	5,5	70	5-10	10	188 527
	25	1"	50,5	14,0	70	5-10	6,5	188 528
					90	5,5-10	10	188 529
	40	1 1/2"	50,5	30,0	130	5-7	10	188 530
	50	2"	64	51,5	130	5-7	8	188 531
	Membranwerkstoff PTFE/EPDM (EA)							
	8	1/4"	25,0	1,0	50	5-10	10	187 281
	10	3/8"	25,0	1,0	50	5-10	10	187 282
	15	1/2"	25,0	5,5	70	5-10	10	188 532
	25	1"	50,5	14,0	70	5-10	6	188 533
					90	5,5-10	8	188 534
	40	1 1/2"	50,5	30,0	130	5-7	10	188 535
	50	2"	64	51,5	130	5-7	7	188 536

Weitere Ausführungen auf Anfrage

Werkstoff
Membranen für Dampfsterilisation EPDM (AD), advanced PTFE/EPDM (EU) und FKM (FF)

Leitungsanschluss
Clamp nach ISO 2852/SMS 3017

Steuerfunktion
B (in Ruhestellung geöffnet) und I (doppelt-wirkend)

Zusätzlich
Oberflächengüten ≤ 0,6 und weitere

DTS 1000089745 DE Version: K Status: RL (released | freigegeben | validé) printed: 09.05.2016

Abmessungen Typ 2103 Feinguss Membranventil [mm]

Schweißanschluss

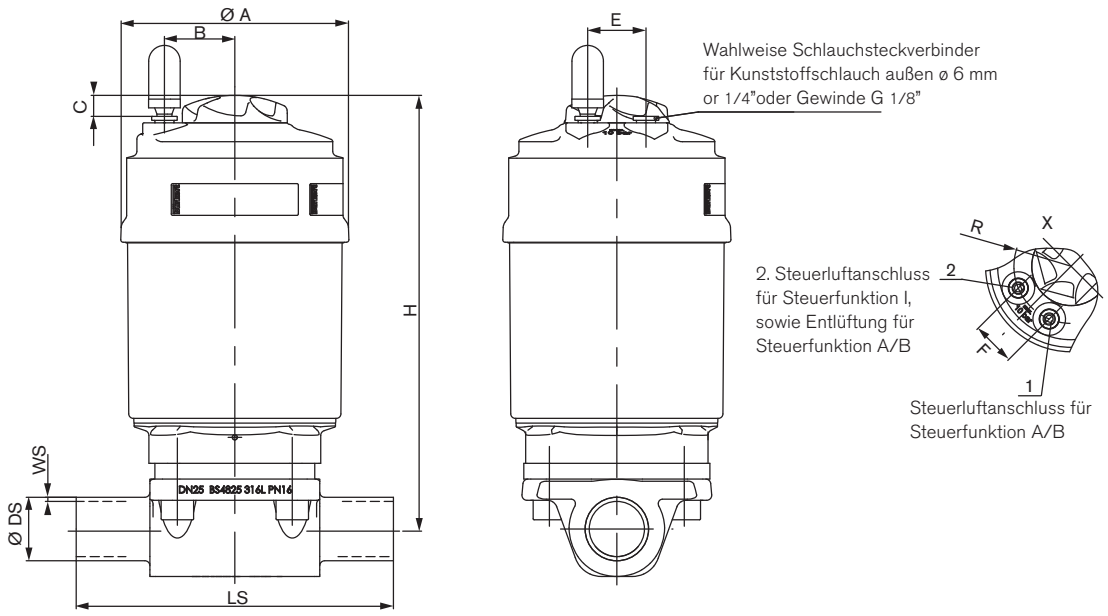

EN ISO 1127/ISO 4200/DIN 11866 Reihe B und DIN 11850 Reihe 2/ DIN 11866 Reihe A

Alle Gehäuse									EN ISO 1127/ ISO 4200/ DIN 11866 R. B		DIN 11850 R. 2/ DIN 11866 R. A	
Nennweite		Antriebsgröße Ø										
[mm]	[Zoll]	[mm]	Ø A	B	C	E	H	LS	Ø DS	WS	Ø DS	WS
8	1/4"	50	64,5	17,15	6,1	19,8	129	90	13,5	1,6	–	–
10	3/8"	50	64,5	17,15	6,1	19,8	144	110	17,2	1,6	13,0	1,5
15	1/2"	70	91	30,5	8,5	23,3	161	110	21,3	1,6	19,0	1,5
20	3/4"	70	91	30,5	8,5	23,3	171	119	26,9	1,6	23,0	1,5
25	1"	70	91	30,5	8,5	23,3	174	129	33,7	2,0	29,0	1,5
		90	120	30,5	8,5	23,3	207	129	33,7	2,0	29,0	1,5
40	1 1/2"	130	159	30,5	8,5	23,3	288	161	48,3	2,0	41,0	1,5
50	2"	130	159	30,5	8,5	23,3	311	192	60,3	2,0	53,0	1,5

DIN 11850 R. 0

Nennweite [mm]	Antriebsgröße Ø [mm]	Ø A	B	C	E	H	LS	Ø DS	WS
4	50	64,5	17,15	6,1	19,8	129	90	6	1,0
6	50	64,5	17,15	6,1	19,8	129	90	8	1,0

Auf Anfrage: SMS 3008

Nennweite		Antriebsgröße Ø								
[mm]	[Zoll]	[mm]	Ø A	B	C	E	H	LS	Ø DS	WS
25	1"	70	91	30,5	8,5	23,3	174	127	25	1,2
		90	120	30,5	8,5	23,3	207	127	25	1,2
40	1 1/2"	130	159	30,5	8,5	23,3	288	161	38	1,2
50	2"	130	159	30,5	8,5	23,3	311	192	51	1,2

DTS 1000089745 DE Version: K Status: RL (released | freigegeben | validé) printed: 09.05.2016

Abmessungen Typ 2103 Feinguss Membranventil [mm], *Fortsetzung*

Clampanschluss

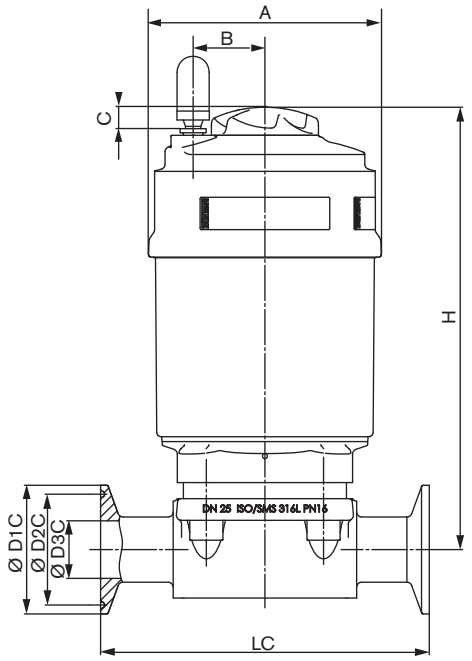

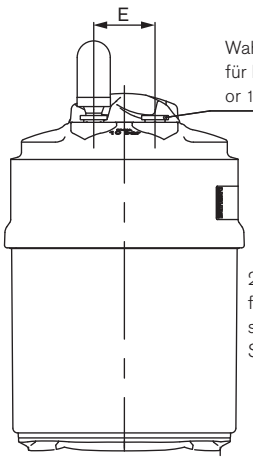

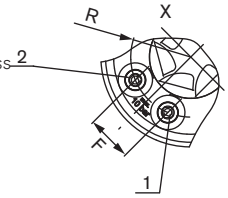

DIN 32676 Reihe A und BS 4825

Alle Gehäuse								DIN 32676 R. A				BS 4825			
Nennweite		Antriebs-größe Ø													
[mm]	[Zoll]	[mm]	Ø A	B	C	E	H	LC	Ø D1C	Ø D2C	Ø D3C	LC	Ø D1C	Ø D2C	Ø D3C
8	1/4"	50	64,5	17,15	6,1	19,8	129	-	-	-	-	89	25	20,22	7,1
10	3/8"	50	64,5	17,15	6,1	19,8	144	-	-	-	-	89	25	20,22	10,3
15	1/2"	70	91	30,5	8,5	23,3	161	110	34	27,5	16	102	25	20,22	16,7
20	3/4"	70	91	30,5	8,5	23,3	171	119	34	27,5	20	-	-	-	-
25	1"	70	91	30,5	8,5	23,3	174	129	50,5	43,5	26	114	50,5	43,5	22,2
		90	120	30,5	8,5	23,3	207	129	50,5	43,5	26	114	50,5	43,5	22,2
40	1 1/2"	130	159	30,5	8,5	23,3	288	161	50,5	43,5	38	140	50,5	43,5	34,9
50	2"	130	159	30,5	8,5	23,3	311	192	64	56,5	50	159	64	56,5	47,6

Auf Anfrage: ISO 2852/SMS 3017

Nennweite		Antriebsgröße Ø									
[mm]	[Zoll]	[mm]	Ø A	B	C	E	H	LC	Ø D1C	Ø D2C	Ø D3C
25	1"	70	91	30,5	8,5	23,3	174	129	50,5	43,5	22,6
		90	120	30,5	8,5	23,3	207	129	50,5	43,5	22,6

DTS 1000089745 DE Version: K Status: RL (released | freigegeben | validé) printed: 09.05.2016

Bestell-Hinweis für Ventilsystem On/Off ELEMENT Typ 8801-DF

Ein **Ventilsystem On/Off ELEMENT Typ 8801-DF** besteht aus einem **Membranventil Typ 2103** und einer Ventilansteuerung Steuerkopf **Typ 8691/8695** oder einer pneumatischen Ansteuerung **Typ 8690/8697** (siehe entsprechendes Datenblatt).
Für die Konfiguration weiterer Ventil-Systeme benutzen Sie bitte das Blatt Angebotsanfrage auf Seite 13-15. zur Seite
Sie bestellen zwei Komponenten und erhalten ein komplett montiertes und geprüftes Ventil.

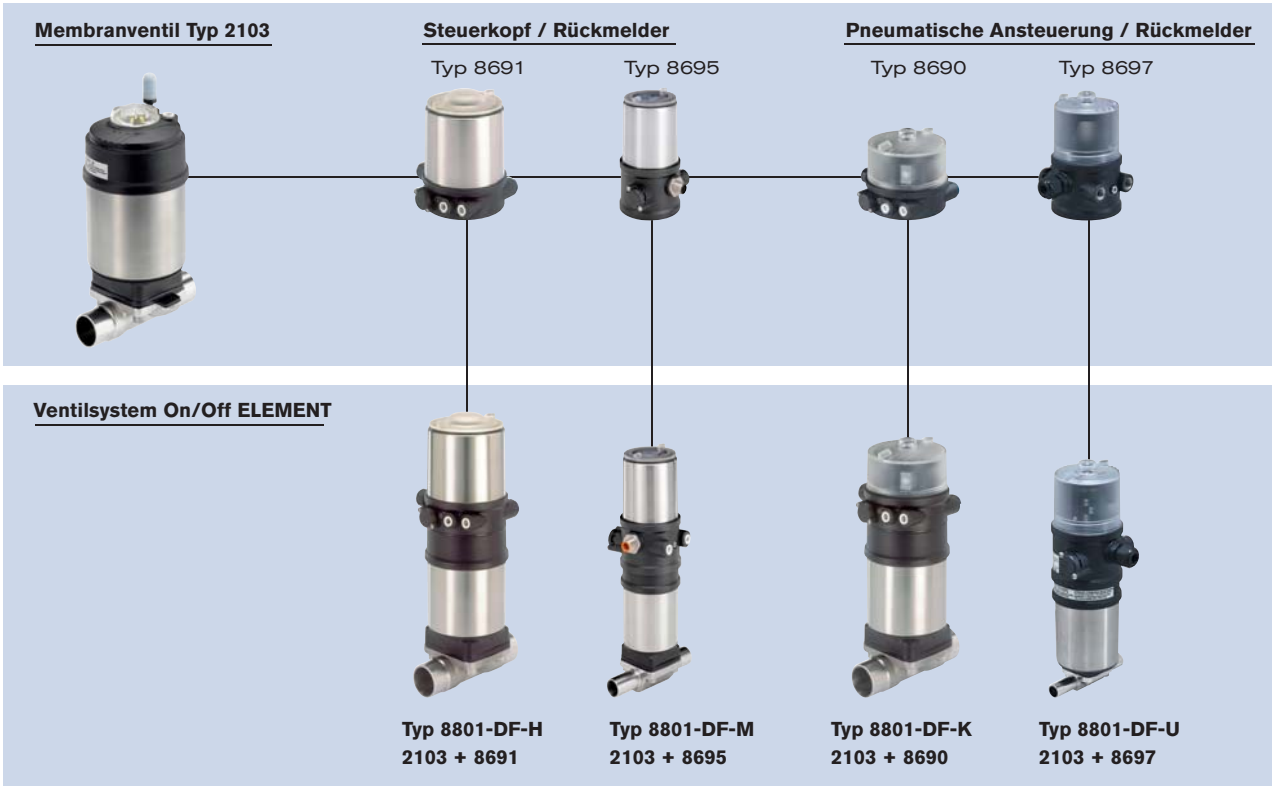

Eine detaillierte Beschreibung der Steuerköpfe und pneumatischen Ansteuerungen befindet sich auf der nächsten Seite. →

DTS 1000089745 DE Version: K Status: RL (released | freigegeben | validé) printed: 09.05.2016

Bestell-Hinweis für Ventilsystem On/Off ELEMENT Typ 8801-DF, *Fortsetzung*

Steuerkopf / Rückmelder



Mehr Infos

Typ 8691
Antriebsgrösse 70/90/130



Mehr Infos

Typ 8695
Antriebsgrösse 50

Der Steuerkopf Typ 8691/ 8695 ist für den integrierten Anbau an Prozessventile der Reihe 21XX optimiert. Die Erfassung der Ventilstellung erfolgt kontaktlos über ein analoges Sensorelement, welches bei der Inbetriebnahme die Ventilendlagen automatisch mittels Teach-Funktion erkennt und speichert. Das integrierte Pilotventil steuert einfach- oder doppeltwirkende Antriebe. Der Schaltstatus des Ventils wird über farbige Hochleistungs-LED angezeigt.

Eigenschaften
- Statusanzeige über farbige Hochleistungs-LED
- Verschleißfreier induktiver Positionsensor
- Pilotventil mit Handbetätigung
- Teach-Funktion zur automatischen Erkennung der Ventilendlagen
- Hygienisches Edelstahldesign
- Leicht zu reinigen chemisch beständiges Gehäuse nach IP 65/67, 4X Rating
- AS-Interface order DeviceNet Feldbuskommunikation

Kundennutzen
- Einfache und sichere Inbetriebnahme mittels Teach-Funktion
- Einfach Prozess-Monitoring und Störungserkennung durch sichtbare farbige Hochleistungs-LEDs
- Hohe Anlagenverfügbarkeit durch erhöhte Antriebslebensdauer mittels Federkammerbelüftung
- Minimaler Platzbedarf in der Anlagenverrohrung für mehr Flexibilität in der Anlagengestaltung

Pneumatische Ansteuerung / Rückmelder



Mehr Infos

Typ 8690
Antriebsgrösse 70/90/130



Mehr Infos

Typ 8697
Antriebsgrösse 50

Die pneumatische Ansteuerung Typ 8690 / 8697 ist für den integrierten Anbau an Prozessventile der Reihe 21XX optimiert. Mechanische oder induktive Endschalter erfassen die Ventilstellung. Das integrierte Pilotventil steuert einfach- oder doppelt (8690) wirkende Antriebe.

Eigenschaften
- Optische Stellungsanzeige
- Mechanische oder induktive Näherungsschalter zur Endlagenerfassung
- Pilotventil mit Handbetätigung
- Kompaktes Design
- Leicht zu reinigen, chemisch beständiges Gehäuse nach IP 65/67, 4X Rating
- Optional eigensichere Ausführung nach ATEX / IECEx

Kundennutzen
- Einfache und sichere Inbetriebnahme mittels Teach-Funktion (Typ 8697)
- Signalsicherheit durch die selbsttätige Einstellung der Endlagenschalter
- Minimaler Platzbedarf in der Anlagenverrohrung für mehr Flexibilität in der Anlagengestaltung

Klicken Sie bitte auf die Box "Mehr Infos". Sie werden zu unserer Webseite für dieses Produkt weitergeleitet, wo Sie das Datenblatt herunterladen können.

DTS 1000089745 DE Version: K Status: RL (released | freigegeben | validé) printed: 09.05.2016

Abmessungen für Ventilsystem On/Off ELEMENT Typ 8801-DF [mm]

Abmessungen Ventilsystem On/Off ELEMENT Typ 8801-DF-K *(mit pneum. Ansteuerung Typ 8690)*

Schweißanschluss

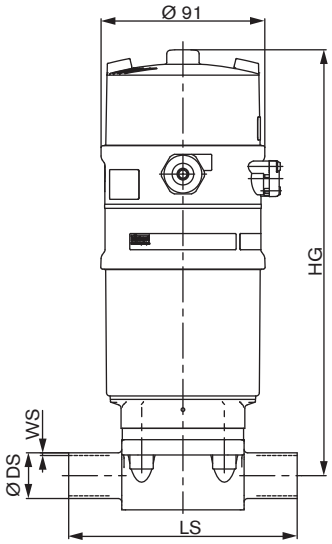

EN ISO 1127/ISO 4200/DIN 11866 R. B und DIN 11850 R. 2/DIN 11866 R. A (SMS 3008 auf Anfrage)

Nennweite		Antriebs-größe Ø			EN ISO 1127/ ISO 4200/ DIN 11866 R. B		DIN 11850 R. 2/ DIN 11866 R. A		SMS 3008 (auf Anfrage)	
[mm]	[Zoll]	[mm]	HG	LS	Ø DS	WS	Ø DS	WS	Ø DS	WS
15	1/2"	70	224	110	21,3	1,6	19	1,5	–	–
20	3/4"	70	234	119	26,9	1,6	23	1,5	–	–
25	1"	70	237	129	33,7	2,0	29	1,5	25	1,2
		90	270	129	33,7	2,0	29	1,5	25	1,2
40	1 1/2"	130	351	161	48,3	2,0	41	1,5	38	1,2
50	2	130	374	192	60,3	2,0	53	1,5	51	1,2

Clampanschluss

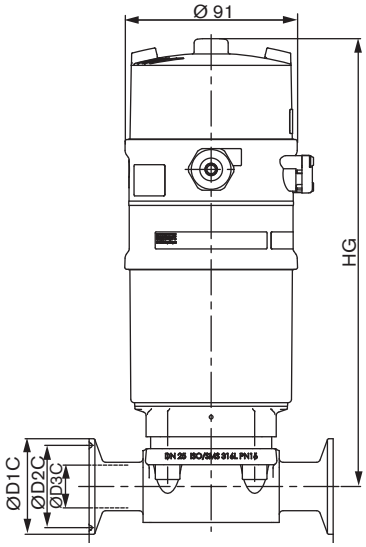

DIN 32676 Reihe A und BS 4825

Nennweite		Antriebs-größe Ø		DIN 32676 R. A				BS 4825			
[mm]	[Zoll]	[mm]	HG	LC	Ø D1C	Ø D2C	Ø D3C	LC	Ø D1C	Ø D2C	Ø D3C
15	1/2"	70	224	110	34	27,5	16	102	25	20,22	16,7
20	3/4"	70	234	119	34	27,5	20	-	-	-	-
25	1"	70	237	129	50,5	43,5	26	114	50,5	43,5	22,2
		90	270	129	50,5	43,5	26	114	50,5	43,5	22,2
40	1 1/2"	130	351	161	50,5	43,5	38	140	50,5	43,5	34,9
50	2	130	374	192	64,0	56,5	50	159	64	56,5	47,6

On request: ISO 2852/SMS 3017

Nennweite		Antriebs-größe Ø					
[mm]	[Zoll]	[mm]	HG	LC	Ø D1C	Ø D2C	Ø D3C
25	1"	70	237	129	50,5	43,5	22,6
		90	270	129	50,5	43,5	22,6
40	1 1/2"	130	351	161	50,5	43,5	35,6
50	2	130	374	192	50,5	56,5	48,6

DTS 1000089745 DE Version: K Status: RL (released | freigegeben | validé) printed: 09.05.2016

Abmessungen für Ventilsystem On/Off ELEMENT Typ 8801-DF [mm], *Fortsetzung*

Abmessungen Ventilsystem On/Off ELEMENT Typ 8801-DF-H *(mit Steuerkopf Typ 8691)*

Schweißanschluss

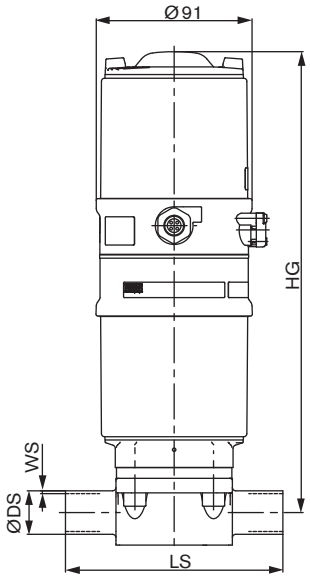

EN ISO 1127/ISO 4200/DIN 11866 R. B und DIN 11850 R. 2/DIN 11866 R. A (SMS 3008 auf Anfrage)

Nennweite		Antriebs-größe Ø			EN ISO 1127/ ISO 4200/ DIN 11866 R. B		DIN 11850 R. 2/ DIN 11866 R. A		SMS 3008 (auf Anfrage)	
[mm]	[Zoll]	[mm]	HG	LS	Ø DS	WS	Ø DS	WS	Ø DS	WS
15	1/2"	70	257	110	21,3	1,6	19	1,5	–	–
20	3/4"	70	267	119	26,9	1,6	23	1,5	–	–
25	1"	70	1270	129	33,7	2,0	29	1,5	25	1,2
		90	303	129	33,7	2,0	29	1,5	25	1,2
40	1 1/2"	130	384	161	48,3	2,0	41	1,5	38	1,2
50	2	130	407	192	60,3	2,0	53	1,5	51	1,2

Clampanschluss

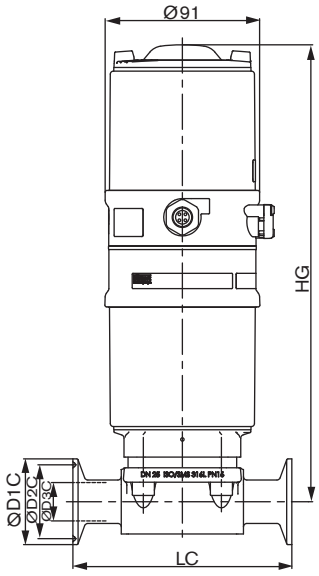

DIN 32676 Reihe A und BS 4825

Nennweite		Antriebs-größe Ø		DIN 32676 R. A				BS 4825			
[mm]	[Zoll]	[mm]	HG	LC	Ø D1C	Ø D2C	Ø D3C	LC	Ø D1C	Ø D2C	Ø D3C
15	1/2"	70	257	110	34	27,5	16	102	25	20,22	16,7
20	3/4"	70	267	119	34	27,5	20	-	-	-	-
25	1"	70	1270	129	50,5	43,5	26	114	50,5	43,5	22,2
		90	303	129	50,5	43,5	26	114	50,5	43,5	22,2
40	1 1/2"	130	384	161	50,5	43,5	38	140	50,5	43,5	34,9
50	2	130	407	192	64,0	56,5	50	159	64	56,5	47,6

Auf Anfrage: ISO 2852/SMS 3017

Nennweite		Antriebs-größe Ø					
[mm]	[Zoll]	[mm]	HG	LC	Ø D1C	Ø D2C	Ø D3C
25	1"	70	270	129	50,5	43,5	22,6
		90	303	129	50,5	43,5	22,6
40	1 1/2"	130	384	161	50,5	43,5	35,6
50	2	130	407	192	64,0	56,5	48,6

DTS 1000089745 DE Version: K Status: RL (released | freigegeben | validé) printed: 09.05.2016

Abmessungen für Ventilsystem On/Off ELEMENT Typ 8801-DF [mm], *Fortsetzung*

Abmessungen Ventilsystem On/Off ELEMENT Typ 8801-DF-M *(mit Steuerkopf Typ 8695)*

Schweißanschluss

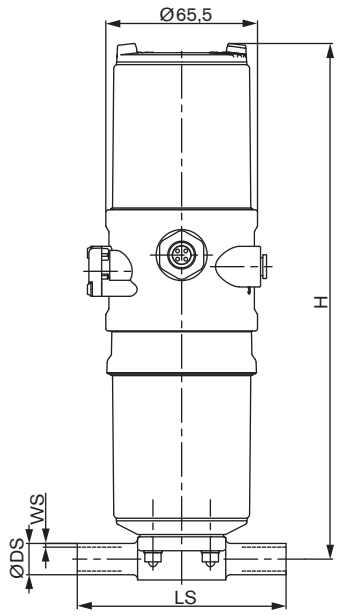

EN ISO 1127/ISO 4200/DIN 11866 Reihe B und DIN 11850 Reihe 2/DIN 11866 Reihe A

Nennweite		Antriebs-größe Ø			EN ISO 1127/ ISO 4200/ DIN 11866 R. B		DIN 11850 R. 2/ DIN 11866 R. A	
[mm]	[Zoll]	[mm]	H	LS	Ø DS	WS	Ø DS	WS
08	1/4"	50	223	90	13,5	1,6	-	-
10	3/8"	50	223	90	17,2	1,6	13,0	1,5

DIN 11850 Reihe 0

Nennweite		Antriebs-größe Ø				
[mm]	[Zoll]	[mm]	H	LS	Ø DS	WS
04	-	50	223	90	6	1,0
06	-	50	223	90	8	1,0

Clampanschluss

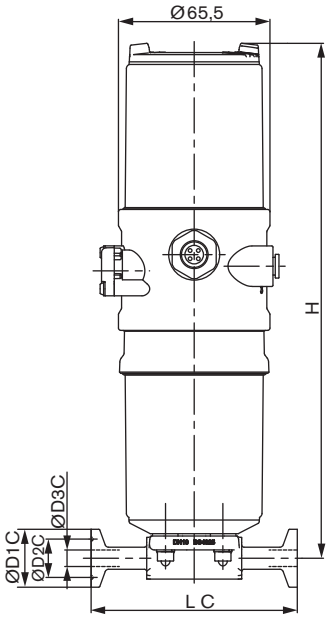

BS 4825

Nennweite		Antriebs-größe Ø		BS 4825			
[mm]	[Zoll]	[mm]	HG	LC	Ø D1C	Ø D2C	Ø D3C
8	1/4"	50	223	89	25	20,22	7,1
10	3/8"	50	223	89	25	20,22	10,3

DTS 1000089745 DE Version: K Status: RL (released | freigegeben | validé) printed: 09.05.2016

Abmessungen Ventilsystem On/Off ELEMENT Typ 8801 [mm]

Abmessungen Ventilsystem On/Off ELEMENT Typ 8801 mit elektrischem Stellungsrückmelder Typ 8697

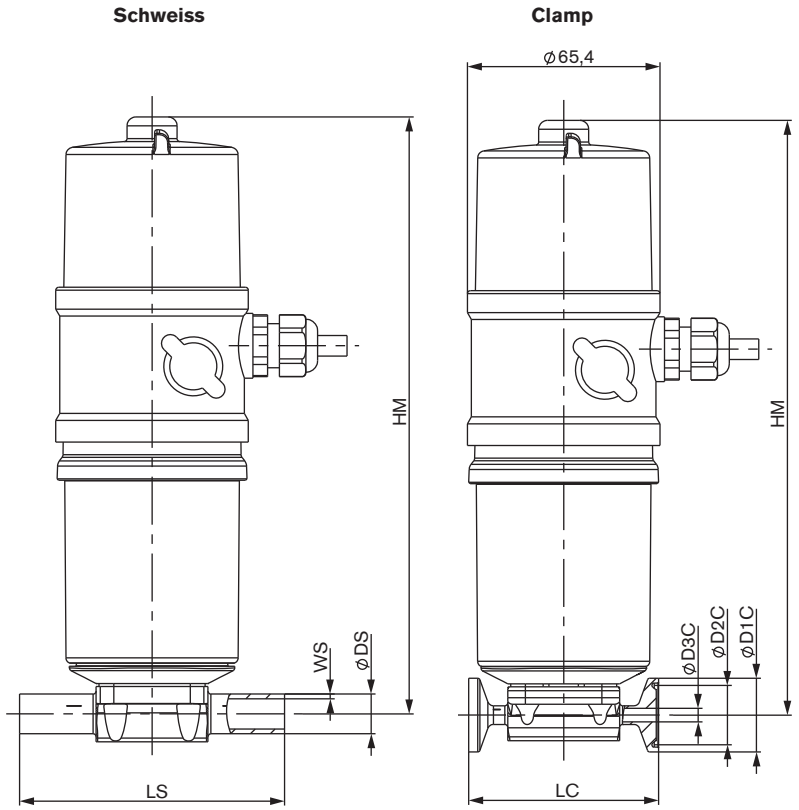

Anschluss-größe [mm]	Antriebs-größe [mm]	Anschluss [mm] Schweiß EN ISO 1127 / ISO 4200 / DIN 11866 / Reihe B				DIN 11850 Reihe 2 DIN 1186 Reihe A				Clamp				
		HM	LS	ØDS	WS	HM	LS	ØDS	WS	HM	LC	D1C	D2C	D3C
8	50	190,9	90	13,5	1,6					190,9	89	25	20,22	7,1
10	50					190,9	90	17,2	1,6	190,9	89	25	20,22	10,3

DTS 1000089745 DE Version: K Status: RL (released | freigegeben | validé) printed: 09.05.2016

bürkert

Ventildaten, Spezifikationsschlüssel - Angebotsanfrage

Beispiel	2103	A	15	AB	VG	SA42	NO06
Spezifikationsschlüssel	2103				VG		

(Bitte treffen Sie eine Auswahl)

STEUERFUNKTION

A	in Ruhestellung durch Federkraft geschlossen
B	in Ruhestellung durch Federkraft geöffnet
I	doppeltwirkend

NENNWEITE [mm] (Membran)

04
06
08
10
15
20
25
32
40
50

DICHTWERKSTOFF

AB	EPDM in Nahrungsmittelqualität
AD	EPDM
EA	PTFE/EPDM
FF	FKM
EU	Advanced PTFE/EPDM 2-teilig

GEHÄUSEWERKSTOFFE

VG	Feinguss Edelstahl 316L/1,4435

VARIABLE CODES

NO06	Innen mechanisch poliert Ra=0,8µm
NO18	Innen mechanisch poliert Ra=1,6µm
NO16	Innen elektropoliert Ra=0,6µm

Standard



DN [mm]	Schweiß-Leitungsanschluss EN ISO 1127/ ISO 4200 DIN 11866 R. B	SMS 3008	DIN 11850 R. 0	DIN 11850 R. 1	DIN 11850 R. 2 DIN 11866 R. A	DIN 11850 R. 3	BS4825	ASME BPE DIN 11866 R. C
4			SC40 - 6,0x1,0					
6	SA78 - 10,2x1,6		SC41 - 8,0x1,0					SA89 - 3,17x0,56
8	SA40 - 13,5x1,6		SC42 - 10,0x1,0				SODB - 6,35x1,2	SA90 - 6,35x0,89
10	SA41 - 17,2x1,6			SF40 - 12,0x1,0	SD40 - 13,0x1,5	SE40 - 14,0x2,0	SODC - 9,53x1,2	SA91 - 9,53x0,89
15	SA42 - 21,3x1,6	SA58 - 12,0x1,0	SC43 - 18,0x1,5	SF41 - 18,0x1,0	SD42 - 19,0x1,5	SE42 - 20,0x2,0	SODD - 12,7x1,2	SA92 - 12,7x1,65
20	SA43 - 26,9x1,6	SA59 - 18,0x1,0	SC44 - 22,0x1,5	SF42 - 22,0x1,0	SD43 - 23,0x1,5	SE43 - 24,0x2,0	SODE - 19,05x1,2	SA93 - 19,05x1,65
25	SA44 - 33,7x2,0	SA60 - 25,0x1,2	SC45 - 28,0x1,5	SF43 - 28,0x1,0	SD44 - 29,0x1,5	SE44 - 30,0x2,0		SODF - 25,4x1,65
32	SA45 - 42,4x2,0	SA61 - 33,7x1,2	SC46 - 34,0x1,5	SF44 - 34,0x1,0	SD45 - 35,0x1,5	SE45 - 36,0x2,0		
40	SA46 - 48,3x2,0	SA62 - 38,0x1,2	SC47 - 40,0x1,5	SF45 - 40,0x1,0	SD46 - 41,0x1,5	SE46 - 42,0x2,0		SODH - 38,1x1,65
50	SA47 - 60,3x2,0	SA63 - 51,0x1,2	SC48 - 52,0x1,5	SF46 - 52,0x1,0	SD47 - 53,0x1,5	SE47 - 54,0x2,0		SODI - 50,8x1,65

DN [mm]	Clamp-Leitungsanschluss Clamp 34,0 ähnlich DIN 32676 R. B (ISO-Rohr (ISO4200))	DIN 32676 R. A (DIN-Rohr (DIN11850))	DIN 32676 S. B (ISO-Rohr (ISO4200))	ASME BPE	BS 4825 (Clamp BS 4825-3, Rohr BS 4825-1)
8	TC51 - 13,5x1,6 Cl: 34,0	TD40 - 10,0x1,0 Cl: 25,0	TC40 - 13,5x1,6 Cl: 25,0	TG50 - 6,35x0,89 Cl: 25,0	
10	TC41 - 17,2x1,6 Cl: 34,0	TD41 - 13,0x1,5 Cl: 34,0	TC53 - 17,2x1,6 Cl: 25,0	TG01 - 9,53x0,89 Cl: 25,0	
15	TC42 - 21,3x1,6 Cl: 34,0	TD42 - 19„0x1,5 Cl: 34,0	TC52 - 21,3x1,6 Cl: 50,5	TG02 - 12,7x1,65 Cl: 25,0	TH42 - 12,7x1,2 Cl: 25,0
20		TD43 - 23,0x1,5 Cl: 34,0	TC43 - 26,9x1,6 Cl: 50,5	TG03 - 19,05x1,65 Cl: 25,0	TH43 - 19,05x1,2 Cl: 25,0
25		TD44 - 29,0x1,5 Cl: 50,5	TC44 - 33,7x2,0 Cl: 50,5	TG04 - 25,4x1,65 Cl: 50,5	
40		TD46 - 41,0x1,5 Cl: 50,5	TC46 - 48,3x2,0 Cl: 64,0	TG05 - 38,1x1,65 Cl: 50,5	
50		TD47 - 53,0x1,5 Cl: 64,0	TC47 - 60,3x2,0 Cl: 77,5	TG06 - 50,8x1,65 Cl: 64,0	

DTS 1000089745 DE Version: K Status: RL (released | freigegeben | validé) printed: 09.05.2016

bürkert

Hinweis
Sie können die Felder direkt in der Datei ausfüllen, bevor Sie das Formular ausdrucken

Ventilsystem On/Off ELEMENT Typ 8801-TB – Angebotsanfrage

Bitte ausfüllen und mit Ihrer Anfrage oder Bestellung an Ihr zuständiges Bürkert-Vertriebs-Center senden*

Firma	Ansprechpartner
Kunden-Nr.	Abteilung
Strasse	Tel./Fax
PLZ-Ort	E-Mail

■ = Mussfelder Stückzahl Liefertermin

Betriebsdaten

Rohrabmessungen DN PN
Rohrwerkstoff
■ **Prozessmedium**
■ **Zustand Medium** ☐ Flüssigkeit ☐ Dampf ☐ Gas

Ventildaten

Spezifikationsschlüssel 2103 VG
(von S. 13 automatisch übertragen)

Oberflächengüte (außer Standard) innen µm außen µm
Steuerdruck min. max.
Atex II 2GD Mechanisch ☐

Daten Ansteuerung

Klicken Sie bitte auf die Box "Mehr Infos"… Sie werden zu unserer Webseite für dieses Produkt weitergeleitet, wo Sie das Datenblatt herunterladen können.

Steuerkopf / Rückmelder

☐ **Typ 8691** Mehr Infos
Für Antriebsgrösse 70/90/130



☐ **Typ 8695** Mehr Infos
Für Antriebsgrösse 50



- Induktiver Positionsensor mit automatischer Teach-Funktion
- Farbige Hochleistungs-LEDs
- Mit/ohne Pilotventil für einfach- oder doppeltwirkende Antriebe
- Feldbuskommunikation
- Hygienisches Edelstahldesign

Pneumatische Funktion
☐ Einfachwirkend
☐ Doppeltwirkend
☐ Ohne Pilotventil

Elektrischer Anschluss
☐ Kabeldurchführung
☐ M12 Steckverbinder

Kommunikation
☐ AS-Interface
☐ DeviceNet
☐ ohne

Zulassungen
☐ ATEX Kat. 3GD, IECEx
☐ ohne

Pneumatische Ansteuerung / Rückmelder

☐ **Typ 8690** Mehr Infos
Für Antriebsgrösse 70/90/130



☐ **Typ 8697** Mehr Infos
Für Antriebsgrösse 50



- Optische Stellungsanzeige
- Mikro- oder Näherungsschalter für Endlagenrückmeldung
- Mit/ohne Pilotventil für einfach- oder doppeltwirkende Antriebe
- Optional eigensichere Ausführung nach ATEX / IECEx

Pneumatische Funktion
☐ Einfachwirkend
☐ Doppeltwirkend (nur 8690)
☐ Ohne Pilotventil

Endlagenrückmelder Anzahl
☐ 1x
☐ 2x

Endlagenrückmelder
☐ Mikro-Schalter 24V DC
☐ Mikro-Schalter 50 – 225 V DC/AC (nur 8697)
☐ Induktiver Schalter 3-Leiter PNP
☐ Induktiver Schalter 2-wire NAMUR
☐ Induktiver Schalter 2-wire 24V DC
☐ ohne

Elektrischer Anschluss
☐ Kabeldurchführung
☐ M12 Steckverbinder

Zulassungen
☐ ATEX Kat. 3GD, IECEx
☐ ATEX Kat. 2DG, IECEx
☐ ohne

Fortsetzung auf nächster Seite →

DTS 1000089745 DE Version: K Status: RL (released | freigegeben | validé) printed: 09.05.2016

Ventilsystem On/Off ELEMENT Typ 8801-DF - Angebotsanfrage, *Fortsetzung*

Zertifizierungen

- ☐ Bescheinigung für die Erfüllung der Bestellung EN-ISO 10204 2.1 (Bestell-Nr. 440 788)
- ☐ Testbericht EN-ISO 10204 2.2 (Bestell-Nr. 803 722)
- ☐ Konformitätszertifizierung für Rohmaterial EN-ISO 10204 3.1 (wird mitgeliefert)
- ☐ Bescheinigung nach FDA und USP

Bemerkung / Sketch

Formular zurücksetzen

DTS 1000089745 DE Version: K Status: RL (released | freigegeben | validé) printed: 09.05.2016

*Klicken Sie bitte hier, um die für Sie zuständige Bürkert Niederlassung in Ihrer Nähe zu finden → www.burkert.com

Änderungen vorbehalten.
© Christian Bürkert GmbH & Co. KG