bürkert
FLUID CONTROL SYSTEMS



2/2-Wege Geradsitz-Regelventil, Muffenanschluss, DN 10-65

- Classic Design mit wechselbaren Ventilsitzen; 3 bis 5 Kvs-Werte pro Anschluss
- Ausgezeichnete Regelgüte
- Kompakt bauweise
- Baulänge gemäß internationalen Industrie-Standards
- Hohe Betriebssicherheit

Typ 2712 kombinierbar mit



Typ 8692/8693
Positioner / Prozess-regler TopControl



Typ 8694
Positioner TopControl Basic



Typ 8630
Positioner TopControl continuous



Typ 8635
Positioner SideControl



Typ 8792/93
SideControl Remote-Ausführungen



Typ 8030
Durchflusssensor

Das System 2712 wurde spezifisch für die zuverlässige Regelung bei Anwendungen geschaffen, wo die Regelgenauigkeit an erster Stelle steht. Das 2712 besteht aus einem ganz aus Edelstahl gefertigten Ventilkörper, kombiniert mit Classic Stellantrieben von Bürkert. Jeder Geradsitz-Ventilkörper kann mit drei bis fünf verschiedenen Ventilsitzgrößen ausgerüstet werden. Diese Parabel-Ventilsitze ergeben eine zuverlässige und wiederholbare Kennlinie für die Veränderung des Durchsatzes. Die Ventilkegel sind entweder in Edelstahl oder mit einer dauerhaften PTFE-Dichtung für dichten Abschluss lieferbar. Bei Betätigung durch die SideControl 8635, SideControls 8792/93 Remote-ausführungen oder TopControl 8694/8692/8693/8630 bildet es ein einzigartiges Regelventilsystem, das entweder als einfacher, genauer Positioner oder als selbsteinstellender PID-Prozessregler für Durchsatz, Temperatur oder Druck betrieben werden kann.

Erprobte Anwendungen

- Feinchemie-Druck- und Durchsatzregelung
- Hochpräzise Prüfstandausrüstungen
- Nährmittel-, Getränke- und Pharmazeutik-CIP/SIP und Hilfsprozesse mit Dampf
- Pharmazeutische Sterilisatoren
- Präzisions-Destillierapparate
- Sterilverpackungsmaschinen

Technische Daten	
Werkstoffe Gehäuse Antrieb	 Feinguss Edelstahl 316L (entspricht 1.4409) PA Polyamid (PPS auf Anfrage)
Sitzabdichtung	Stahl/Stahl, PTFE/Stahl
Sitzleckage gem. IEC 534-4/EN 1349	Leckageklasse IV für Stahl/Stahl Leckageklasse VI für PTFE/Stahl
Prozessmedien Gase und Flüssigkeiten (Vakuumausfühung auf Anfrage)	Für neutrale Gase, Wasser, Alkohol, Öle, Brenn-stoffe, Hydraulikflüssigkeiten, Salzlösungen, Laugen, organische Lösungsmittel, Dampf (10 bar/+180 °C)
Viskosität	max. 600 mm²/s
Stopfbuchse	PTFE V-Ringe (Silikon geschmiert) mit Federkompensation
Nenndruck	PN 25 (Gehäuse)
Temperaturen Medien Umgebung	 -10°C bis +180°C[1] (max. +130°C empfohlen für Sitz-abdichtung PTFE/Stahl) -10°C to +60°C[1] Antriebe 80 bis 125 mm -10°C to +50°C Antriebe 175 und 225 mm
Steuermedium	Druckluft
Steuerdruck	5,5 bis 7 bar Antriebe 80 bis 125 mm 5 bis 6 bar Antriebe 175 und 225 mm
Steuerluftanschlüsse	G 1/4 Edelstahl
Anströmung	Unter Sitz
Wechselbarer Regelkegel/Sitz	Verschiedene Kvs-Werte pro Anschlussgröße (siehe Tabelle S. 2)
Stellverhältnis (Kvs/KvO)	50:1 25:1 für Sitz DN6 10:1 für Sitz DN4

[1] Hochtemperaturversion auf Anfrage

Fortsetzung nächste Seite

Inhalt





Ventilangaben		System Continuous Classic		Angebotsanfrage	
Typ 2712 Muffe		**Typ 8802-GB**		**Typ 8802-GB**	
Technische Daten & Bestell-Info	S. 1-12	Bestell-Hinweis & Technische Daten	S. 13-17		S. 18

DTS 1000097677 DE Version: G Status: RL (released | freigegeben | validé) printed: 18.03.2015

Technische Daten, Forts.

Technische Daten		
Leitungsanschlüsse		
Muffenanschluss	G	▪ DIN ISO 228 T1
	NPT	▪ ASA B2.1
	Rc	▪ ISO 7
Einbaulage		Beliebig, vorzugsweise senkrecht

Kv-Werte

Anschlussgröße (Rohr) ISO, DIN [mm]	Antriebs-größe [mm]	Nennweite DN (Sitz) [mm]										
		04	06	08	10	15	20	25	32	40	50	65
10	80	0,5	1,2	2,0	2,7	–	–	–	–	–	–	–
15	80	0,5	1,2	2,1	3,1	4,3	–	–	–	–	–	–
20	80	–	–	–	3,2	5,2	7,1	–	–	–	–	–
25	80	–	–	–	–	5,3	7,2	12,0	–	–	–	–
32	100	–	–	–	–	–	8,0	13,0	17,8	–	–	–
40	100	–	–	–	–	–	–	13,6	20,2	23,8	–	–
50	125	–	–	–	–	–	–	–	21,0	24,6	37,0	–
65	125	–	–	–	–	–	–	–	–	17,5	26,0	52,0
	175	–	–	–	–	–	–	–	–	25,5	39,5	62,0

Durchflusskennlinie und Beschreibung

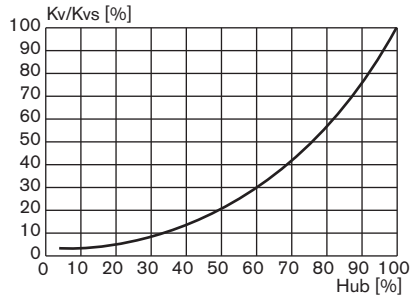

Für detaillierte Werte siehe bitte die Tabelle auf der nächsten Seite

Bemerkungen zur Durchflusskennlinie

- Gleichprozentiger Parabolkegel für DN8...DN65
- Linearkegel für die Nennweiten DN4 und DN6
- Durchflusskennlinie nach DIN EN 60534-2-4
- Theoretisches Stellverhältnis (Kvs/Kvo):
  50:1 bei Sitzen DN8...DN65
  25:1 bei Nennweite DN6
  10:1 bei Sitz DN4
- KVR-Wert bei 5% des Hubes für DN > 10 mm
  KVR-Wert bei 10% des Hubes für DN ≤ 10 mm

(KVR-Wert = kleinsterKv-Wert, bei dem die Neigungstoleranz nach DIN EN 60534-2-4 noch eingehalten wird)

DTS 1000097677 DE Version: G Status: RL (released | freigegeben | validé) printed: 18.03.2015

Technische Daten, *Fortsetzung*

Kv-Werte [m³/h]

Anschluss-größe (Rohr)		Nennweite (Sitz)		An-triebs-größe	Hub [%]										
[mm]	[Zoll]	[mm]	[Zoll]	[mm]	5	10	20	30	40	50	60	70	80	90	100
10	3/8"	4	1/8"	80	0,04	0,05	0,10	0,16	0,22	0,27	0,32	0,36	0,40	0,44	0,50
		6	3/16"	80	0,05	0,12	0,32	0,48	0,62	0,76	0,88	0,98	1,07	1,13	1,20
		8	1/4"	80	0,06	0,07	0,09	0,12	0,18	0,26	0,42	0,61	0,92	1,50	2,00
		10	3/8"	80	0,09	0,11	0,13	0,19	0,30	0,48	0,73	1,00	1,60	2,3	2,7
15	1/2"	4	1/8"	80	0,04	0,05	0,10	0,16	0,22	0,27	0,32	0,36	0,40	0,44	0,50
		6	3/16"	80	0,05	0,12	0,32	0,48	0,62	0,76	0,88	0,98	1,07	1,13	1,20
		8	1/4"	80	0,07	0,08	0,11	0,13	0,19	0,27	0,43	0,63	0,95	1,60	2,1
		10	3/8"	80	0,09	0,11	0,15	0,19	0,31	0,49	0,75	1,10	1,70	2,5	3,1
		15	1/2"	80	0,14	0,17	0,22	0,35	0,52	0,80	1,20	1,80	2,7	3,7	4,3
20	3/4"	10	3/8"	80	0,11	0,12	0,16	0,20	0,33	0,52	0,77	1,20	1,8	2,6	3,2
		15	1/2"	80	0,14	0,17	0,22	0,35	0,52	0,80	1,20	1,80	2,9	4,0	5,2
		20	3/4"	80	0,20	0,25	0,30	0,45	0,70	1,10	1,60	2,4	3,5	5,2	7,1
25	1"	15	1/2"	80	0,14	0,17	0,22	0,35	0,52	0,80	1,20	1,80	2,9	4,1	5,3
		20	3/4"	80	0,20	0,25	0,31	0,47	0,70	1,10	1,60	2,5	3,8	5,4	7,2
		25	1"	80	0,35	0,38	0,65	1,00	1,50	2,2	3,4	5,1	7,0	9,4	12,0
32	1 1/4"	20	3/4"	100	0,22	0,25	0,35	0,50	0,75	1,10	1,60	2,5	3,8	5,8	8,0
		25	1"	100	0,40	0,47	0,73	1,10	1,60	2,5	3,7	5,4	7,5	10,3	13,0
		32	1 1/4"	100	0,48	0,60	0,85	1,30	2,1	3,1	4,5	6,8	10,2	14,0	17,8
40	1 1/2"	25	1"	100	0,40	0,50	0,75	1,10	1,70	2,6	3,8	5,6	8,0	10,7	13,6
		32	1 1/4"	100	0,48	0,60	0,85	1,30	2,1	3,2	4,6	6,9	11,0	15,0	20,2
		40	1 1/2"	100	0,60	0,70	1,10	1,70	2,7	4,0	6,0	9,2	13,8	18,2	23,8
50	2"	32	1 1/4"	125	0,48	0,60	0,90	1,30	2,1	3,2	4,6	6,9	11,6	16,0	21,0
		40	1 1/2"	125	0,60	0,70	1,00	1,70	2,6	4,0	5,9	9,2	14,0	18,9	24,6
		50	2"	125	0,90	1,10	1,90	2,9	4,5	6,8	10,5	15,5	22,0	29,3	37,0
65	2 1/2"	40	1 1/2"	125	0,45	0,65	0,95	1,30	1,90	2,8	4,00	5,50	7,8	11,7	17,5
		50	2"	125	0,70	1,00	1,60	2,4	3,5	4,9	6,90	9,80	14,1	19,9	26,0
		65	2 1/2"	125	0,80	1,30	2,1	3,2	5,5	9,1	14,7	24,5	37,6	45,6	52,0
		40	1 1/2"	175	0,45	0,55	0,85	1,30	2,0	3,1	4,60	6,80	10,7	17,2	25,5
		50	2"	175	0,75	0,90	1,50	2,3	3,5	4,9	7,1	11,0	17,5	26,0	39,5
		65	2 1/2"	175	1,10	1,40	2,1	3,2	4,9	8,0	12,0	18,5	31,5	46,5	62,0

DTS 1000097677 DE Version: G Status: RL (released | freigegeben | validé) printed: 18.03.2015

Bestell-Tabelle: Geradsitz-Ventile (ohne Positioner)

Muffenanschluss G: DIN ISO 228 T1, Anströmung unter Sitz

Steuer-funktion	Anschluss-größe (Rohr) [mm]	Anschluss-größe (Rohr) [Zoll]	Nennweite DN (Sitz) [mm]	Nennweite DN (Sitz) [Zoll]	Antriebs-größe Ø [mm	Betriebs-druck ≤+180°C [bar]	Bestell-Nr. Dichtungs-system Stahl/Stahl*	Bestell-Nr. Dichtungs-system PTFE/Stahl*
A 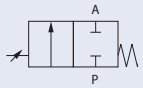 2/2-Wege-Ventil, NC in Ruhestel-lung durch Feder-kraft geschlossen	10	3/8”	4	1/8”	80	16,0	146 647	–
			6	3/16”	80	16,0	156 254	–
			8	1/4”	80	16,0	146 670	146 956
			10	3/8”	80	16,0	146 692	146 980
	15	1/2”	4	1/8”	80	16,0	146 113	–
			6	3/16”	80	16,0	151 376	–
			8	1/4”	80	16,0	145 856	146 968
			10	3/8”	80	16,0	146 704	146 992
			15	1/2”	80	16,0	146 732	147 020
	20	3/4”	10	3/8”	80	16,0	146 718	147 006
			15	1/2”	80	16,0	146 746	147 034
			20	3/4”	80	16,0	146 774	147 062
	25	1”	15	1/2”	80	16,0	146 760	147 048
			20	3/4”	80	16,0	146 788	147 076
			25	1”	80	16,0	146 814	147 102
	32	1 1/4”	20	3/4”	100	16,0	146 802	147 090
			25	1”	100	16,0	146 826	147 116
			32	1 1/4”	100	16,0	146 852	147 142
	40	1 1/2”	25	1”	100	16,0	146 838	147 128
			32	1 1/4”	100	16,0	146 864	146 185
			40	1 1/2”	100	16,0	146 892	147 181
	50	2”	32	1 1/4”	125	16,0	146 878	147 167
			40	1 1/2”	125	16,0	146 906	147 198
			50	2”	125	16,0	146 919	147 212
	65	2 1/2”	40	1 1/2”	125	15,0	155 746	155 967
			50	2”	125	15,0	155 784	156 004
			65	2 1/2”	125	10,0	155 841	156 066
			40	1 1/2”	175	15,0	155 766	155 987
			50	2”	175	15,0	155 804	156 024
			65	2 1/2”	175	15,0	155 863	156 087

*Sitzabdichtung-System:
- Stahl/Stahl: Regelkegel Edelstahl/Sitz Edelstahl
- PTFE/Stahl.: (weichdichtend) Regelkegel PTFE/Sitz Edelstahl

Weitere Ausführungen auf Anfrage

Werkstoff
Antrieb: PPS für Antriebsgrößen Ø 80-125 mm

Steuerfunktion
B (NO) in Ruhestellung durch Federkraft geöffnet

Mediumstemperatur
Ventile für Mediumstemperaturen bis +200°C oder bis -40°C

DTS 1000097677 DE Version: G Status: RL (released | freigegeben | validé) printed: 18.03.2015

Bestell-Tabelle: Geradsitz-Ventile (ohne Positioner)

Muffenanschluss NPT: ASA B2.1, Anströmung unter Sitz

Steuer-funktion	Anschluss-größe (Rohr) [mm]	Anschluss-größe (Rohr) [Zoll]	Nennweite DN (Sitz) [mm]	Nennweite DN (Sitz) [Zoll]	Antriebs-größe Ø [mm	Betriebs-druck ≤+180°C [bar]	Bestell-Nr. Dichtungs-system Stahl/Stahl*	Bestell-Nr. Dichtungs-system PTFE/Stahl*
A 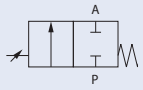 2/2-Wege-Ventil, NC in Ruhestel-lung durch Feder-kraft geschlossen	10	3/8”	4	1/8”	80	16,0	■	–
			6	3/16”	80	16,0	■	–
			8	1/4”	80	16,0	146 671	146 957
			10	3/8”	80	16,0	146 693	146 981
	15	1/2”	4	1/8”	80	16,0	146 659	–
			6	3/16”	80	16,0	■	–
			8	1/4”	80	16,0	146 682	146 969
			10	3/8”	80	16,0	146 705	146 993
			15	1/2”	80	16,0	146 733	147 021
	20	3/4”	10	3/8”	80	16,0	146 719	147 007
			15	1/2”	80	16,0	146 747	147 035
			20	3/4”	80	16,0	146 775	147 063
	25	1”	15	1/2”	80	16,0	146 761	147 049
			20	3/4”	80	16,0	146 789	147 077
			25	1”	80	16,0	146 815	147 103
	32	1 1/4”	20	3/4”	100	16,0	146 803	147 091
			25	1”	100	16,0	146 827	147 117
			32	1 1/4”	100	16,0	146 853	147 143
	40	1 1/2”	25	1”	100	16,0	146 839	147 129
			32	1 1/4”	100	16,0	146 865	147 154
			40	1 1/2”	100	16,0	146 893	147 182
	50	2”	32	1 1/4”	125	16,0	146 879	147 168
			40	1 1/2”	125	16,0	146 907	147 199
			50	2”	125	16,0	146 920	147 213
	65	2 1/2”	40	1 1/2”	125	16,0	155 747	155 968
			50	2”	125	16,0	155 785	156 005
			65	2 1/2”	125	10,0	155 842	156 067
			40	1 1/2”	175	16,0	155 767	155 988
			50	2”	175	16,0	155 805	156 025
			65	2 1/2”	175	16,0	155 864	156 088

*Sitzabdichtung-System:
- Stahl/Stahl: Regelkegel Edelstahl/Sitz Edelstahl
- PTFE/Stahl.: (weichdichtend) Regelkegel PTFE/Sitz Edelstahl

■ auf Anfrage

Weitere Ausführungen auf Anfrage

Werkstoff
Antrieb: PPS für Antriebsgrößen Ø 80-125 mm

Steuerfunktion
B (NO) in Ruhestellung durch Federkraft geöffnet

Mediumstemperatur
Ventile für Mediumstemperaturen bis +200°C oder bis -40°C

DTS 1000097677 DE Version: G Status: RL (released | freigegeben | validé) printed: 18.03.2015

bürkert

Bestell-Tabelle: Geradsitz-Ventile (ohne Positioner)

Muffenanschluss Rc: ISO 7, Anströmung unter Sitz

Steuer-funktion	Anschluss-größe (Rohr) [mm]	Anschluss-größe (Rohr) [Zoll]	Nennweite DN (Sitz) [mm]	Nennweite DN (Sitz) [Zoll]	Antriebs-größe Ø [mm	Betriebs-druck ≤+180°C [bar]	Bestell-Nr. Dichtungs-system Stahl/Stahl*	Bestell-Nr. Dichtungs-system PTFE/Stahl*
A 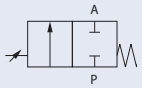 2/2-Wege-Ventil, NC in Ruhestel-lung durch Feder-kraft geschlossen	10	3/8”	4	1/8”	80	16,0	■	–
			6	3/16”	80	16,0	■	–
			8	1/4”	80	16,0	148 413	148 494
			10	3/8”	80	16,0	148 419	148 500
	15	1/2”	4	1/8”	80	16,0	■	–
			6	3/16”	80	16,0	■	–
			8	1/4”	80	16,0	148 416	148 497
			10	3/8”	80	16,0	148 422	148 503
			15	1/2”	80	16,0	148 431	148 511
	20	3/4”	10	3/8”	80	16,0	148 427	148 507
			15	1/2”	80	16,0	148 435	148 515
			20	3/4”	80	16,0	148 444	148 523
	25	1”	15	1/2”	80	16,0	148 439	148 519
			20	3/4”	80	16,0	148 448	148 527
			25	1”	80	16,0	148 456	148 535
	32	1 1/4”	20	3/4”	100	16,0	148 451	148 531
			25	1”	100	16,0	148 460	148 539
			32	1 1/4”	100	16,0	148 469	148 547
	40	1 1/2”	25	1”	100	16,0	148 464	148 543
			32	1 1/4”	100	16,0	148 473	148 551
			40	1 1/2”	100	16,0	148 482	148 559
	50	2”	32	1 1/4”	125	16,0	148 478	148 555
			40	1 1/2”	125	16,0	148 486	148 563
			50	2”	125	16,0	148 490	148 567
	65	2 1/2”	40	1 1/2”	125	16,0	155 748	155 969
			50	2”	125	16,0	155 786	156 006
			65	2 1/2”	125	10,0	155 843	156 068
			40	1 1/2”	175	16,0	155 768	155 989
			50	2”	175	16,0	155 807	156 026
			65	2 1/2”	175	16,0	155 865	156 089

*Sitzabdichtung-System:
- Stahl/Stahl: Regelkegel Edelstahl/Sitz Edelstahl
- PTFE/Stahl.: (weichdichtend) Regelkegel PTFE/Sitz Edelstahl

■ auf Anfrage

Weitere Ausführungen auf Anfrage

Werkstoff
Antrieb: PPS für Antriebsgrößen Ø 80-125 mm

Steuerfunktion
B (NO) in Ruhestellung durch Federkraft geöffnet

Mediumstemperatur
Ventile für Mediumstemperaturen bis +200°C oder bis -40°C

DTS 1000097677 DE Version: G Status: RL (released | freigegeben | validé) printed: 18.03.2015

Materialangaben

DN 10-65 (Antriebsgröße 80 bis 125 mm)

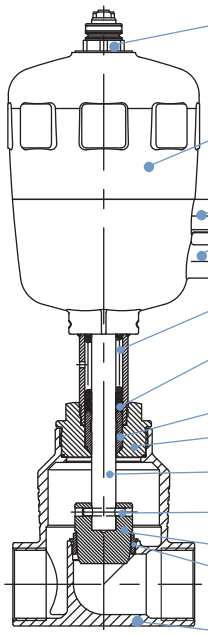

Adapter:	Edelstahl 1.4305
Antrieb:	PA Polyamid (PPS auf Anfrage)
Steuerluft-anschlüsse:	Edelstahl 1.4305
Feder:	Edelstahl 1.4568
Spindel-abdichtung:	PTFE
Abstreifer:	PTFE
Nippel:	Edelstahl 1.4401
Spindel:	Edelstahl 1.4401
Stift:	Edelstahl 1.4310
Regelkegel:	Edelstahl 1.4571 (+PTFE Scheibe für weiche Sitzabdichtung)
Ventilsitz:	Edelstahl 1.4571
Ventil-gehäuse:	Feinguss Edelstahl 316L

DN 65 (Antriebsgröße 175)

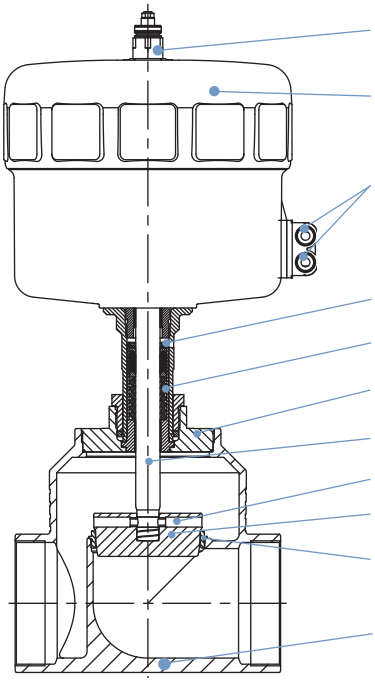

Adapter:	Edelstahl 1.4305
Antrieb:	PA Polyamid
Steuerluft-anschlüsse:	Edelstahl 1.4305
Spindel-abdichtung:	PTFE
Feder:	Edelstahl 1.4568
Nippel:	Edelstahl 1.4404
Spindel:	Edelstahl 1.4401
Stift:	Edelstahl 1.4310
Regelkegel:	Edelstahl 1.4571 (+PTFE Scheibe für weiche Sitzabdichtung)
Ventil-sitz:	Edelstahl 1.4571
Ventil-gehäuse:	Feinguss Edelstahl 316L

DTS 1000097677 DE Version: G Status: RL (released | freigegeben | validé) printed: 18.03.2015

Abmessungen [mm]

Anschlussgröße 10-65

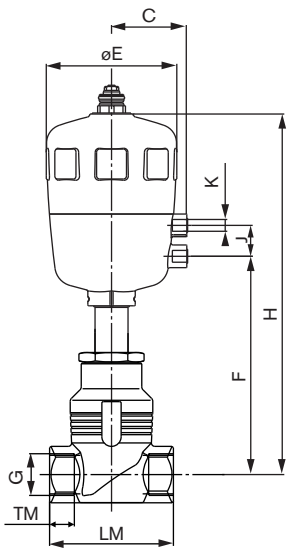

Anschlussgröße 65, Antriebsgröße 175

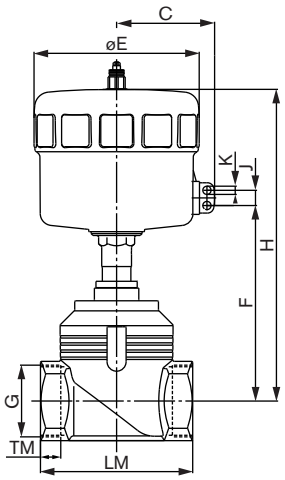

Alle Antriebe									G		NPT		Rc	
Anschluss-größe	Antriebs-größe	C	E	F	H	K	J	LM	G [Zoll]	TM	G [Zoll]	TM	G [Zoll]	TM
10	80	60	101	166	264	G 1/4	24	65	G 3/8	12	NPT 3/8	10,3	Rc 3/8	10,1
15	80	60	101	166	264	G 1/4	24	65	G 1/2	14	NPT 1/2	13,7	Rc 1/2	13,2
20	80	60	101	160	259	G 1/4	24	75	G 3/4	16	NPT 3/4	14,0	Rc 3/4	14,5
25	80	60	101	164	262	G 1/4	24	90	G 1	18	NPT 1	16,8	Rc 1	16,8
32	100	73	127	208	346	G 1/4	30	110	G 1 1/4	20	NPT 1 1/4	17,3	Rc 1 1/4	19,1
40	100	73	127	214	351	G 1/4	30	120	G 1 1/2	22	NPT 1 1/2	17,3	Rc 1 1/2	19,1
50	125	86	157	225	388	G 1/4	30	150	G 2	24	NPT 2	17,6	Rc 2	23,4
65	125	86	157	254	417	G 1/4	30	185	G 2 1/2	26	NPT 2 1/2	23,7	Rc 2 1/2	26,7
	175	130	211	289	479	G 1/4	24	185	G 2 1/2	26	NPT 2 1/2	23,7	Rc 2 1/2	26,7

DTS 1000097677 DE Version: G Status: RL (released | freigegeben | validé) printed: 18.03.2015

Ersatzteile für Typ 2712 – DN 10-65 (auf Anfrage)

Anschlussgröße 10 bis 65 kombiniert mit Antriebsgröße 80 bis 125 mm

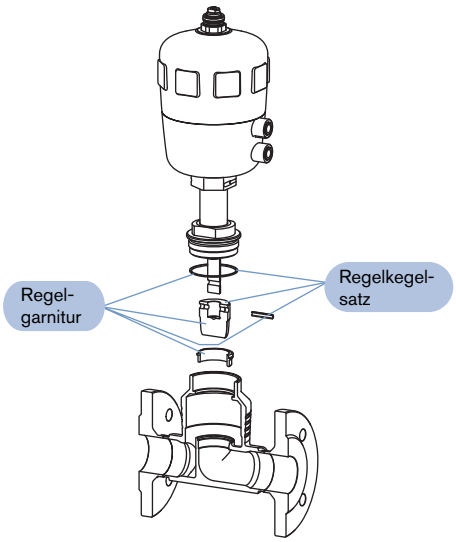

Anschlussgröße 65 kombiniert mit Antriebsgröße 175 mm

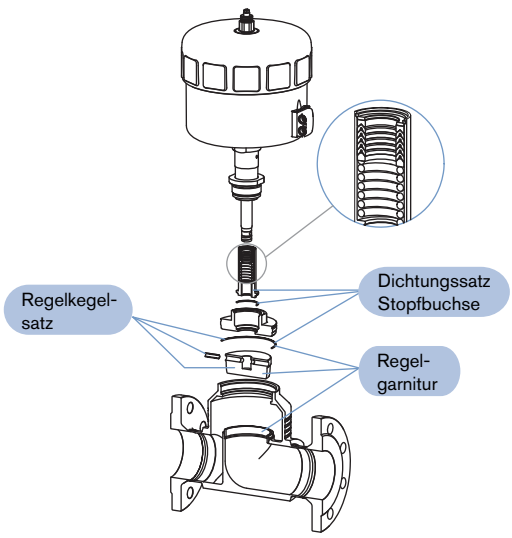

Weitere Prozessanschlüsse

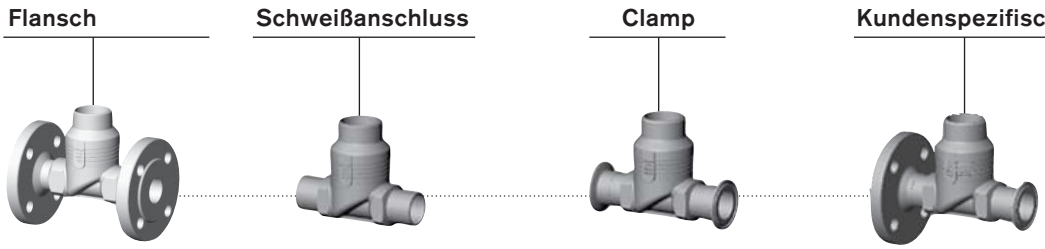

Flansch

- DIN 2634
- ASME B16,5
- JIS B2238

Schweißanschluss

- ISO 4200
- DIN 11850 R2
- BS 4825
- ASME BPE
- SMS 3008

Clamp

- ISO 2852
- SMS 3017
- DIN 32676
- BS 4825

Kundenspezifisch*

*z.B. eine Seite mit Flansch, eine Seite mit Clamp

DTS 1000097677 DE Version: G Status: RL (released | freigegeben | validé) printed: 18.03.2015

bürkert

Bestell-Hinweis für Ventilsystem Continuous Classic Typ 8802-GB

Ein **Ventilsystem Continuous Classic Typ 8802-GB** besteht aus einem **Geradsitz-Regelventil Typ 2712** und einem digitalen elektropneum. Stellungsregler **Typ 8692**, einem digitalen elektropneum. Prozessregler **Typ 8693,** einem digitalen elektropneum. Stellungsregler Basic **Typ 8694,** (unten) oder einem elektropneumatischen Stellungsregler **Typ 8630**, SideControl **Typ 8635** oder einem elektropneumatischen Stellungsregler **Typ 8792/8793** (siehe nächste Seite) (siehe entsprechendes Datenblatt). Für die Konfigurierung der Ventil-Systeme benutzen Sie bitte das Blatt Angebotsanfrage auf S. 15 zur Seite

Sie bestellen zwei Komponenten und erhalten ein komplett montiertes und geprüftes Ventil.

Bestellung von Ventilsystem Continuous Classic Typ 8802-GB

Geradsitz-Regelventil Typ 2712

Positioner

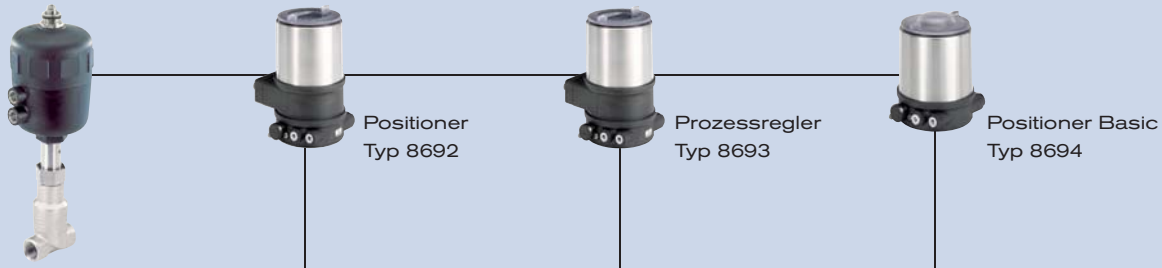

Geradsitz-Regelventil mit gewünschter Ansteuerung



Ventilsystem Continuous Classic Typ 8802-GB-I 2712 + 8692

Ventilsystem Continuous Classic Typ 8802-GB-J 2712 + 8693

Ventilsystem Continuous Classic Typ 8802-GB-L 2712 + 8694

Klicken Sie bitte auf die Box "Mehr Infos"... Sie werden zu unserer Webseite für dieses Produkt weitergeleitet, wo Sie das Datenblatt herunterladen können.

Positioner TopControl Typ 8692 Mehr Infos

Prozessregler TopControl Typ 8693 Mehr Infos



PROFIBUS DeviceNet™

Die neue Generation integrierter Stellungs- / Prozessregler ist zur Kombination mit Antrieben der Prozessventilreihen Typ 23xx/2103 speziell für die Anforderungen hygienischer Prozessumgebungen konzipiert. Die leichte Bedienung und die Auswahl der umfangreichen Software-Zusatzfunktionen und die Parametrierung werden über das große Grafikdisplay und die Folientastatur oder über PC-Schnittstelle vorgenommen. Ein kontaktloser analoger Positionssensor erfasst die Ventilstellung verschleißfrei. Die Ansteuerung einfach oder doppelt wirkender Antriebe erfolgt über das integrierte Stellsystem. Überlagert über dem Stellungsregelkreis arbeitet beim Typ 8693 der Prozessregler. Optional sind Kommunikationsschnittstellen Profibus DPV1 und DeviceNet verfügbar.
Die Hauptvorteile für den Kunden:

- Kompaktes Design des Ventilsystems mit integriertem Stellungs- / Prozessregler erfüllt die Anforderungen nach Reinigbarkeit durch Werkstoffwahl, außenliegende Dichtungen und integrierte Steuerluftführung in den Antrieb
- Einfachste Inbetriebnahme und Bedienung durch Hintergrundbeleuchtung des Grafikdisplays und bewährter, mehrsprachiger Softwarestruktur
- Automatische Parametrierung von Stellungs- und Prozessregler mittels TUNE-Funktionen
- Feldbuskommunikation Profibus DPV1 oder DeviceNet
- Zuluftfilter erhöht die Verfügbarkeit des Ventilsystems
- Einfache und zuverlässige Antriebsadaption
- Explosionsgeschützte Ausführungen für Zone 2/22

Positioner TopControl Basic Typ 8694 Mehr Infos



AS-i

Die neue Generation integrierter Positioner ist zur Kombination mit Antrieben der Prozessventilreihen Typ 23xx/2103 speziell für die Anforderungen hygienischer Prozessumgebungen konzipiert. Die Bedienung und die Auswahl der Software-Funktionen Dichtschließfunktion, Wirkrichtungsumkehr des Sollwertsignals, Kennlinienwahl und Hand/Auto-Umschaltung werden über Taster und DIP-Schalter oder die PC-Schnittstelle vorgenommen. Der Stellungssollwert wird über Normsignal 4-20 mA vorgegeben. Zusätzlich kann die Freischaltung über den binären Eingang gesteuert und eine optionale Stellungsrückmeldung integriert werden.
Der Stellungsregler Typ 8694 erfasst die Ventilstellung verschleißfrei über einen kontaktlosen analogen Positionssensor. Die Ansteuerung einfach oder doppelt wirkender Antriebe erfolgt über das integrierte Stellsystem. Optional ist eine Kommunikationsschnittstelle AS-Interface verfügbar.
Die Hauptvorteile für den Kunden:

- Kompaktes Design des Ventilsystems mit integriertem Stellungsregler erfüllt die Anforderungen nach Reinigbarkeit durch Werkstoffwahl, außenliegende Dichtungen und integrierte Steuerluftführung in den Antrieb.
- Automatische Parametrierung des Stellungsreglers mittels TUNE-Funktion
- Optional Feldbuskommunikation AS-Interface
- Zuluftfilter erhöht die Verfügbarkeit des Ventilsystems
- Einfache und zuverlässige Antriebsadaption, optional auch an Antriebe der Prozessventilreihen Typ 20xx oder Fremdantriebe
- Explosionsgeschützte Ausführungen für Zone 2/22

DTS 1000097677 DE Version: G Status: RL (released | freigegeben | validé) printed: 18.03.2015

bürkert

Bestell-Hinweis für Ventilsystem Continuous Classic Typ 8802-GB, Forts.

Ein **Ventilsystem Continuous Classic Typ 8802-GB** besteht aus einem **Geradsitz-Regelventil Typ 2712** und einem digitalen elektropneum. Stellungsregler **Typ 8692**, einem digitalen elektropneum. Prozessregler **Typ 8693,** einem digitalen elektropneum. Stellungsregler Basic **Typ 8694,** (vorherige Seite) oder einem elektropneumatischen Stellungsregler **Typ 8630**, SideControl **Typ 8635** oder einem elektropneumatischen Stellungsregler **Typ 8792/8793** (unten) (siehe entsprechendes Datenblatt). Für die Konfigurierung der Ventil-Systeme benutzen Sie bitte das Blatt Angebotsanfrage auf S. 15 zur Seite

Sie bestellen zwei Komponenten und erhalten ein komplett montiertes und geprüftes Ventil.

Bestellung von Ventilsystem Continuous Classic Typ 8802-GB

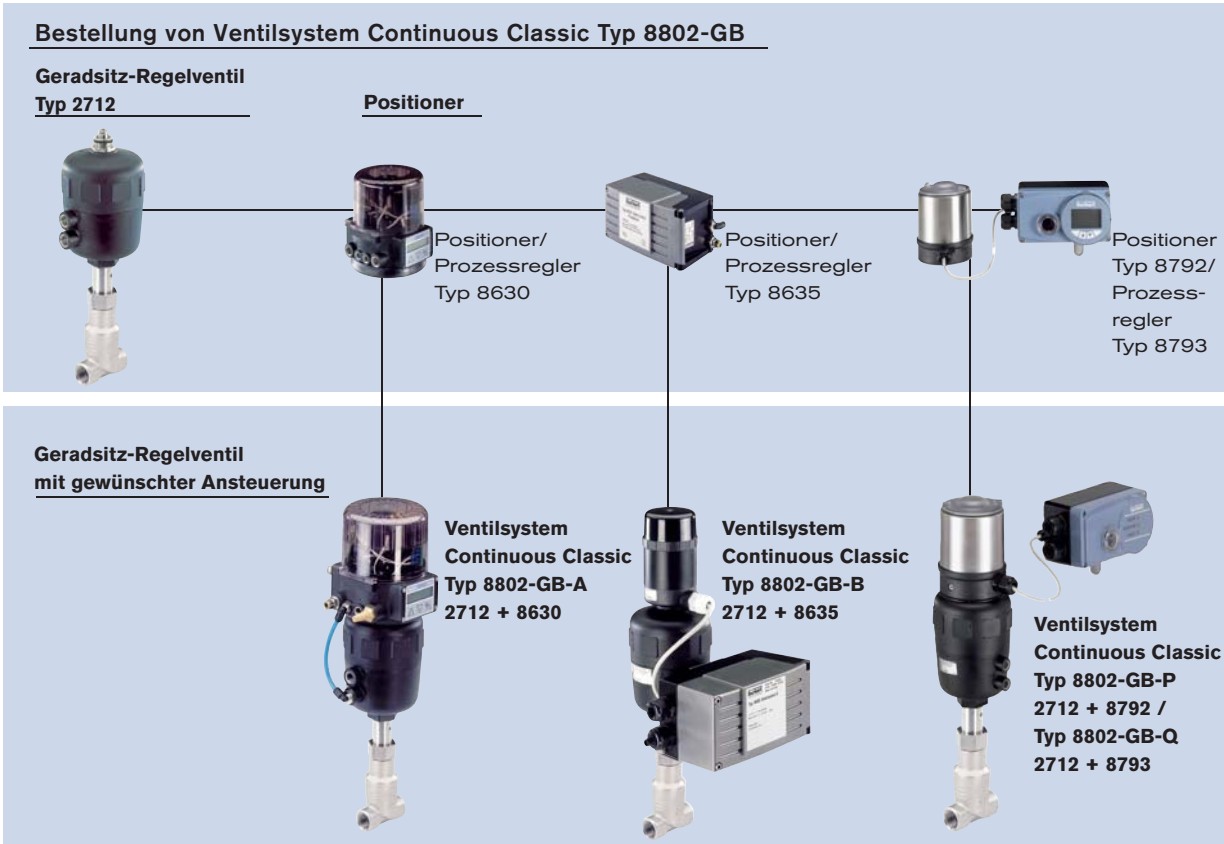

Klicken Sie bitte auf die Box "Mehr Infos"... Sie werden zu unserer Webseite für dieses Produkt weitergeleitet, wo Sie das Datenblatt herunterladen können.

TopControl Typ 8630 Mehr Infos



0/4-20 mA
0-5/10 V

DeviceNet™

Der Typ 8630 ist ein elektropneumatischer Stellungsregler zum Anbau an pneumatisch betätigte Prozessventile. Das kompakte Design mit integriertem Wegsensor und LCD Klartextdisplay wurde für anspruchsvolle Anwendungen der Verfahrentechnischen Industrie entwickelt.

Die Hauptvorteile für den Kunden:

- Zeitsparende Algorithmen für Temperatur-, Durchfluss- und Druck-PID-Parameter durch die ProcessTUNE-Funktion.
- Schnelle und einfache menügesteuerte Parametrierung über Tastatureingabe
- Feldbuskommunikation über Profibus DPV1 oder DeviceNet
- Optimierte Adaption an die Bürkert Prozessventilreihe
- Bruchfestes Gehäuse
- Explosionsgeschützte Ausführungen für Zone 2/22

SideControl Typ 8635, 2-Leiter, Eigensicher Mehr Infos



4-20 mA

Der Typ 8635 ist ein elektropneumatischer Stellungsregler mit optional integriertem Prozessregler für präzise Regelaufgaben. Das robuste Design mit integriertem LCD Klartextdisplay wurde für anspruchsvolle Anwendungen der Verfahrentechnischen Industrie entwickelt.

Die Hauptvorteile für den Kunden:

- Zeitsparende Algorithmen für Temperatur-, Durchfluss- und Druck-PID-Parameter durch ProcessTUNE-Funktion.
- Schnelle und einfache menügesteuerte Parametrierung über Tastatureingabe oder Profibus PA
- Geräteversorgung über das Sollwertsignal 4-20 mA
- Adaption nach IEC534-6 für Hub- und Schwenkantriebe
- Robustes Gehäuse aus hartcoartiertem und kunststoffbeschichtetem Aluminium
- Explosionsgeschützte Ausführungen für Zone 1, Zone 21 oder Zone 2/22

Positioner SideControl Typ 8792 Mehr Infos

Prozessregler SideControl Typ 8793 Mehr Infos



Der Typ 8792/8793 ist ein digitaler elektropneumatischer Stellungsregler mit optional integriertem Prozessregler (8793) für präzise Regelaufgaben. Das robuste Design mit integriertem LCD Klartextdisplay wurde für anspruchsvolle Anwendungen der Verfahrentechnischen Industrie entwickelt. Optional ist eine Kommunikationsschnittstelle Profibus DPV1 verfügbar.

Die Hauptvorteile für den Kunden:

- Zeitsparende Algorithmen für Temperatur-, Durchfluss- und Druck-PID-Parameter durch ProcessTUNE-Funktion.
- Schnelle und einfache menügesteuerte Parametrierung über Tastatureingabe oder Profibus DPV1 PA
- Adaption nach IEC534-6 bzw. VDI/VDE 3845 für Hub- und Schwenkantriebe oder als Remote-Ausführung an Bürkert Prozessventilen
- Robustes Gehäuse aus kunststoffbeschichtetem Aluminium
- Explosionsgeschützte Ausführungen für Zone 2/22

DTS 1000097677 DE Version: G Status: RL (released | freigegeben | validé) printed: 18.03.2015

Abmessungen für Ventilsystem Continuous Classic Typ 8802-GB [mm]

Abmessungen Ventilsystem Continuous Classic Typ 8802-GB-I mit Positioner TopControl Typ 8692 und 8802-GB-J mit mit Prozessregler TopControl Typ 8693 [mm]

DN 10-65

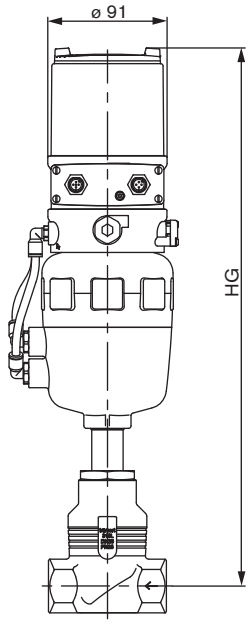

DN 65, Antriebsgröße 175

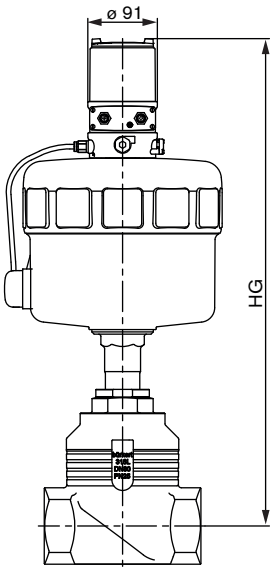

Anschluss-größe [mm]	Anschluss-größe [Zoll]	Antriebs-größe ø [mm]	HG [mm]
10	3/8"	80	414
15	1/2"	80	414
20	3/4"	80	409
25	1"	80	412
32	1 1/4"	100	496
40	1 1/2"	100	501
50	2"	125	538
65	2 1/2"	125	567
		175	634

Weitere Abmessungen siehe Seite 11

Abmessungen Ventilsystem Continuous Classic Typ 8802-GB-L mit Positioner TopControl Basic Typ 8694 [mm]

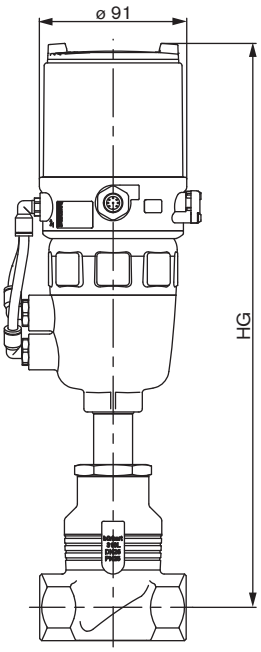

Anschluss-größe [mm]	Anschluss-größe [Zoll]	Antriebs-größe ø [mm]	HG [mm]
10	3/8"	80	373
15	1/2"	80	373
20	3/4"	80	368
25	1"	80	371
32	1 1/4"	100	455
40	1 1/2"	100	460
50	2"	125	497
65	2 1/2"	125	526
		175	558

Weitere Abmessungen siehe Seite 11

DTS 1000097677 DE Version: G Status: RL (released | freigegeben | validé) printed: 18.03.2015

Abmessungen für Ventilsystem Continuous Classic Typ 8802-GB [mm], Forts.

Abmessungen Ventilsystem Continuous Classic Typ 8802-GB-A mit Positioner TopControl Typ 8630 [mm]

DN 10-65

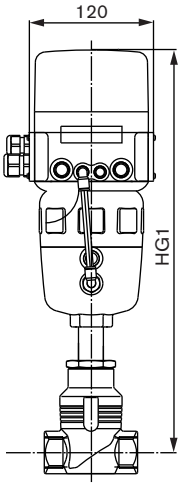

DN 65, Antriebsgröße 175

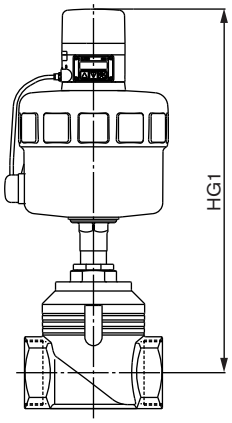

Anschluss-größe [mm]	[Zoll]	Antriebs-größe ø [mm]	HG1 [mm]
10	3/8"	80	391
15	1/2"	80	391
20	3/4"	80	386
25	1"	80	389
32	1 1/4"	100	476
40	1 1/2"	100	481
50	2"	125	518
65	2 1/2"	125	547
		175	621

Weitere Abmessungen siehe Seite 11

Abmessungen Ventilsystem Continuous Classic Typ 8802-GB-B mit Positioner SideControl Typ 8635 [mm]

DN 10-65

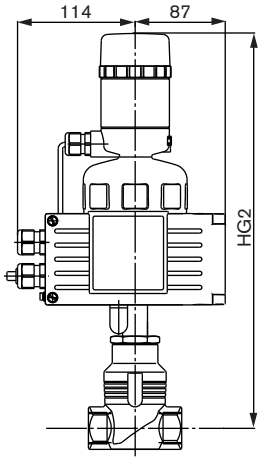

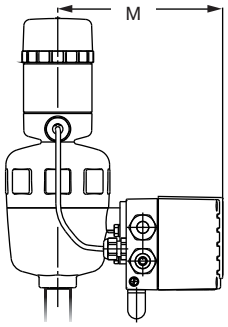

DN 65, Antriebsgröße 175

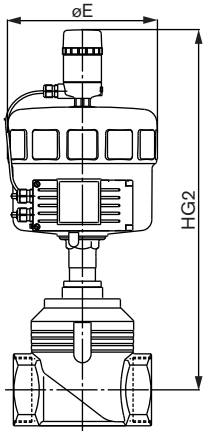

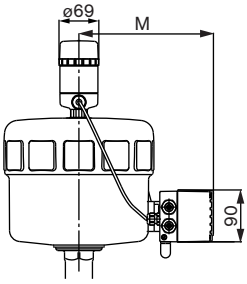

Anschlussgröße [mm]	[Zoll]	Antriebs-größe ø [mm]	HG2	M	øE
10	3/8"	80	384	159	101
15	1/2"	80	384	159	101
20	3/4"	80	379	159	101
25	1"	80	382	159	101
32	1 1/4"	100	469	172	127
40	1 1/2"	100	474	172	127
50	2"	125	511	185	157
65	2 1/2"	125	511	185	157
		175	613	209	211

Weitere Abmessungen siehe Seite 11

DTS 1000097677 DE Version: G Status: RL (released | freigegeben | validé) printed: 18.03.2015

Abmessungen für Ventilsystem Continuous Classic Typ 8802-GB [mm], Forts.

Abmessungen Ventilsystem Continuous Classic Typ 8802-GB-P mit Positioner SideControl Remote Typ 8792 und Typ 8802-GB-Q mit Prozessregler SideControl Remote Typ 8793 [mm]

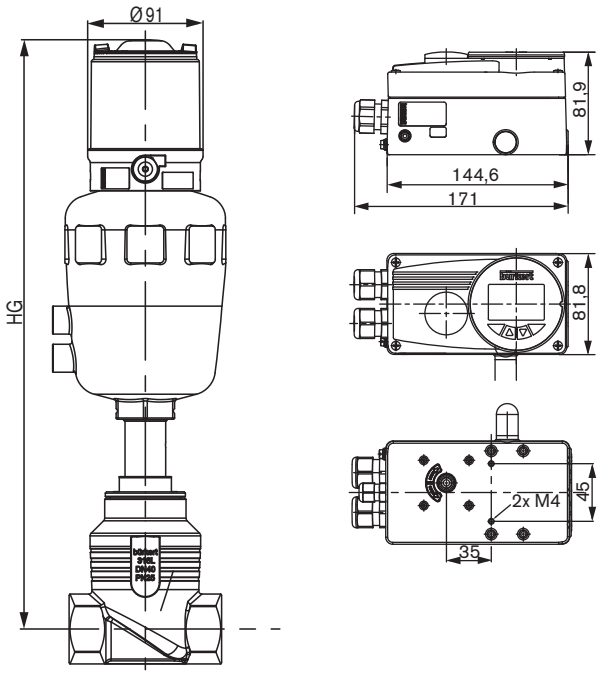

Anschlussgröße [mm]	Anschlussgröße [Zoll]	Antriebs-größe ø [mm]	HG [mm]
10	3/8"	80	376
15	1/2"	80	376
20	3/4"	80	371
25	1"	80	374
32	1 1/4"	100	458
40	1 1/2"	100	463
50	2"	125	500
65	2 1/2"	125	529
		175	591

Weitere Abmessungen siehe Seite 11

DTS 1000097677 DE Version: G Status: RL (released | freigegeben | validé) printed: 18.03.2015

bürkert

Hinweis
Sie können die Felder direkt in der Datei ausfüllen, bevor Sie das Formular ausdrucken

Ventilsystem Continuous Classic Typ 8802-GB - Angebotsanfrage

Bitte ausfüllen und mit Ihrer Anfrage oder Bestellung an Ihre nächstgelegene Bürkert-Niederlassung* senden

Firma	Ansprechpartner
Kunden-Nr.	Abteilung
Strasse	Tel./Fax
PLZ-Ort	E-Mail

■ = Mussfelder Stückzahl Liefertermin

Betriebsdaten

Rohrleitung	DN		PN		
Rohrwerkstoff					
■ **Prozessmedium**					
■ **Zustand Medium**	☐ Flüssigkeit	☐ Dampf	☐ Gas		
		Min	Standard	Max	Einheit
■ **Durchfluss (Q, Q_N, W)** [1]					
■ **Temperatur am Ventileingang**					
■ **Absolutdruck am Ventileingang P1**					
■ **Absolutdruck am Ventilausgang P2**					

[1] Standardeinheiten: Flüssigkeit Q = m³/h; Dampf W = kg/h; Gas Q_N = Nm³/h

Ventildaten

Antriebswerkstoffe	☐ PA	☐ PPS				
Gehäusewerkstoff	☐ Feinguss Edelstahl					
Werkstoff Sitzabdichtung	☐ Stahl/Stahl	☐ PTFE/Stahl				
Nenndruck	PN					
Nennweite	DN					
Anschluss	☐ Muffe	☐ Flansch	☐ Schweiß	☐ Innen-Gewinde	☐ Aussen-Gewinde	☐ Clamp
Anschluss nach Standard	☐ DIN	☐ ASA	☐ ISO	☐ Andere		
Steuerfunktion	☐ SFA[2]	☐ SFB [2]				
Steuerdruck		Min.		Max.		

Bestell-Nummer (falls bekannt):

[2] SFA: in Ruhestellung durch Federkraft geschlossen; SFB: in Ruhestellung durch Federkraft geöffnet

Fortsetzung nächste Seite

* **Klicken Sie bitte hier, um die für Sie zuständige Bürkert Niederlassung in Ihrer Nähe zu finden →** **www.burkert.com**

Formular zurücksetzen

DTS 1000097677 DE Version: G Status: RL (released | freigegeben | validé) printed: 18.03.2015

bürkert

Ventilsystem Continuous Classic Typ 8802-GB - Angebotsanfrage, Forts.

Daten Ansteuerung

☐ **Positioner TopControl Typ 8692** Mehr Infos ☐ **Prozessregler TopControl Typ 8693** Mehr Infos

Pneumatische Funktion
☐ Einfachwirkend ☐ Doppeltwirkend

Kommunikation
☐ Profibus ☐ DeviceNet

Elektrischer Anschluss
☐ Kabeldurchführung ☐ Multipolanschluss

Rückmeldung
☐ 4-20 mA ☐ 4-20 mA + 2 Binärausgänge

Initiator
☐ Initiator

Bestell-Nummer (falls bekannt):

☐ **Positioner TopControl Basic Typ 8694** Mehr Infos

Pneumatische Funktion
☐ Einfachwirkend

Steuerluftanschlüsse
☐ Schlauchsteckverbinder außen ø 6 mm oder 1/4"
☐ Gewinde G 1/8"

Elektrischer Anschluss
☐ Kabeldurchführung ☐ Multipolanschluss

Rückmeldung
☐ 4-20 mA

Bestell-Nummer (falls bekannt):

☐ **Positioner TopControl Typ 8630 -** 3-Leiter Mehr Infos

Betriebsspannung 24 VDC

Kommunikation
Sollwert / Rückmeldung analog Signal oder über BUS
☐ Profibus DP
☐ DeviceNet

☐ **Stellungsregler-Version**
Eingang 0/4 - 20 mA / 0-5/10 V
Rückmeldung
☐ 4 - 20 mA *oder/und* ☐ Binär

☐ **PID-Regler-Version** [3]
Mess-Signaleingang
4 - 20 mA / Pt100 / Frequenz

Induktiver Näherungsschalter
☐ 1 ☐ 2

Bestell-Nummer (falls bekannt):

☐ **Positioner SideControl Typ 8635 -** 2-Leiter Mehr Infos

☐ **Standard**
☐ **ATEX/FM Zone 1**
☐ **Zone 2/22**

Betriebsspannung 24 VDC
über Sollwert oder BUS

Kommunikation
Sollwert / Rückmeldung analog Signal oder über BUS ☐ Profibus PA

☐ **Stellungsregler-Version**
Eingang 4 - 20 mA
Rückmeldung
☐ 4 - 20 mA *oder/und* ☐ Binär

☐ **PID-Regler-Version** [3]
Mess-Signaleingang
4 - 20 mA

Induktiver Näherungsschalter
☐ 1 ☐ 2

Bestell-Nummer (falls bekannt):

☐ **Positioner SideControl Remote Typ 8792** Mehr Infos
☐ **Prozessregler SideControl Remote Typ 8793** Mehr Infos

Betriebsspannung 24 VDC

Kommunikation
☐ Ohne
☐ Profibus DPV1

Rückmeldung
☐ Analoge Rückmeldung + 2 Binärausgänge
☐ 2 Binärausgänge

Elektrischer Anschluss
☐ Kabeldurchführung ☐ Multipolanschluss

Bestell-Nummer (falls bekannt):

[4] Sollwert für Eingang- und Rückmeldung-Signale gleich wie für Stellungsregler-Version

Formular zurücksetzen

Bemerkungen

Bei speziellen Anforderungen beraten wir Sie gerne.

Änderungen vorbehalten.
© Christian Bürkert GmbH & Co. KG

1502/7_DE-de_00890880

DTS 1000097677 DE Version: G Status: RL (released | freigegeben | validé) printed: 18.03.2015