bürkert
FLUID CONTROL SYSTEMS



2/2-Wege Membran-Stellventil, Kunststoff-Gehäuse, pneumatisch betätigt, DN 15-100

- Das ideale Regelventil für höchste Ansprüche
- Hermetische Trennung des Mediums vom Antrieb durch Membran
- Selbstentleerend und totraumfrei
- Geeignet für aggressive und korrosive Medien

Typ 2730 kombinierbar mit



Typ 8692/8693
Positioner / Prozess-regler TopControl



Typ 8694
Positioner TopControl Basic



Typ 8635
Positioner SideControl



Typ 8792/93
SideControl Remote-Ausführungen



Typ 8030
Durchflusssensor

Das Membran-Stellventil besteht aus einem pneumatisch betätigten Kolbenantrieb, einem Membran und einem 2-Wege-Ventilgehäuse aus Kunststoff. Der Antrieb ist so ausgeführt, dass der Hub kontinuierlich verändert werden kann. Das ermöglicht eine günstige Kennlinie für die stetige Veränderung des Durchflusses.

Typ 2730 kann mit den Positionern TopControl Continuous Typ 8692/93/94, SideControl 8635 oder SideControl 8792/93 Remoteausführungen angesteuert werden. Dabei bildet der Ansteuerung mit dem pneumatischen Antrieb als komplettes Regelventil eine optische und funktionelle Einheit. Mit diesem Regelventil können Aufgaben zur kontinuierlichen Regelung von Fluiden gelöst werden.

Technische Daten	
Nennweite (Membrangröße)	DN 15-100
Werkstoffe **Gehäuse** Muffe Stutzen Flansch ≥ DN 65 **Antrieb**	 PVC (PP und PVDF auf Anfrage) PP (PVC und PVDF auf Anfrage) PVC PA (Polyamid)
Dichtwerkstoffe	EPDM, PTFE/EPDM
Medien	Für neutrale Gase und Flüssigkeiten, aggressive oder abrasive Medien
Viskosität	Bis zähflüssig
Medientemperatur	siehe Diagramm S. 2
Umgebungstemperatur	-10 bis +60 °C
Steuermedium (bei Koppelung mit Positioner)	Instrumentenluft Klasse 3 nach DIN ISO 8573-1
Steuerdruck	5,5 bis 7 bar Antrieben Ø80 bis 125 mm 5 bis 6 bar Antrieben Ø175 und 225 mm
Steuerluftanschlüsse	G 1/4 Edelstahl (VA)
Durchflusskennlinie	siehe Diagramm S. 2
Anschlussgröße	DN 15 - 50: Muffe und Stutzen DN 65: Losflansch DN 80-100: Flansch
Einbaulage	Beliebig, vorzugsweise Antrieb nach oben

Inhalt





Ventilangaben		System Continuous CLASSIC		Angebotsanfrage	
Typ 2730		**Typ 8802-DC**		**Typ 8802-DC**	
Technische Daten & Bestell-Info	S. 1-4	Bestell-Hinweis & Technische Daten	S. 5-11		S.12-13

DTS 1000016289 DE Version: N Status: RL (released | freigegeben | validé) printed: 09.05.2016

Technische Daten, *Fortsetzung*

Nennweite [mm] (Membrangröße)	**Antriebsgröße [mm]**	**Kvs-Wert [m³/h]**
15	80	4,0
20	80	7,0
25	80	12,5
32	100	19,0
40	125	27,0
50	125	45,0
65	125	55,0
	175	60,0
80	175	105,0
	225	105,0
100	175	160,0
	225	160,0

Durchflusskennlinie

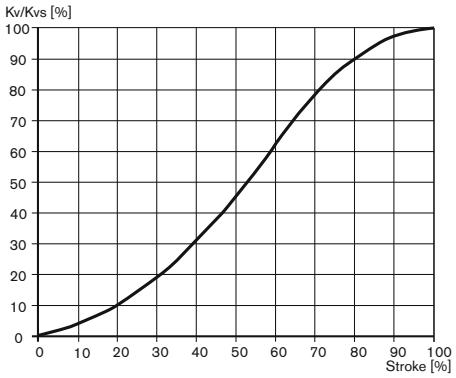

Für weitere Informationen zu Durchflusskennlinien fordern Sie bitte das Datenblatt "Durchflusskennlinien" unter Typ 2730. Klicken Sie bitte auf die Box "Mehr Infos"... Sie werden zu unserer Webseite für dieses Produkt weitergeleitet, wo Sie das Datenblatt herunterladen können.

Mehr Infos

Druck-Temperatur-Verträglichkeit

DN 15-50

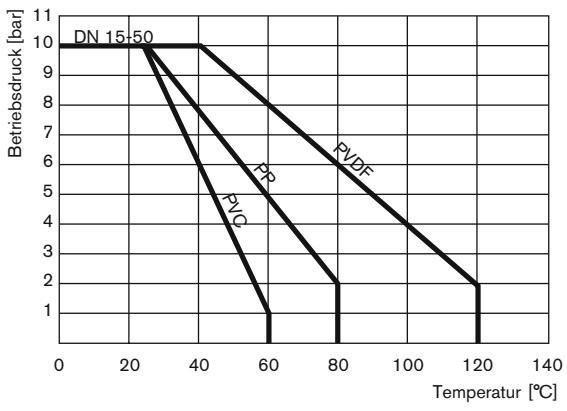

DN 65-100

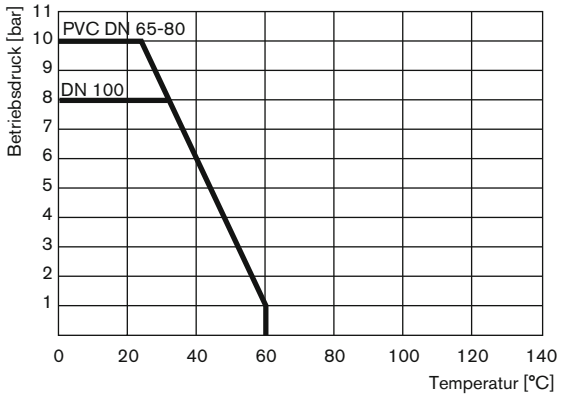

Wichtig für Werkstoffauswahl!
Zulässigen Betriebsdruck in Abhängigkeit von der Medientemperatur beachten.

DTS 1000016289 DE Version: N Status: RL (released | freigegeben | validé) printed: 09.05.2016

Bestell-Tabelle Ventile (weitere Ausführungen auf Anfrage)

Antrieb in Polyamid, PVC-Gehäuse mit Muffen- und Flanschanschluss (≥ DN 65), PP-Gehäuse mit Stutzen

(für zulässige Medientemperaturen siehe Diagramm "Druck-Temperatur-Verträglichkeit")

Steuer-funktion	Anschluss-größe [mm]	Nennweite Membran-größe [mm]	Antriebs-größe [mm]	Kvs-Wert [m³/h]	Betriebsdruck max.[1] [bar]	Bestell-Nr. PVC-Gehäuse mit Muffe	Bestell-Nr. PP-Gehäuse mit Stutzen	Bestell-Nr. PVC-Gehäuse mit Flansch
Membranwerkstoff EPDM								
A 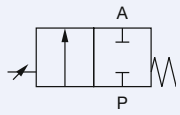 In Ruhestellung durch Federkraft geschlossen	20	15	80	4	10	262 323	148 250	–
	25	20	80	7	10	262 780	148 251	–
	32	25	80	12,5	10	262 781	148 252	–
	40	32	100	19	10	262 782	148 253	–
	50	40	125	27	10	263 363	148 254	–
	63	50	125	45	8	262 783	148 255	–
	Losflansch	65	125	58	7	–	–	157 521
			175	60	8	–	–	157 522
	Festflansch	80	225	105	10	–	–	157 526
	Festflansch	100	225	160	8	–	–	157 527
B 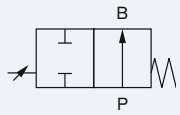 In Ruhestellung durch Federkraft geöffnet	20	15	80	4	10	on request	148 256	–
	25	20	80	7	10	on request	148 257	–
	32	25	80	12,5	10	262 784	148 258	–
	40	32	100	19	10	on request	148 259	–
	50	40	125	27	10	262 785	148 260	–
	63	50	125	45	7	262 786	148 261	–
	Losflansch	65	125	58	7,5	–	–	158 321
			175	60	10	–	–	158 322
	Festflansch	80	175	105	9	–	–	158 323
	Festflansch	100	175	160	7	–	–	158 324
Membranwerkstoff PTFE/EPDM								
A 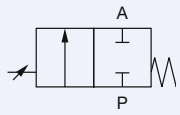 In Ruhestellung durch Federkraft geschlossen	20	15	80	4	10	262 331	147 486	–
	25	20	80	7	10	262 323	148 262	–
	32	25	80	12,5	7,5	262 787	148 263	–
	40	32	100	19	8	262 788	148 264	–
	50	40	125	27	10	262 789	148 265	–
	63	50	125	45	7	262 779	148 266	–
	Losflansch	65	125	58	4	–	–	157 529
			175	60	5	–	–	157 530
	Festflansch	80	225	105	10	–	–	157 534
	Festflansch	100	225	160	4	–	–	157 535
B 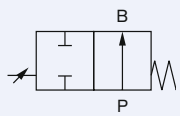 In Ruhestellung durch Federkraft geöffnet	20	15	80	4	9	on request	148 267	–
	25	20	80	7	8,5	on request	148 268	–
	32	25	80	12,5	8	on request	148 269	–
	40	32	100	19	10	on request	148 270	–
	50	40	125	27	10	on request	148 271	–
	63	50	125	45	4	on request	148 272	–
	Losflansch	65	125	58	6,5	–	–	158 325
			175	60	10	–	–	158 326
	Festflansch	80	175	105	7,5	–	–	158 327
	Festflansch	100	175	160	4	–	–	158 328

[1] Bei einem Steuerdruck von 5,5 bar

Weitere Ausführungen auf Anfrage

Werkstoff
Gehäuse: PP und PVDF mit Muffe, PVC und PVDF mit Stutzen

DTS 1000016289 DE Version: N Status: RL (released | freigegeben | validé) printed: 09.05.2016

Materialangaben

DN 15-50

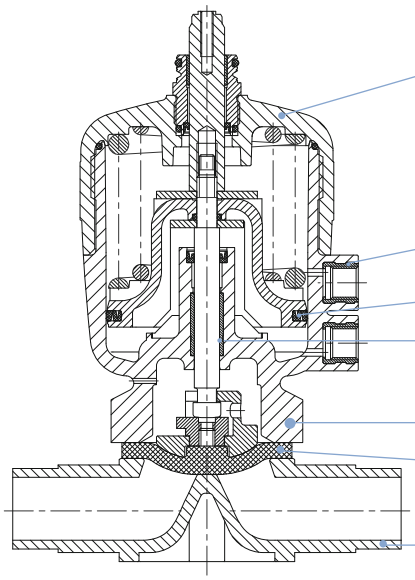

DN 65-100

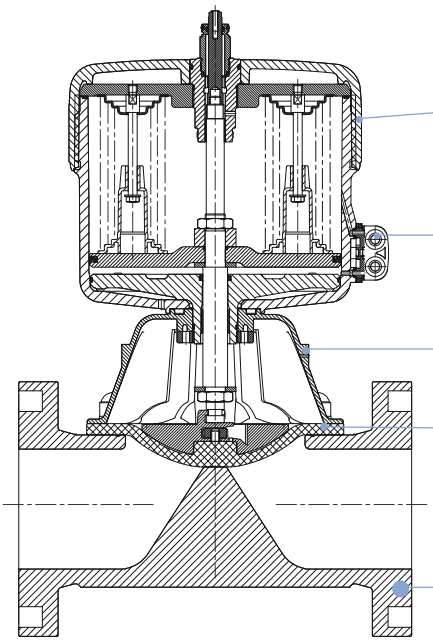

Eignung für Lebensmittel / Sterilanwendungen

FDA

- Die Membranen aus den Werkstoffen EPDM und PTFE/EPDM entsprechen in Ihrer Zusammensetzung dem *Code of Federal Regulations*, veröffentlicht durch die *FDA* (Food and Drug Administration, USA).
- Die Membranen aus EPDM entsprechen der *KTW-Empfehlung* (Kunststoffe im Trink-Wasserbereich), auf Wunsch kann eine entsprechende Herstellererklärung mitgeliefert werden.

DTS 1000016289 DE Version: N Status: RL (released | freigegeben | validé) printed: 09.05.2016

bürkert

Bestell-Hinweis für Ventilsystem Continuous CLASSIC Typ 8802-DC

Ein **Ventilsystem Continuous CLASSIC Typ 8802-DC** besteht aus einem **Membran-Stellventil Typ 2730** und einem digitalen elektropneum. Stellungsregler **Typ 8692**, einem digitalen elektropneum. Prozessregler **Typ 8693,** einem digitalen elektropneum. Stellungsregler Basic **Typ 8694,** (unten) oder einem SideControl **Typ 8635** oder einem elektropneumatischen Stellungsregler **Typ 8792/8793** (siehe nächste Seite) (siehe entsprechendes Datenblatt).

Für die Konfiguration der Ventil-Systeme benutzen Sie bitte das Blatt Angebotsanfrage auf S.12 zur Seite

Sie bestellen zwei Komponenten und erhalten ein komplett montiertes und geprüftes Ventil.

Bestellung von Ventilsystem Continuous CLASSIC Typ 8802-DC

Membran-Stellventil Typ 2730

Positioner

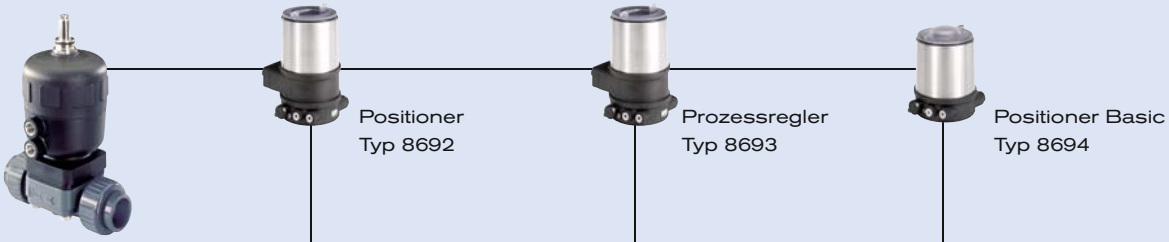

Membran-Stellventil mit gewünschter Ansteuerung



Ventilsystem Continuous CLASSIC Typ 8802-DC-I 2730 + 8692

Ventilsystem Continuous CLASSIC Typ 8802-DC-J 2730 + 8693

Ventilsystem Continuous CLASSIC Typ 8802-DC-L 2730 + 8694

Positioner TopControl Typ 8692

Mehr Infos



PROFIBUS DeviceNet™

Die neue Generation integrierter Stellungs- / Prozessregler ist zur Kombination mit Antrieben der Prozessventilreihen Typ 23xx/2103 speziell für die Anforderungen hygienischer Prozessumgebungen konzipiert. Die leichte Bedienung und die Auswahl der umfangreichen Software-Zusatzfunktionen und die Parametrierung werden über das große Grafikdisplay und die Folientastatur oder über PC-Schnittstelle vorgenommen. Ein kontaktloser analoger Positionssensor erfasst die Ventilstellung verschleißfrei. Die Ansteuerung einfach oder doppelt wirkender Antriebe erfolgt über das integrierte Stellsystem. Überlagert über dem Stellungsregelkreis arbeitet beim Typ 8693 der Prozessregler. Optional sind Kommunikationsschnittstellen Profibus DPV1 und DeviceNet verfügbar.
Die Hauptvorteile für den Kunden:

- Kompaktes Design des Ventilsystems mit integriertem Stellungs- / Prozessregler erfüllt die Anforderungen nach Reinigbarkeit durch Werkstoffwahl, außenliegende Dichtungen und integrierte Steuerluftführung in den Antrieb
- Einfachste Inbetriebnahme und Bedienung durch Hintergrundbeleuchtung des Grafikdisplays und bewährter, mehrsprachiger Softwarestruktur
- Automatische Parametrierung von Stellungs- und Prozessregler mittels TUNE-Funktionen
- Feldbuskommunikation Profibus DPV1 oder DeviceNet
- Zuluftfilter erhöht die Verfügbarkeit des Ventilsystems
- Einfache und zuverlässige Antriebsadaption
- Explosionsgeschützte Ausführungen für Zone 2/22

Prozessregler TopControl Typ 8693

Mehr Infos

Positioner TopControl Basic Typ 8694

Mehr Infos



Die neue Generation integrierter Positioner ist zur Kombination mit Antrieben der Prozessventilreihen Typ 23xx/2103 speziell für die Anforderungen hygienischer Prozessumgebungen konzipiert. Die Bedienung und die Auswahl der Software-Funktionen Dichtschließfunktion, Wirkrichtungsumkehr des Sollwertsignals, Kennlinienwahl und Hand/Auto-Umschaltung werden über Taster und DIP-Schalter oder die PC-Schnittstelle vorgenommen. Der Stellungssollwert wird über Normsignal 4-20 mA vorgegeben. Zusätzlich kann die Freischaltung über den binären Eingang gesteuert und eine optionale Stellungsrückmeldung integriert werden.
Der Stellungsregler Typ 8694 erfasst die Ventilstellung verschleißfrei über einen kontaktlosen analogen Positionssensor. Die Ansteuerung einfach oder doppelt wirkender Antriebe erfolgt über das integrierte Stellsystem. Optional ist eine Kommunikationsschnittstelle AS-Interface verfügbar.
Die Hauptvorteile für den Kunden:

- Kompaktes Design des Ventilsystems mit integriertem Stellungsregler erfüllt die Anforderungen nach Reinigbarkeit durch Werkstoffwahl, außenliegende Dichtungen und integrierte Steuerluftführung in den Antrieb.
- Automatische Parametrierung des Stellungsreglers mittels TUNE-Funktion
- Optional Feldbuskommunikation AS-Interface
- Zuluftfilter erhöht die Verfügbarkeit des Ventilsystems
- Einfache und zuverlässige Antriebsadaption, optional auch an Antriebe der Prozessventilreihen Typ 20xx oder Fremdantriebe
- Explosionsgeschützte Ausführungen für Zone 2/22

Klicken Sie bitte auf die Box „Mehr Infos“. Sie werden zu unserer Webseite für dieses Produkt weitergeleitet, wo Sie das Datenblatt herunterladen können.

DTS 1000016289 DE Version: N Status: RL (released | freigegeben | validé) printed: 09.05.2016

Bestell-Hinweis für Ventilsystem Continuous CLASSIC Typ 8802-DC, *Fortsetzung*

Ein **Ventilsystem Continuous CLASSIC Typ 8802-DC** besteht aus einem **Membran-Stellventil Typ 2730** und einem digitalen elektropneum. Stellungs-regler **Typ 8692**, einem digitalen elektropneum. Prozessregler **Typ 8693,** einem digitalen elektropneum. Stellungsregler Basic **Typ 8694,** (vorherige Seite) oder einem SideControl **Typ 8635** oder einem elektropneumatischen Stellungsregler **Typ 8792/8793** (unten) (siehe entsprechendes Datenblatt).

Für die Konfigurierung der Ventil-Systeme benutzen Sie bitte das Blatt Angebotsanfrage auf S.12 zur Seite

Sie bestellen zwei Komponenten und erhalten ein komplett montiertes und geprüftes Ventil.

Bestellung von Ventilsystem Continuous CLASSIC Typ 8802-DC

Membran-Stellventil Typ 2730

Positioner





Positioner/
Prozessregler
Typ 8635



Positioner Typ 8792
Prozessregler Typ 8793

Membran-Stellventil mit gewünschter Ansteuerung



Ventilsystem Continuous CLASSIC Typ 8802-DC-B 2730 + 8635



Ventilsystem Continuous CLASSIC Typ 8802-DC-P 2730 + 8792 / Typ 8802-DC-Q 2730 + 8793

SideControl Typ 8635, 2-Leiter, Eigensicher Mehr Infos



4-20 mA

- Der Typ 8635 ist ein elektropneumatischer Stellungsregler mit optional integriertem Prozessregler für präzise Regelaufgaben. Das robuste Design mit integriertem LCD Klartextdisplay wurde für anspruchsvolle Anwendungen der Verfahrentechnischen Industrie entwickelt.
- Die Hauptvorteile für den Kunden:
  - Zeitsparende Algorithmen für Temperatur-, Durchfluss- und Druck-PID-Parameter durch ProcessTUNE-Funktion.
  - Schnelle und einfache menügesteuerte Parametrierung über Tastatureingabe oder Profibus PA
  - Geräteversorgung über das Sollwertsignal 4-20 mA
  - Adaption nach IEC534-6 für Hub- und Schwenkantriebe
  - Robustes Gehäuse aus hartcoartiertem und kunststoffbeschichtetem Aluminium
  - Explosionsgeschützte Ausführungen für Zone 1, Zone 21 oder Zone 2/22

Positioner SideControl Typ 8792 Mehr Infos

Prozessregler SideControl Typ 8793 Mehr Infos



- Der Typ 8792/8793 ist ein digitaler elektropneumatischer Stellungsregler mit optional integriertem Prozessregler (8793) für präzise Regelaufgaben. Das robuste Design mit integriertem LCD Klartextdisplay wurde für anspruchsvolle Anwendungen der Verfahrentechnischen Industrie entwickelt. Optional ist eine Kommunikationsschnittstelle Profibus DPV1 verfügbar.
- Die Hauptvorteile für den Kunden:
  - Zeitsparende Algorithmen für Temperatur-, Durchfluss- und Druck-PID-Parameter durch ProcessTUNE-Funktion.
  - Schnelle und einfache menügesteuerte Parametrierung über Tastatureingabe oder Profibus DPV1 PA
  - Adaption nach IEC534-6 bzw. VDI/VDE 3845 für Hub- und Schwenkantriebe oder als Remote-Ausführung an Bürkert Prozessventilen
  - Robustes Gehäuse aus kunststoffbeschichtetem Aluminium
  - Explosionsgeschützte Ausführungen für Zone 2/22

Klicken Sie bitte auf die Box „Mehr Infos“. Sie werden zu unserer Webseite für dieses Produkt weitergeleitet, wo Sie das Datenblatt herunterladen können.

DTS 1000016289 DE Version: N Status: RL (released | freigegeben | validé) printed: 09.05.2016

Abmessungen für Ventilsystem Continuous CLASSIC Typ 8802-DC [mm]

Abmessungen Ventilsystem Continuous CLASSIC Typ 8802-DC-I mit Positioner TopControl Typ 8692 und 8802-DC-J mit mit Prozessregler TopControl Typ 8693 [mm]

PVC-Gehäuse mit Muffenanschluss

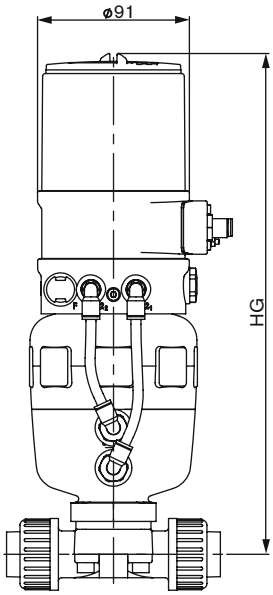

PP-Gehäuse mit Stutzenanschluss

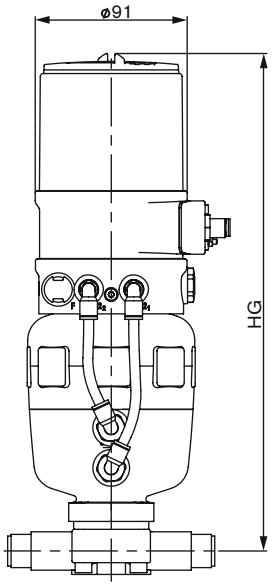

Nennweite [mm] (Membrangröße)	**Antriebs-größe ø [mm]**	**HG [mm]**
15	80	300
20	80	311
25	80	314
32	100	366
40	125	412
50	125	419
65	125	430
	175	531
80	175	542
	225	537
100	175	559
	225	554

DTS 1000016289 DE Version: N Status: RL (released | freigegeben | validé) printed: 09.05.2016

Abmessungen für Ventilsystem Continuous CLASSIC Typ 8802-DC [mm], *Fortsetzung*

Abmessungen Ventilsystem Continuous CLASSIC Typ 8802-DC-L mit Positioner TopControl Basic Typ 8694 [mm]

PVC-Gehäuse mit Muffenanschluss

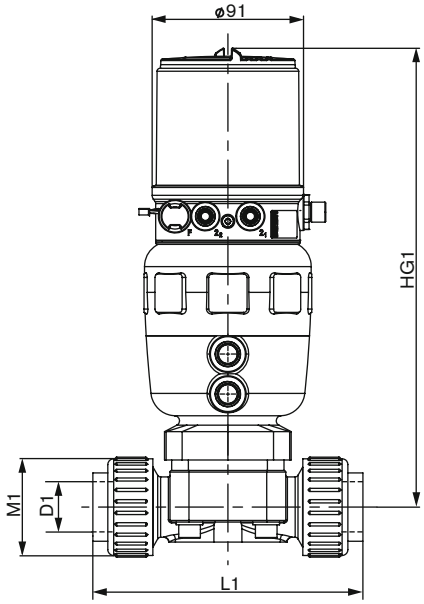

PP-Gehäuse mit Stutzenanschluss

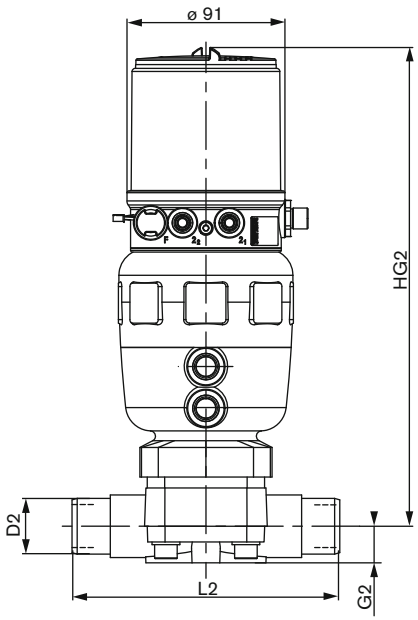

Nennweite [mm] (Membrangröße)	Antriebsgröße ø [mm]	PVC mit Muffenanschluss [mm]				PP mit Stutzenanschluss [mm]			
		HG1	D1	M1	L1	HG2	D2	G2	L2
15	80	259	20	43	128	260	20	14	124
20	80	270	25	53	152	271	25	18	144
25	80	273	32	60	166	274	32	21	154
32	100	324	40	74	192	326	40	26	174
40	125	371	50	83	222	372	50	33	194
50	125	378	63	103	266	379	63	39	224

DTS 1000016289 DE Version: N Status: RL (released | freigegeben | validé) printed: 09.05.2016

Abmessungen für Ventilsystem Continuous CLASSIC Typ 8802-DC [mm], *Fortsetzung*

Abmessungen Ventilsystem Continuous CLASSIC Typ 8802-DC-B mit Positioner SideControl Typ 8635 [mm]

DN 15-50

PVC-Gehäuse mit Muffenanschluss

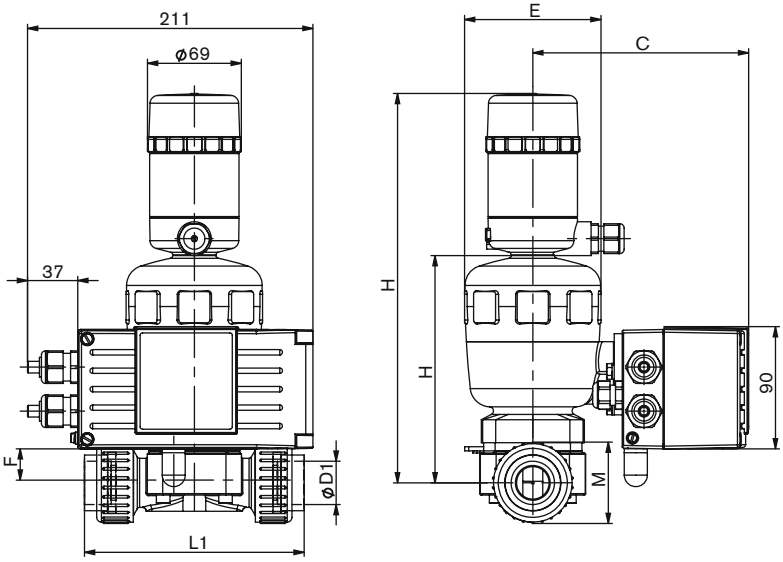

PP-Gehäuse mit Stutzenanschluss

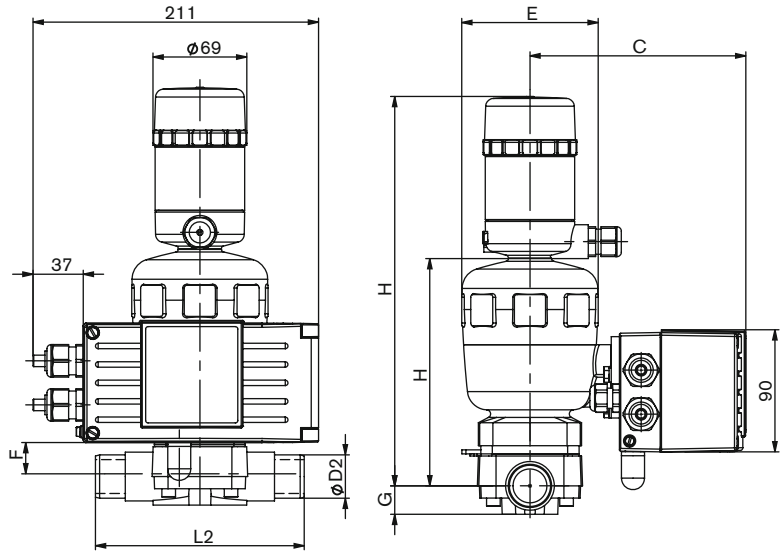

Alle Gehäuse [mm]							PVC mit Muffenanschluss [mm]			PP mit Stutzenanschluss [mm]		
Nennweite (Membrangröße)	**Antriebsgröße**	**E**	**F**	**C**	**H**	**HG**	**D1**	**L1**	**M**	**D2**	**G**	**L2**
15	80	101	14	159	127	247	20	128	43	20	14	124
20	80	101	18	159	161	281	25	152	53	25	18	144
25	80	101	23	159	164	284	32	166	60	32	21	154
32	100	127	40	172	216	336	40	192	74	40	26	174
40	125	153	50	185	262	382	50	222	83	50	33	194
50	125	153	54	185	269	389	63	266	103	63	39	224

DTS 1000016289 DE Version: N Status: RL (released | freigegeben | validé) printed: 09.05.2016

Abmessungen für Ventilsystem Continuous CLASSIC Typ 8802-DC [mm], *Fortsetzung*

Abmessungen Ventilsystem Continuous CLASSIC Typ 8802-DC-B mit Positioner SideControl Typ 8635 [mm]

DN 65-100

PVC-Gehäuse mit Flanschanschluss

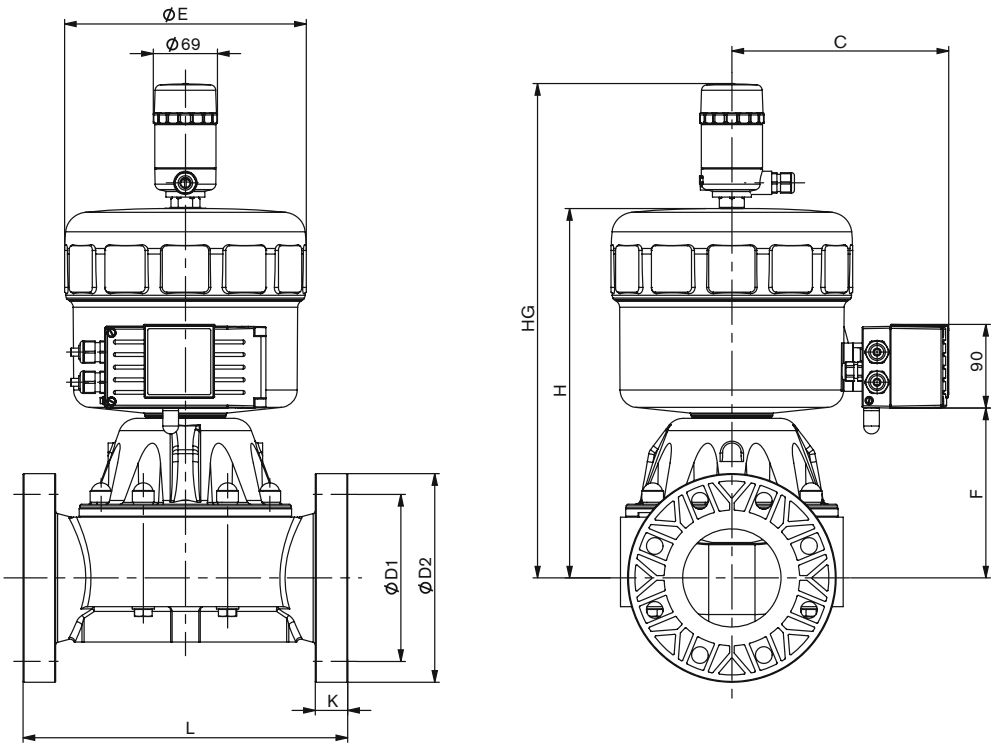

Nennweite [mm] (Membrangröße)	Antriebs-größe [mm]	Anschluss-größe [mm]	E [mm]	C [mm]	D1 [mm]	D2 [mm]	F [mm]	H [mm]	HG [mm]	K [mm]	L [mm]
65	125	Losflansch	158	190	145	185	75	280	400	29	290
	175	Losflansch	211	215	145	185	150	376	510	29	290
80	175	Festflansch	211	215	160	200	170	387	521	36	310
	225	Festflansch	261	240	160	200	175	382	516	36	310
100	175	Festflansch	211	215	180	225	180	404	538	36	350
	225	Festflansch	261	235	180	225	185	399	533	36	350

DTS 1000016289 DE Version: N Status: RL (released | freigegeben | validé) printed: 09.05.2016

Abmessungen für Ventilsystem Continuous CLASSIC Typ 8802-DC [mm], *Fortsetzung*

Abmessungen Ventilsystem Continuous CLASSIC Typ 8802-DC-P mit Positioner SideControl Remote Typ 8792 und Typ 8802-DC-Q mit Prozessregler SideControl Remote Typ 8793 [mm]

PVC-Gehäuse mit Muffenanschluss

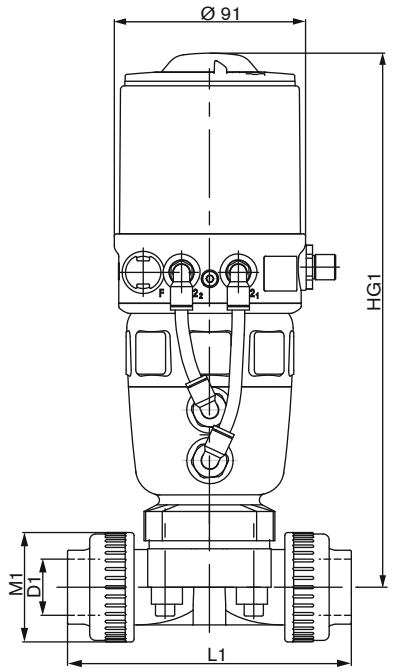

PP-Gehäuse mit Stutzenanschluss

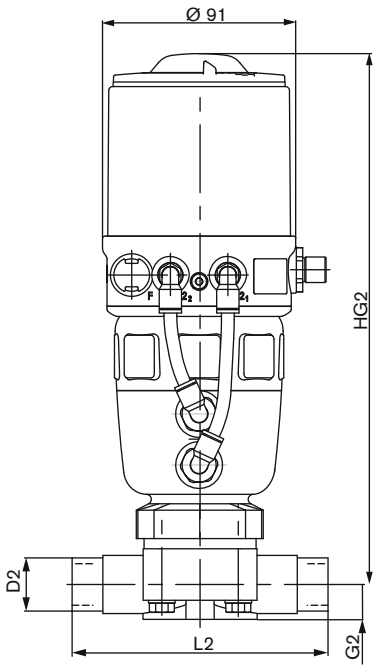

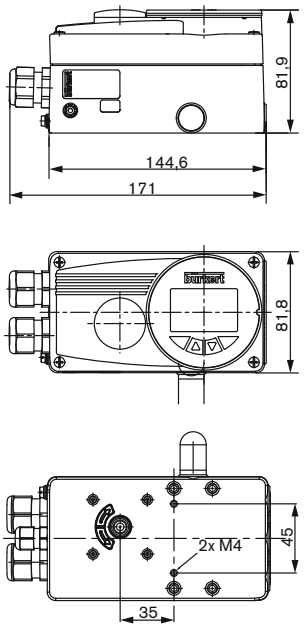

Nennweite [mm] (Membrangröße)	Antriebs-größe ø [mm]	PVC mit Muffenanschluss [mm]				PP mit Stutzenanschluss [mm]			
		HG1	D1	M1	L1	HG2	D2	G2	L2
15	80	259	20	43	128	260	20	14	124
20	80	270	25	53	152	271	25	18	144
25	80	273	32	60	166	274	32	21	154
32	100	324	40	74	192	326	40	26	174
40	125	371	50	83	222	372	50	33	194
50	125	378	63	103	266	379	63	39	224

DTS 1000016289 DE Version: N Status: RL (released | freigegeben | validé) printed: 09.05.2016

bürkert

Ventilsystem Continuous CLASSIC Typ 8802-DC - Angebotsanfrage

Hinweis
Sie können die Felder direkt in der Datei ausfüllen, bevor Sie das Formular ausdrucken

Bitte ausfüllen und mit Ihrer Anfrage oder Bestellung an Ihre nächstgelegene Bürkert-Niederlassung* senden

Firma	Ansprechpartner
Kunden-Nr.	Abteilung
Strasse	Tel./Fax
PLZ-Ort	E-Mail

■ = Mussfelder Stückzahl Liefertermin

Betriebsdaten

		Min	Standard	Max	Einheit
Stellort					
MSR-Aufgabe					
Rohrleitung	DN / PN				
Rohrwerkstoff					
■ Prozessmedium					
■ Zustand Medium	☐ Flüssigkeit ☐ Gas				
■ Durchfluss (Q, Q_N, W) [1]					
■ Temperatur am Ventileingang T1					
■ Absolutdruck am Ventileingang P1					
■ Absolutdruck am Ventilausgang P2					
Kinemat. Viskosität (ν)	mm²/s oder cSt				
Dynamische Viskosität (η)	mPa.s oder cP				
Normdichte	Kg/m³				
Max. akzeptierter Schalldruckpegel	dB (A)				

[1] Standardeinheiten: Flüssigkeit Q = m³/h; Dampf W = kg/h; Gas Q_N = Nm³/h

Ventildaten

Gehäusewerkstoff	☐ PVC	☐ PP	☐ PVDF	☐ Andere	
Werkstoff Sitzabdichtung	☐ PTFE	☐ EPDM			
Nenndruck	PN				
Nennweite	DN				
Anschluss	☐ Flansch	☐ Muffe	☐ Stutzen		
Anschluss nach Standard	☐ ISO	☐ DIN	☐ ANSI	☐ JIS	☐ Andere
Steuerfunktion	☐ SFA[2]	☐ SFB [2]	☐ Doppeltwirkend		
Steuerdruck	min.		max.		

[2] SFA: in Ruhestellung durch Federkraft geschlossen; SFB: in Ruhestellung durch Federkraft geöffnet

Fortsetzung auf nächster Seite →

Formular zurücksetzen

DTS 1000016289 DE Version: N Status: RL (released | freigegeben | validé) printed: 09.05.2016

*Klicken Sie bitte hier, um die für Sie zuständige Bürkert Niederlassung in Ihrer Nähe zu finden → www.burkert.com

bürkert

Ventilsystem Continuous CLASSIC Typ 8802-DC - Angebotsanfrage, *Fortsetzung*

Daten Ansteuerung

☐ **Positioner TopControl Typ 8692** Mehr Infos

☐ **Prozessregler TopControl Typ 8693** Mehr Infos

Pneumatische Funktion
☐ Einfachwirkend ☐ Doppeltwirkend

Kommunikation
☐ Profibus ☐ DeviceNet

Elektrischer Anschluss
☐ Kabeldurchführung ☐ Multipolanschluss

Rückmeldung
☐ 4-20 mA ☐ 4-20 mA + 2 Binärausgänge

Initiator
☐ Initiator

Bestell-Nummer (falls bekannt):

☐ **Positioner TopControl Basic Typ 8694** Mehr Infos

Pneumatische Funktion
☐ Einfachwirkend

Steuerluftanschlüsse
☐ Schlauchsteckverbinder außen ø 6 mm oder 1/4"
☐ Gewinde G 1/8"

Elektrischer Anschluss
☐ Kabeldurchführung ☐ Multipolanschluss

Rückmeldung
☐ 4-20 mA

Bestell-Nummer (falls bekannt):

☐ **Positioner SideControl Remote Typ 8792** Mehr Infos

Betriebsspannung 24 VDC

Kommunikation
☐ Ohne
☐ Profibus DPV1

Rückmeldung
☐ Analoge Rückmeldung + 2 Binärausgänge
☐ 2 Binärausgänge

Elektrischer Anschluss
☐ Kabeldurchführung ☐ Multipolanschluss

Bestell-Nummer (falls bekannt):

☐ **Prozessregler SideControl Remote Typ 8793** Mehr Infos

☐ **Positioner SideControl Typ 8635 -** 2-Leiter Mehr Infos

☐ **Standard**
☐ **ATEX/FM Zone 1**
☐ **Zone 2/22**

Betriebsspannung 24 VDC
über Sollwert oder BUS

Kommunikation
Sollwert / Rückmeldung analog Signal
oder über BUS ☐ Profibus PA

☐ **Stellungsregler-Version**
Eingang 4 - 20 mA
Rückmeldung
☐ 4 - 20 mA *oder/und* ☐ Binär

☐ **PID-Regler-Version** [3)]
Mess-Signaleingang
4 - 20 mA

Induktiver Näherungsschalter
☐ 1 ☐ 2

Bestell-Nummer (falls bekannt):

[3)] Sollwert für Eingang- und Rückmeldung-Signale gleich wie für Stellungsregler-Version

Bemerkungen

DTS 1000016289 DE Version: N Status: RL (released | freigegeben | validé) printed: 09.05.2016

© Christian Bürkert GmbH & Co. KG