bürkert
FLUID CONTROL SYSTEMS



2-Wege-Membran-Stellventil, Edelstahl-Feingussgehäuse, pneumatisch betätigt, Anschlussgrößen DN 15-50

- Das ideale Regelventil für höchste Ansprüche
- Hermetische Trennung des Mediums vom Antrieb durch Membran
- Selbstentleerend und totraumfrei
- Geeignet für Hygiene Anwendungen, konform zu FDA / USP

Typ 2731 kombinierbar mit



Typ 8692/8693
Positioner / Process Controller TopControl



Typ 8694
Positioner TopControl Basic



Typ 8635
Positioner SideControl



Typ 8792/93
SideControl Remote-Ausführungen



Typ 8030
Durchflusssensor

Das Stellventil Typ 2731 besteht aus einem pneumatischen Kolbenantrieb, einer Membran und einem Edelstahl-Feingussgehäuse. Der Antrieb ist so ausgeführt, dass der Hub sehr kontinuierlich verändert werden kann. Das ermöglicht eine günstige Kennlinie für die stetige Veränderung des Durchflusses.

Der Typ 2731 kann mit den Positionern TopControl Continuous Typ 8692/93/94, SideControl 8635 oder SideControls 8792/93 Remoteausführungen angesteuert werden. Dabei bildet der TopControl mit dem pneumatischen Antrieb als komplettes Regelventil eine optische und funktionelle Einheit. Mit diesem Regelventil können Aufgaben zur kontinuierlichen Regelung von Fluiden gelöst werden.

Zielmärkte

- Wasseraufbereitung
- Biotechnologie
- Lebensmittelindustrie

Technische Daten		
Werkstoffe	Gehäuse Antrieb	Feinguss Edelstahl 1.4435, 316L PA Polyamid (PPS auf Anfrage)
Membranwerkstoffe		EPDM (AB), PTFE/EPDM (EA) EPDM (AD), advanced PTFE/EPDM (EU) und FKM (FF) auf Anfrage
Medien		Neutrale Gase und Flüssigkeiten, hochreine, sterile, aggressive oder abrasive Medien
Viskosität		bis zähflüssig
Oberflächengüten innen mechanisch poliert (außen Gussoberfläche) *Auf Anfrage* innen elektropoliert (außen Gussoberfläche elektropoliert)		(Mittenrauhwert) Ra ≤ 0,8 µm Ra ≤ 0,6 µm
Mediumstemperatur EPDM (AB), PTFE/EPDM (EA) EPDM (AD), advanced PTFE/EPDM (EU) FKM (FF)		 -10 bis +130 °C (Dampfsterilisation +140 °C für 60 min) -5 bis +143 °C (Dampfsterilisation +150 °C für 60 min) 0 bis +130 °C (nicht für Dampf empfohlen)
Umgebungstemperatur		-10 bis +60 °C
Steuermedium (bei Koppelung mit Positioner)		Instrumentenluft Klasse 3 nach DIN ISO 8573-1
Steuerdruck		5,5 bis 7 bar bei Antrieben Ø80 bis 125 mm
Steuerluftanschlüsse		G1/4 (Edelstahl)
Ventilkennlinie		siehe Diagramm S. 2

Inhalt



Ventilangaben
Typ 2731 Feinguss
Technische Daten & Bestell-Info S. 1-5



System Continuous CLASSIC
Typ 8802-DD
Bestell-Hinweis & Technische Daten S.6-11

Angebotsanfrage
Typ 8802-DD
S.12-14

DTS 1000019859 DE Version: O Status: RL (released | freigegeben | validé) printed: 09.05.2016

Technische Daten, *Fortsetzung*

Technische Daten	
Leitungsanschlüsse	
Schweiß nach	EN ISO 1127/ISO 4200, DIN 11850 R2 (auf Anfrage SMS 3008, ASME BPE, DIN 11850 R0,1,3, JIS und BS 4825)
Auf Anfrage Clamp	DIN 32676, ISO 2852/SMS 3017, BS 4825
Einbaulage	Beliebig, vorzugsweise Antrieb nach oben

Kvs-Werte und Massen

Anschlussgröße DN [mm]	Antriebs-größe [mm]	Kvs-Werte [m³/h]	Masse ohne Positioner [kg]
15	80	4,5	1,9
20	80	7,5	2,0
25	80	12,0	2,2
40	125	30,0	6,9
50	125	51,5	7,6

Durchflusskennlinie

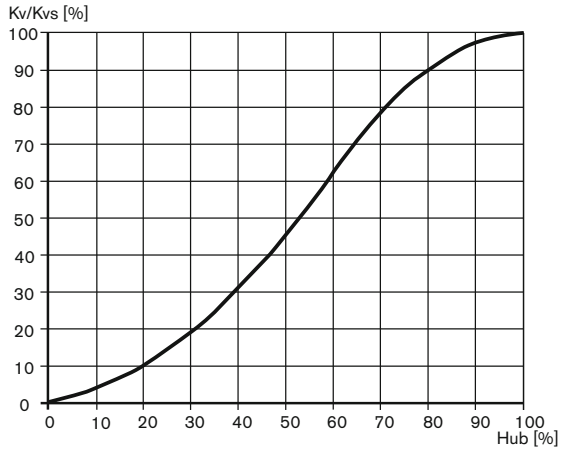

Für weitere Informationen zu Durchflusskennlinien fordern Sie bitte das Datenblatt Typ 273X an.

Einbaulage für Selbstentleerung

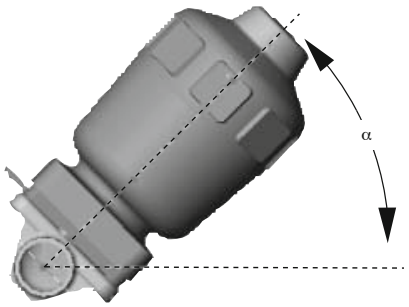

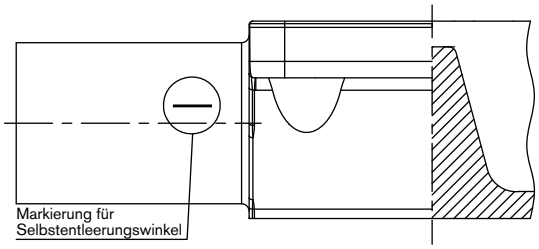

α = 15 bis 35° (Markierung muss nach oben zeigen, 12-Uhr-Stellung)
plus 1° bis 5° Neigung zur Rohrachse.
Die Ventilgehäuse sind auf beiden Seiten mit einer Markierung für die korrekte Einbaulage und eine damit optimale Entleerung gekennzeichnet.

DTS 1000019859 DE Version: O Status: RL (released | freigegeben | validé) printed: 09.05.2016

Materialangaben

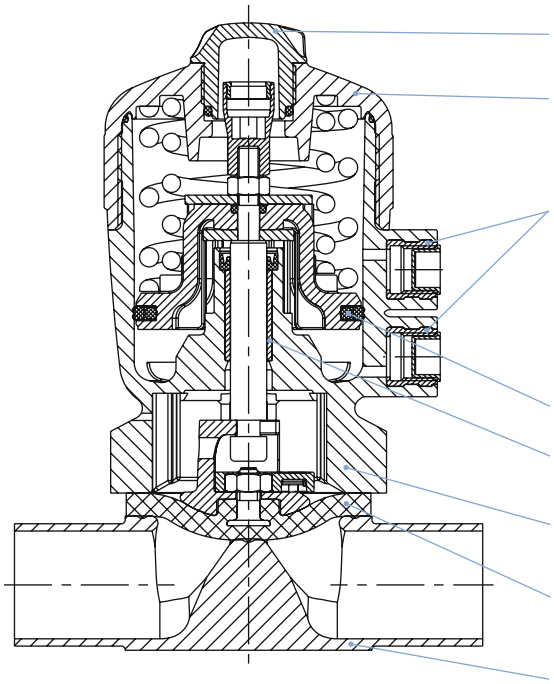

Optische Stellungsanzeige:	Polysulfon (PSU)
Antrieb:	PPS (PA Polyamid auf Anfrage)
Steuerluft-Anschlüsse:	Edelstahl 1.4305
Kolbendichtung:	FKM
Spindelführung:	Sinter-Metalbuchse
Antrieb:	PPS (PA Polyamid auf Anfrage)
Membran:	EPDM (AB), PTFE/EPDM (EA) EPDM (AD), advanced PTFE/EPDM (EU) und FKM (FF) auf Anfrage
Ventil-gehäuse:	Feingusss Edelstahl 316L/1.4435

Zulassungen

Eignung für Lebensmittel / Sterilanwendungen

- Die Membranen aus den Werkstoffen EPDM (AB), EPDM (AD), PTFE/EPDM (EA) und advanced PTFE (EU) entsprechen in Ihrer Zusammensetzung dem Code of Federal Regulations, veröffentlicht durch die FDA (Food and Drug Administration, USA).

- Die Membranen aus den Werkstoffen EPDM (AB), EPDM (AD), PTFE/EPDM (EA) und advanced PTFE (EU) sind in Ihrer Zusammensetzung für die Anwendung mit Lebensmittel und Getränken geeignet (nach EG-Verordnung 1935/2004/EC)

- Die Membranen aus den Werkstoffen EPDM (AB), EPDM (AD), PTFE/EPDM (EA) und advanced PTFE (EU) sind nach USP Class VI zugelassen

- Zulassung nach TA-Luft (Anschlussgrößen DN4-50)

DTS 1000019859 DE Version: O Status: RL (released | freigegeben | validé) printed: 09.05.2016

Bestell-Tabelle Ventile

Schweißgehäuse nach EN ISO 1127/ISO 4200

PA-Antrieb, innen mechanisch poliert, außen Gussoberfläche; Mittenrauhwert innen 0,8 µm

Steuer-funktion	Anschluss-größe DN [mm]	Antriebs-grösse Ø [mm]	Kvs-Wert [m³/h]	Betriebs-druck max.[1] [bar]	Bestell-Nr.
EN ISO 1127/ISO 4200					
Membranwerkstoff EPDM (AB)					
A 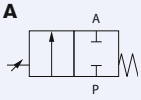 2/2-Wege-Ventil, in Ruhe-stellung durch Federkraft geschlossen (NC)	15	80	4,5	10	550 425
	20	80	7,5	10	550 429
	25	80	12	10	550 431
	40	100	30	6,5	550 433
	50	125	51,5	8	550 435
B 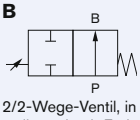 2/2-Wege-Ventil, in Ruhe-stellung durch Federkraft geöffnet (NO)	15	80	4,5	10	550 437
	20	80	7,5	10	550 439
	25	80	12	10	550 441
	40	100	30	10	550 443
	50	125	51,5	7	550 445
Membranwerkstoff PTFE/EPDM (EA)					
A 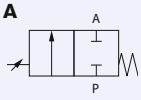 2/2-Wege-Ventil, in Ruhe-stellung durch Federkraft geschlossen (NC)	15	80	4,5	10	550 426
	20	80	7,5	10	550 430
	25	80	12	7,5	550 432
	40	100	30	6	550 434
	50	125	51,5	7	550 436
B 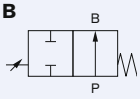 2/2-Wege-Ventil, in Ruhe-stellung durch Federkraft geöffnet (NO)	15	80	4,5	9	550 438
	20	80	7,5	8,5	550 440
	25	80	12	8	550 442
	40	100	30	10	550 444
	50	125	51,5	4	550 446

[1] bei einem Steuerdruck von 5,5 bar

Weitere Ausführungen auf Anfrage

Werkstoff
Antrieb: PPS
Membranen für Dampfsterilisation EPDM (AD) und advanced PTFE/EPDM (EU), FKM (FF)

Leitungsanschluss
Schweißgehäuse nach SMS 3008, ASME BPE, DIN 11850 R0,1,3, JIS und BS4825
Clampgehäuse nach DIN 32676, ISO 2852/SMS 3017, BS 4825

Zusätzlich
Oberflächengüten innen elektropoliert (außen Gussoberfläche elektropoliert), Ra ≤ 0,6 µm

DTS 1000019859 DE Version: O Status: RL (released | freigegeben | validé) printed: 09.05.2016

Bestell-Tabelle Ventile, *Fortsetzung*

Schweißgehäuse nach DIN 11850 Reihe 2

PA-Antrieb, innen mechanisch poliert, außen Gussoberfläche; Mittenrauhwert innen 0,8 µm

Steuer-funktion	Anschluss-größe DN [mm]	Antriebs-grösse Ø [mm]	Kvs-Wert [m³/h]	Betriebs-druck max.[1] [bar]	Bestell-Nr.
DIN 11850 Reihe 2					
Membranwerkstoff EPDM (AB)					
A 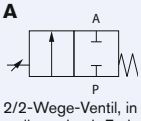 2/2-Wege-Ventil, in Ruhe-stellung durch Federkraft geschlossen (NC)	15	80	4,5	10	550 447
	20	80	7,5	10	550 451
	25	80	12	10	550 453
	40	100	30	6,5	550 454
	50	125	51,5	8	550 456
B 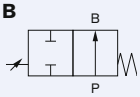 2/2-Wege-Ventil, in Ruhe-stellung durch Federkraft geöffnet (NO)	15	80	4,5	10	550 458
	20	80	7,5	10	550 460
	25	80	12	10	550 462
	40	100	30	10	550 464
	50	125	51,5	7	550 466
Membranwerkstoff PTFE/EPDM (EA)					
A 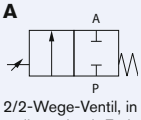 2/2-Wege-Ventil, in Ruhe-stellung durch Federkraft geschlossen (NC)	15	80	4,5	10	550 448
	20	80	7,5	10	550 452
	25	80	12	7,5	153 330
	40	100	30	6	550 455
	50	125	51,5	7	550 457
B 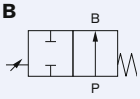 2/2-Wege-Ventil, in Ruhe-stellung durch Federkraft geöffnet (NO)	15	80	4,5	9	550 459
	20	80	7,5	8,5	550 461
	25	80	12	8	550 463
	40	100	30	10	550 465
	50	125	51,5	4	550 467

[1] bei einem Steuerdruck von 5,5 bar

Weitere Ausführungen auf Anfrage

Werkstoff
Antrieb: PPS
Membranen für Dampfsterilisation EPDM (AD) und advanced PTFE/EPDM (EU), FKM (FF)

Leitungsanschluss
Schweißgehäuse nach SMS 3008, ASME BPE, DIN 11850 R0,1,3, JIS und BS4825
Clampgehäuse nach DIN 32676, ISO 2852/SMS 3017, BS 4825

Zusätzlich
Oberflächengüten innen elektropoliert (außen Gussoberfläche elektropoliert), Ra ≤ 0,6 µm

DTS 1000019859 DE Version: O Status: RL (released | freigegeben | validé) printed: 09.05.2016

bürkert

Bestell-Hinweis für Ventilsystem Continuous CLASSIC Typ 8802-DD

Ein **Ventilsystem Continuous CLASSIC Typ 8802-DD** besteht aus **einem Membranstellventil Typ 2731** und einem digitalen elektropneum. Stellungsregler **Typ 8692**, einem digitalen elektropneum. Prozessregler **Typ 8693,** einem digitalen elektropneum. Stellungsregler Basic **Typ 8694,** (unten) oder einem SideControl **Typ 8635** oder einem elektropneumatischen Stellungsregler **Typ 8792/8793** (siehe nächste Seite) (siehe entsprechendes Datenblatt).

Für die Konfigurierung der Ventil-Systeme benutzen Sie bitte das Blatt Angebotsanfrage auf S. 12 zur Seite

Sie bestellen zwei Komponenten und erhalten ein komplett montiertes und geprüftes Ventil.

Bestellung von Ventilsystem Continuous CLASSIC Typ 8802-DD

Membranstellventil Typ 2731

Positioner



Membranstellventil mit gewünschter Ansteuerung



Ventilsystem Continuous CLASSIC Typ 8802-DD-I 2731 + 8692

Ventilsystem Continuous CLASSIC Typ 8802-DD-J 2731 + 8693

Ventilsystem Continuous CLASSIC Typ 8802-DD-L 2731 + 8694

Positioner TopControl Typ 8692 Mehr Infos

Prozessregler TopControl Typ 8693 Mehr Infos



PROFIBUS DeviceNet™

Die neue Generation integrierter Stellungs- / Prozessregler ist zur Kombination mit Antrieben der Prozessventilreihen Typ 23xx/2103 speziell für die Anforderungen hygienischer Prozessumgebungen konzipiert. Die leichte Bedienung und die Auswahl der umfangreichen Software-Zusatzfunktionen und die Parametrierung werden über das große Grafikdisplay und die Folientastatur oder über PC-Schnittstelle vorgenommen. Ein kontaktloser analoger Positionssensor erfasst die Ventilstellung verschleißfrei. Die Ansteuerung einfach oder doppelt wirkender Antriebe erfolgt über das integrierte Stellsystem. Überlagert über dem Stellungsregelkreis arbeitet beim Typ 8693 der Prozessregler. Optional sind Kommunikationsschnittstellen Profibus DPV1 und DeviceNet verfügbar.
Die Hauptvorteile für den Kunden:

- Kompaktes Design des Ventilsystems mit integriertem Stellungs- / Prozessregler erfüllt die Anforderungen nach Reinigbarkeit durch Werkstoffwahl, außenliegende Dichtungen und integrierte Steuerluftführung in den Antrieb
- Einfachste Inbetriebnahme und Bedienung durch Hintergrundbeleuchtung des Grafikdisplays und bewährter, mehrsprachiger Softwarestruktur
- Automatische Parametrierung von Stellungs- und Prozessregler mittels TUNE-Funktionen
- Feldbuskommunikation Profibus DPV1 oder DeviceNet
- Zuluftfilter erhöht die Verfügbarkeit des Ventilsystems
- Einfache und zuverlässige Antriebsadaption
- Explosionsgeschützte Ausführungen für Zone 2/22

Positioner TopControl Basic Typ 8694 Mehr Infos



Die neue Generation integrierter Positioner ist zur Kombination mit Antrieben der Prozessventilreihen Typ 23xx/2103 speziell für die Anforderungen hygienischer Prozessumgebungen konzipiert. Die Bedienung und die Auswahl der Software-Funktionen Dichtschließfunktion, Wirkrichtungsumkehr des Sollwertsignals, Kennlinienwahl und Hand/Auto-Umschaltung werden über Taster und DIP-Schalter oder die PC-Schnittstelle vorgenommen. Der Stellungssollwert wird über Normsignal 4-20 mA vorgegeben. Zusätzlich kann die Freischaltung über den binären Eingang gesteuert und eine optionale Stellungsrückmeldung integriert werden.
Der Stellungsregler Typ 8694 erfasst die Ventilstellung verschleißfrei über einen kontaktlosen analogen Positionssensor. Die Ansteuerung einfach oder doppelt wirkender Antriebe erfolgt über das integrierte Stellsystem. Optional ist eine Kommunikationsschnittstelle AS-Interface verfügbar.
Die Hauptvorteile für den Kunden:

- Kompaktes Design des Ventilsystems mit integriertem Stellungsregler erfüllt die Anforderungen nach Reinigbarkeit durch Werkstoffwahl, außenliegende Dichtungen und integrierte Steuerluftführung in den Antrieb.
- Automatische Parametrierung des Stellungsreglers mittels TUNE-Funktion
- Optional Feldbuskommunikation AS-Interface
- Zuluftfilter erhöht die Verfügbarkeit des Ventilsystems
- Einfache und zuverlässige Antriebsadaption, optional auch an Antriebe der Prozessventilreihen Typ 20xx oder Fremdantriebe
- Explosionsgeschützte Ausführungen für Zone 2/22

Klicken Sie bitte auf die Box „Mehr Infos“. Sie werden zu unserer Webseite für dieses Produkt weitergeleitet, wo Sie das Datenblatt herunterladen können.

DTS 1000019859 DE Version: O Status: RL (released | freigegeben | validé) printed: 09.05.2016

Bestell-Hinweis für Ventilsystem Continuous CLASSIC Typ 8802-DD, *Fortsetzung*

Ein **Ventilsystem Continuous CLASSIC Typ 8802-DD** besteht aus einem **Membranstellventil Typ 2731** und einem digitalen elektropneum. Stellungsregler **Typ 8692**, einem digitalen elektropneum. Prozessregler **Typ 8693,** einem digitalen elektropneum. Stellungsregler Basic **Typ 8694,** (vorherige Seite) oder einem SideControl **Typ 8635** oder einem elektropneumatischen Stellungsregler **Typ 8792/8793** (unten) (siehe entsprechendes Datenblatt).

Für die Konfiguration der Ventil-Systeme benutzen Sie bitte das Blatt Angebotsanfrage auf S. 12 zur Seite

Sie bestellen zwei Komponenten und erhalten ein komplett montiertes und geprüftes Ventil.

Bestellung von Ventilsystem Continuous CLASSIC Typ 8802-DD

Membranstellventil Typ 2731

Positioner

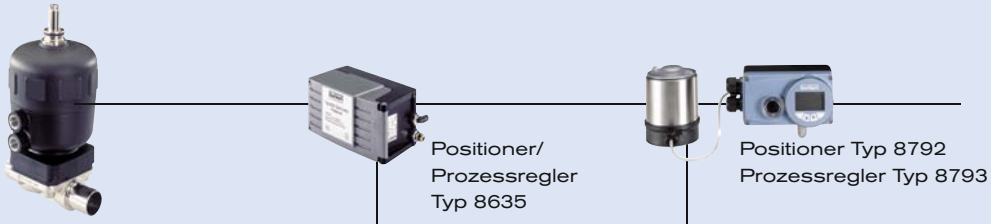

Membranstellventil mit gewünschter Ansteuerung



Ventilsystem Continuous CLASSIC Typ 8802-DD-B 2731 + 8635

Ventilsystem Continuous CLASSIC Typ 8802-DD-P 2731 + 8792 / Typ 8802-DD-Q 2731 + 8793

SideControl Typ 8635, 2-Leiter, Eigensicher Mehr Infos



4-20 mA

Der Typ 8635 ist ein elektropneumatischer Stellungsregler mit optional integriertem Prozessregler für präzise Regelaufgaben. Das robuste Design mit integriertem LCD Klartextdisplay wurde für anspruchsvolle Anwendungen der Verfahrentechnischen Industrie entwickelt.
Die Hauptvorteile für den Kunden:

- Zeitsparende Algorithmen für Temperatur-, Durchfluss- und Druck-PID-Parameter durch ProcessTUNE-Funktion.
- Schnelle und einfache menügesteuerte Parametrierung über Tastatureingabe oder Profibus PA
- Geräteversorgung über das Sollwertsignal 4-20 mA
- Adaption nach IEC534-6 für Hub- und Schwenkantriebe
- Robustes Gehäuse aus hartcoartiertem und kunststoffbeschichtetem Aluminium
- Explosionsgeschützte Ausführungen für Zone 1, Zone 21 oder Zone 2/22

Positioner SideControl Typ 8792 Mehr Infos

Prozessregler SideControl Typ 8793 Mehr Infos



Der Typ 8792/8793 ist ein digitaler elektropneumatischer Stellungsregler mit optional integriertem Prozessregler (8793) für präzise Regelaufgaben. Das robuste Design mit integriertem LCD Klartextdisplay wurde für anspruchsvolle Anwendungen der Verfahrentechnischen Industrie entwickelt. Optional ist eine Kommunikationsschnittstelle Profibus DPV1 verfügbar.
Die Hauptvorteile für den Kunden:

- Zeitsparende Algorithmen für Temperatur-, Durchfluss- und Druck-PID-Parameter durch ProcessTUNE-Funktion.
- Schnelle und einfache menügesteuerte Parametrierung über Tastatureingabe oder Profibus DPV1 PA
- Adaption nach IEC534-6 bzw. VDI/VDE 3845 für Hub- und Schwenkantriebe oder als Remote-Ausführung an Bürkert Prozessventilen
- Robustes Gehäuse aus kunststoffbeschichtetem Aluminium
- Explosionsgeschützte Ausführungen für Zone 2/22

Klicken Sie bitte auf die Box „Mehr Infos“. Sie werden zu unserer Webseite für dieses Produkt weitergeleitet, wo Sie das Datenblatt herunterladen können.

DTS 1000019859 DE Version: O Status: RL (released | freigegeben | validé) printed: 09.05.2016

Abmessungen für Ventilsystem Continuous CLASSIC Typ 8802-DD [mm]

Abmessungen Ventilsystem Continuous CLASSIC Typ 8802-DD-I mit Positioner TopControl Typ 8692 und 8802-DD-J mit mit Prozessregler TopControl Typ 8693 [mm]

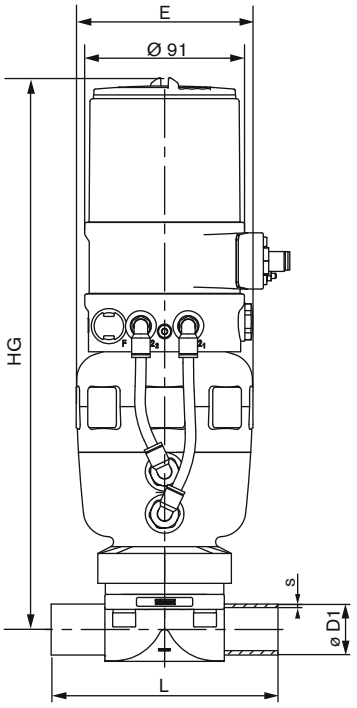

Anschluss-größe [mm]	Antriebs-größe ø [mm]	E	HG [mm]	L	EN ISO 1127/ ISO 4200		DIN 11850 Reihe 0		Reihe 1		Reihe 2		Reihe 3		SMS 3008		JIS (auf Anfrage)	
					D1	s	D1	s	D1	s	D1	s	D1	s	D1	s	D1	s
15	80	101	300	110	21,3	1,6	18	1,5	18	1	19	1,5	20	2	–	–	21,7	2,1
20	80	101	313	119	26,9	1,6	22	1,5	22	1	23	1,5	24	2	–	–	27,2	2,1
25	80	101	316	129	33,7	2	28	1,5	28	1	29	1,5	30	2	25	1,2	25,4	1,2
40	125	153	408	161	48,3	2	40	1,5	40	1	41	1,5	42	2	38	1,2	38,1	1,2
50	125	153	414	192	60,3	2	52	1,5	52	1	53	1,5	54	2	51	1,2	50,8	1,5

DTS 1000019859 DE Version: O Status: RL (released | freigegeben | validé) printed: 09.05.2016

Abmessungen für Ventilsystem Continuous CLASSIC Typ 8802-DD [mm]

Abmessungen Ventilsystem Continuous CLASSIC Typ 8802-DD-L mit Positioner TopControl Basic Typ 8694 [mm]

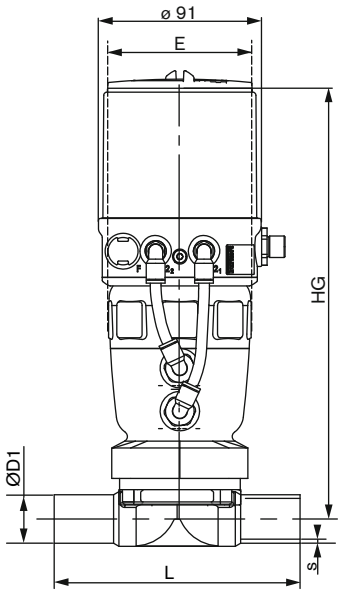

An-schluss-größe [mm]	An-triebs-größe ø [mm]	E	HG [mm]	L	EN ISO 1127/ ISO 4200		DIN 11850								SMS 3008		JIS (auf Anfrage)	
							Reihe 0		Reihe 1		Reihe 2		Reihe 3					
					D1	s	D1	s	D1	s	D1	s	D1	s	D1	s	D1	s
15	80	101	260	110	21,3	1,6	18	1,5	18	1	19	1,5	20	2	–	–	21,7	2,1
20	80	101	270	119	26,9	1,6	22	1,5	22	1	23	1,5	24	2	–	–	27,2	2,1
25	80	101	273	129	33,7	2	28	1,5	28	1	29	1,5	30	2	25	1,2	25,4	1,2
40	125	153	366	161	48,3	2	40	1,5	40	1	41	1,5	42	2	38	1,2	38,1	1,2
50	125	153	372	192	60,3	2	52	1,5	52	1	53	1,5	54	2	51	1,2	50,8	1,5

DTS 1000019859 DE Version: O Status: RL (released | freigegeben | validé) printed: 09.05.2016

Abmessungen für Ventilsystem Continuous CLASSIC Typ 8802-DD [mm], *Fortsetzung*

Abmessungen Ventilsystem Continuous CLASSIC Typ 8802-DD-B mit positioner SideControl Typ 8635 [mm]

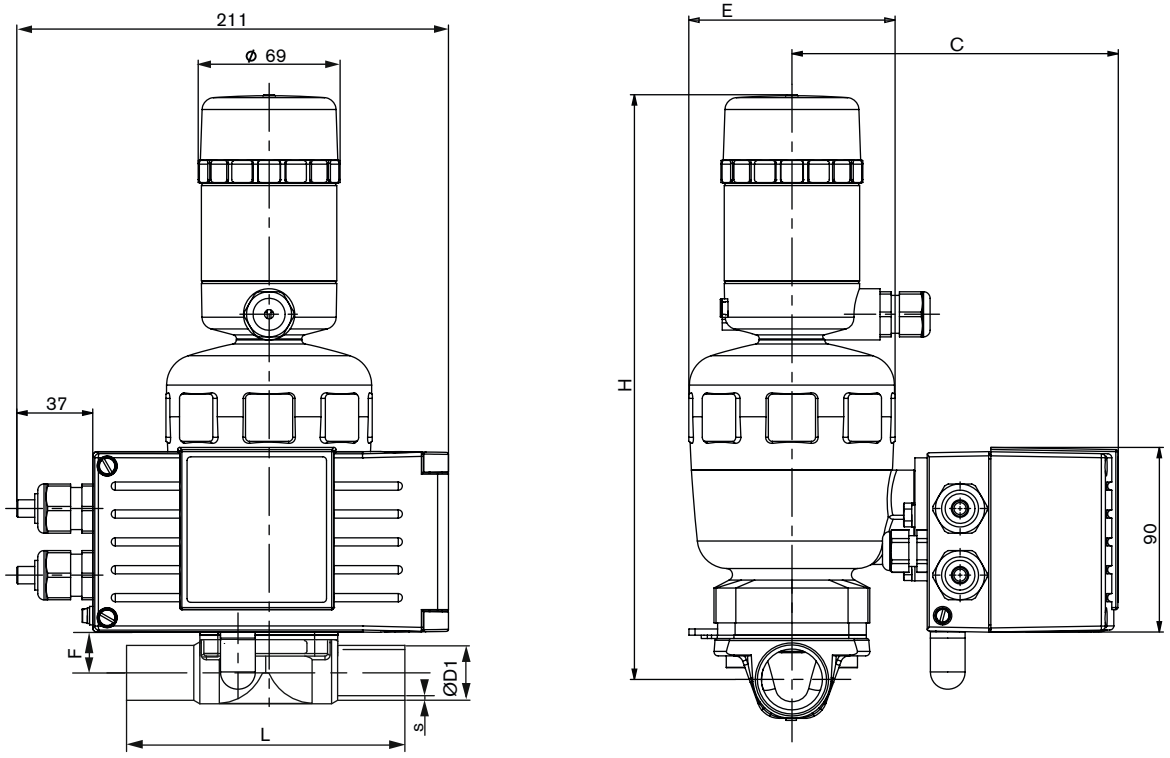

An-schluss-größe [mm]	An-triebs-größe [mm]	E	H	F	C	L	EN ISO 1127/ ISO 4200		DIN 11850								SMS 3008		JIS (auf Anfrage)	
									Reihe 0		Reihe 1		Reihe 2		Reihe 3					
							D1	s	D1	s	D1	s	D1	s	D1	s	D1	s	D1	s
15	80	101	262	14	159	110	21,3	1,6	18	1,5	18	1	19	1,5	20	2	–	–	21,7	2,1
20	80	101	267	18	159	119	26,9	1,6	22	1,5	22	1	23	1,5	24	2	–	–	27,2	2,1
25	80	101	270	23	159	129	33,7	2	28	1,5	28	1	29	1,5	30	2	25	1,2	25,4	1,2
40	125	153	366	50	185	161	48,3	2	40	1,5	40	1	41	1,5	42	2	38	1,2	38,1	1,2
50	125	153	372	54	185	192	60,3	2	52	1,5	52	1	53	1,5	54	2	51	1,2	50,8	1,5

DTS 1000019859 DE Version: O Status: RL (released | freigegeben | validé) printed: 09.05.2016

Abmessungen für Ventilsystem Continuous CLASSIC Typ 8802-DD [mm], *Fortsetzung*

Abmessungen Ventilsystem Continuous CLASSIC Typ 8802-DD-P mit Positioner SideControl Remote Typ 8792 und Typ 8802-DD-Q mit Prozessregler SideControl Remote Typ 8793 [mm]

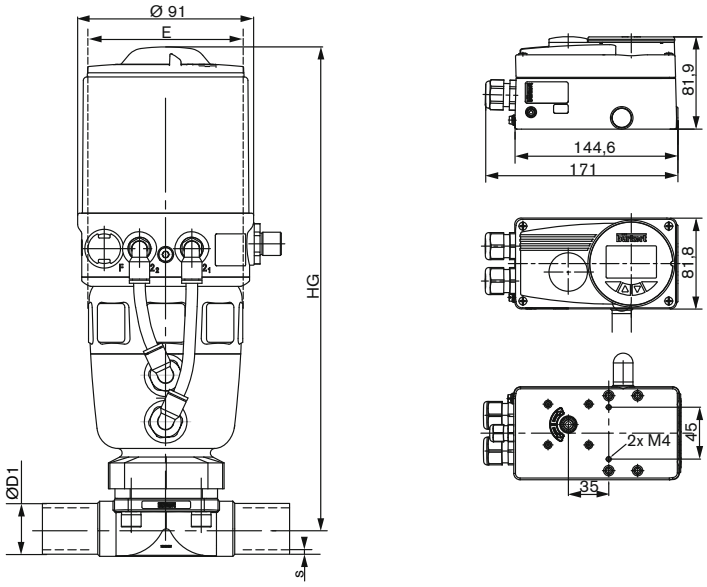

An-schluss-größe [mm]	An-triebs-größe ø [mm]	E	HG [mm]	L	EN ISO 1127/ ISO 4200		DIN 11850								SMS 3008		JIS (auf Anfrage)	
							Reihe 0		Reihe 1		Reihe 2		Reihe 3					
					D1	s	D1	s	D1	s	D1	s	D1	s	D1	s	D1	s
15	80	101	263	110	21,3	1,6	18	1,5	18	1	19	1,5	20	2	–	–	21,7	2,1
20	80	101	273	119	26,9	1,6	22	1,5	22	1	23	1,5	24	2	–	–	27,2	2,1
25	80	101	276	129	33,7	2	28	1,5	28	1	29	1,5	30	2	25	1,2	25,4	1,2
40	125	153	369	161	48,3	2	40	1,5	40	1	41	1,5	42	2	38	1,2	38,1	1,2
50	125	153	375	192	60,3	2	52	1,5	52	1	53	1,5	54	2	51	1,2	50,8	1,5

DTS 1000019859 DE Version: O Status: RL (released | freigegeben | validé) printed: 09.05.2016

bürkert

Ventilsystem Continuous CLASSIC Typ 8802-DD - Angebotsanfrage

Hinweis
Sie können die Felder direkt in der Datei ausfüllen, bevor Sie das Formular ausdrucken

Bitte ausfüllen und mit Ihrer Anfrage oder Bestellung an Ihre nächstgelegene Bürkert-Niederlassung* senden

Firma	Ansprechpartner
Kunden-Nr.	Abteilung
Strasse	Tel./Fax
PLZ-Ort	E-Mail

■ = Mussfelder Stückzahl Liefertermin

Betriebsdaten

Rohrleitung DN PN
Rohrwerkstoff
■ **Prozessmedium**
■ **Zustand Medium** ☐ Flüssigkeit ☐ Dampf ☐ Gas

	Min	Standard	Max	Einheit
■ **Durchfluss (Q, Q_N, W)** [1]				
■ **Temperatur am Ventileingang**				
■ **Absolutdruck am Ventileingang**				

[1] Standardeinheiten: Flüssigkeit Q = m³/h; Dampf W = kg/h; Gas Q_N = Nm³/h

Ventildaten

Spezifikationsschlüssel
wird automatisch übertragen von der letzten Seite
zur Seite

Oberflächengüte (außer Standard) innen µm außen µm

Steuerdruck min. max.

Fortsetzung auf nächster Seite →

Formular zurücksetzen

DTS 1000019859 DE Version: O Status: RL (released | freigegeben | validé) printed: 09.05.2016

*Klicken Sie bitte hier, um die für Sie zuständige Bürkert Niederlassung in Ihrer Nähe zu finden → www.burkert.com

bürkert

Ventilsystem Continuous CLASSIC Typ 8802-DD - Angebotsanfrage, *Fortsetzung*

Daten Ansteuerung

☐ **Positioner TopControl Typ 8692** Mehr Infos

☐ **Prozessregler TopControl Typ 8693** Mehr Infos

☐ **Positioner TopControl Basic Typ 8694** Mehr Infos

Pneumatische Funktion
☐ Einfachwirkend ☐ Doppeltwirkend

Kommunikation
☐ Profibus ☐ DeviceNet

Elektrischer Anschluss
☐ Kabeldurchführung ☐ Multipolanschluss

Rückmeldung
☐ 4-20 mA ☐ 4-20 mA + 2 Binärausgänge

Initiator
☐ Initiator

Bestell-Nummer (falls bekannt):

Pneumatische Funktion
☐ Einfachwirkend

Steuerluftanschlüsse
☐ Schlauchsteckverbinder außen ø 6 mm oder 1/4"
☐ Gewinde G 1/8"

Elektrischer Anschluss
☐ Kabeldurchführung ☐ Multipolanschluss

Rückmeldung
☐ 4-20 mA

Bestell-Nummer (falls bekannt):

☐ **Positioner SideControl Remote Typ 8792** Mehr Infos

☐ **Prozessregler SideControl Remote Typ 8793** Mehr Infos

☐ **Positioner SideControl Typ 8635 -** 2-Leiter Mehr Infos

Betriebsspannung 24 VDC

Kommunikation
☐ Ohne
☐ Profibus DPV1

Rückmeldung
☐ Analoge Rückmeldung + 2 Binärausgänge
☐ 2 Binärausgänge

Elektrischer Anschluss
☐ Kabeldurchführung ☐ Multipolanschluss

Bestell-Nummer (falls bekannt):

☐ **Standard**
☐ **ATEX/FM Zone 1**
☐ **Zone 2/22**

Betriebsspannung 24 VDC
über Sollwert oder BUS

Kommunikation
Sollwert / Rückmeldung analog Signal
oder über BUS ☐ Profibus PA

☐ **Stellungsregler-Version**
Eingang 4 - 20 mA
Rückmeldung
☐ 4 - 20 mA *oder/und* ☐ Binär

☐ **PID-Regler-Version** [3)]
Mess-Signaleingang
4 - 20 mA

Induktiver Näherungsschalter
☐ 1 ☐ 2

Bestell-Nummer (falls bekannt):

[3)] Sollwert für Eingang- und Rückmeldung-Signale gleich wie für Stellungsregler-Version

Zertifikate

☐ Bescheinigung für die Erfüllung der Bestellung EN-ISO 10204 2.1 (Bestell-Nr. 440 788)
☐ Testbericht EN-ISO 10204 2.2 (Bestell-Nr. 803 722)
☐ Konformitätszertifizierung für Rohmaterial EN-ISO 10204 3.1 (Bestell-Nr. 803 723)
☐ EN161 (European Gas Device Richtlinien)
☐ Bescheinigung nach FDA - USP

Bemerkungen

DTS 1000019859 DE Version: O Status: RL (released | freigegeben | validé) printed: 09.05.2016

bürkert

Ventildaten, Spezifikationsschlüssel

Beispiel	**A**	**15**	**AB**	**VG**	**SA42**	**C**	**F**	**NO06**
Spezifikationsschlüssel								

Bitte treffen Sie eine Auswahl

STEUERFUNKTION

A	in Ruhestellung durch Federkraft geschlossen
B	in Ruhestellung durch Federkraft geöffnet
I	doppeltwirkend

NENNWEITE [mm] (Membrangröße)

15
20
25
32
40
50

DICHTUNGSMATERIAL

AB	EPDM in Nahrungsmittelqualität
AD	EPDM
EA	PTFE/EPDM
FF	FKM
EU	advanced PTFE/EPDM 2-teilig

GEHÄUSEWERKSTOFF

VG	Feinguss Edelstahl 316L/1,4435

VARIABLE CODES

Oberflächengüte innen		
NO06	Mechanisch poliert Ra=0,8 µm	*Standard*
NO16	Elektropoliert Ra=0,6 µm	

ANTRIEBSGRÖßE [1)]

F	ø 80 mm
G	ø 100 mm
H	ø 125 mm

[1)] technische Info siehe Tabelle auf S. 2

ANTRIEBSWERKSTOFFE

C	PA	*Standard*
D	PPS	



LEITUNGSANSCHLUSS

Schweißanschluss

Anschluss-größe [mm]	EN ISO 1127/ ISO 4200	SMS 3008	DIN 11850 Reihe 0	DIN 11850 Reihe 1	DIN 11850 Reihe 2	DIN 11850 Reihe 3	BS 4825	ASME BPE	JIS Sanitär	JIS Versorgung
15	SA42=21,3x1,6		SC43=18x1,5	SF41=18x1,0	SD42=19x1,5	SE42=20x2,0	SODD=12,7x1,2	SA92=12,7x1,65	SA72=21,7x2,1	
20	SA43=26,9x1,6		SC44=22x1,5	SF42=22x1,0	SD43=23x1,5	SE43=24x2,0	SODE=19,05x1,2	SA93=19,05x1,65	SA76=27,2x2,1	SA80=27,2x2,1
25	SA44=33,7x2,0	SA60=25,0x1,2	SC45=28x1,5	SF43=28x1,0	SD44=29x1,5	SE44=30x2,0	SODF=25,4x1,65	SODF=25,4x1,65	SA73=25,4x1,2	SA81=34x2,0
32	SA45=42,4x2,0		SC46=34x1,5	SF44=34x1,0	SD45=35x1,5	SE45=36x2,0				SA83=42,7x2,0
40	SA46=48,3x2,0	SA62=38,0x1,2	SC47=40x1,5	SF45=40x1,0	SD46=41x1,5	SE46=42x2,0	SODH=38,1x1,65	SODH=38,1x1,65	SA74=38,1x1,2	SA84=60,5x2,0
50	SA47=60,3x2,0	SA63=51,0x1,2	SC48=52x1,5	SF46=52x1,0	SD47=53x1,5	SE47=54x2,0	SODI=50,8x1,65	SODI=50,8x1,65	SA75=50,8x1,5	

Clamp

Anschluss-größe [mm]	ISO 2852 SMS 3017	BS4825	DIN 32676
15	TC42=Clamp 34 - für Rohr ISO 4200	TH43=Clamp 25 - Rohr 19,05x1,2	TD42=Clamp 34 - Rohr 19x1,5
20	TC43=Clamp 50,5 - für Rohr ISO 4200		TD43=Clamp 34 - Rohr 23x1,5
25	TC44=Clamp 50,5 - für Rohr ISO 4200	TG44=Clamp 50,5 - Rohr 25,4x1,65	TD44=Clamp 50,5 - Rohr 29x1,5
40	TC46=Clamp 64 - für Rohr ISO 4200	TG45=Clamp 50,5 - Rohr 38,1x1,65	TD46=Clamp 50,5 - Rohr 41x1,5
50	TC47=Clamp 77,5 - für Rohr ISO 4200	TG46=Clamp 64 - Rohr 50,8x1,65	TD47=Clamp 64 - Rohr 53x1,5

DTS 1000019859 DE Version: O Status: RL (released | freigegeben | validé) printed: 09.05.2016

*Klicken Sie bitte hier, um die für Sie zuständige Bürkert Niederlassung in Ihrer Nähe zu finden → www.burkert.com

Änderungen vorbehalten
© Christian Bürkert GmbH & Co. KG
1510/12_DE-de_00890650