bürkert
FLUID CONTROL SYSTEMS

2/2-Wege-Schrägsitzventil, elektromotorisch



- gute und schnelle Regelung
- witterungs-, stoß- und schwingungsunempfindliches Design
- einfache Reinigung durch hygienisch gestaltete Oberfläche
- Stellungsregler und Prozessregler verfügbar

Optionen



Rugged Display
mit Bedientasten



SAFEPOS
energy-pack



Typ 3361
für höchste Regelgenauigkeit

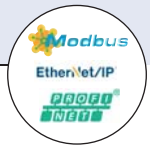

Feldbus

FDA

powered by EDIP

Das innovative Bürkert Regelventil Typ 3360 ist die Lösung, wenn es um Regelungsaufgaben unter anspruchsvollen Einsatzbedingungen geht. Der elektromotorische Antrieb des Schrägsitzventils mit Kugelumlaufspindel positioniert den Regelkegel mit höchster Präzision. Einzigartig ist dabei seine hohe Stellgeschwindigkeit des Regelventils von 6 mm/s, die quasi verzögerungsfrei auf Prozesssignale reagiert und nach Kundenbedarf variiert werden kann. Druckschwankungen oder -stöße im Medium verändern den Hub des Schrägsitzventils nicht. Falls erforderlich kann die Sicherheitsposition bei Energieausfall über einen optionalen Energiespeicher angefahren werden. Elektromotorischer Antrieb und Regelventil weisen ein perfekt aufeinander abgestimmtes, geschlossenes Design mit robuster Oberfläche auf. Dies gewährleistet die hygienischen Anforderungen einer schnellen und rückstandsfreien Reinigbarkeit. Raue Umgebungsbedingungen sind für das elektromotorische Schrägsitzventil Typ 3360 kein Problem aufgrund der Schutzklasse IP65/IP67 und der hohen Stoß- und Schwingungsunempfindlichkeit. Durch die bewährte selbstnachstellende Spindelpackung mit austauschbaren Dachmanschetten erreicht das Schrägsitzventil höchste Lebensdauer und Dichtheit. Das feldbustaugliche Regelventil Typ 3360 bietet dem Betreiber viele hilfreiche Funktionen zur Prozessüberwachung, Ventildiagnose und vorbeugenden Wartung und damit den entscheidenden Vorteil einer modernen Prozessautomatisierung.

Technische Daten	
Kv-Werte	5 ... 53 m³/h
Anschlussnennweite	DN 15 ... DN 50
Betriebsdruck	16 bar / 1600 kPa / 232 psi
Leitungsanschlüsse ▪ Muffe ▪ Schweißende ▪ Clamp	 ▪ G, RC, NPT (EN ISO 228-1, ISO 7/1 /DIN EN 10226-2, ASME B 1.20.1) ▪ EN ISO 1127 / ISO 4200, DIN 11850 R2, ASME BPE, BS 4825-1, SMS 3008 ▪ ISO 2852, DIN 32676, ASME BPE, BS 4825
Medien	Neutrale Gase, Wasser, Alkohole, Öle, Treibstoffe, Hydraulikflüssigkeiten, Salzlösungen, Laugen, organische Lösungsmittel, Dampf
Viskosität	max. 600 mm²/s
Mediumtemperatur	-10...+185 °C (Sitzdichtung Stahl/Stahl) -10...+185 °C (Sitzdichtung PEEK/Stahl) -10...+130 °C (Sitzdichtung PTFE/Stahl)
Umgebungstemperatur	-25 °C … +65 °C (ohne Touch Display) -25 °C … +60 °C (mit Touch Display) -25 °C … +55 °C (mit SAFEPOS Energiespeicher) Hinweis: Derating siehe Temperaturdiagramm
Sitzleckage gemäß IEC 534-4/EN 1349	Leckageklasse III und IV für Stahl/Stahl Leckageklasse VI für PTFE/Stahl und PEEK/Stahl
Sicherheitsstellung bei Energieausfall	mit SAFEPOS energy-pack: geöffnet, geschlossen oder frei programmierbare Position ohne SAFEPOS energy-pack: verblockt in letzter Position
Versorgungsspannung	24 V DC +/- 10% (max. Restwelligkeit 10%)
Schließzeit	2,3 ... 4,3 s (je nach Hub)
Verfahrgeschwindigkeit	6 mm/s
Einschaltdauer	100%
Schutzklasse	IP65 / IP67
Reglerausführung	Stellungsregler oder Prozessregler
Ansteuerung analog	Sollwert: 0-20 mA, 4-20 mA, 0-5 V, 0-10 V Istwert optional
Ansteuerung digital (Feldbus)	EtherNet/IP, Modbus/TCP, Profinet (auf Anfrage)
Zulassung und Konformität	EGV 1935/2004 (standard) FDA (optional)

DTS 1000273346 DE Version: D Status: RL (released | freigegeben | validé) printed: 21.10.2016

Aufbau und Funktion

Der elektromotorische Linearantrieb besteht aus einem bürstenlosen Gleichstrommotor, einem Getriebe und einem Spindelsystem, das die Kraft auf den Regelkegel überträgt. Die integrierte Ansteuerungselektronik wird entweder über Normsignale (analog) oder über einen Feldbus (digital) angesteuert. Als Reglerausführung stehen ein Stellungsregler und ein Prozessregler zur Verfügung. Der elektromotorische Linearantrieb ist so ausgelegt, dass er einen optimalen Wirkungsgrad besitzt. Gleichzeitig hält er im stromlosen Stillstand auch bei dem maximal angegebenen Mediumsdruck das Ventil dicht und in Position. Optional gibt es für das Gerät den Energiespeicher (SAFEPOS energy-pack). Er versorgt bei einem Ausfall der Versorgungsspannung den Antrieb mit der notwendigen Energie, um das Ventil in die gewünschte, über Menü einstellbare Stellung zu bringen.
Die Ventilstellung kann auf 2 Arten manuell verändert werden. Entweder über die elektrische Handbetätigung oder über eine mechanische Handbetätigung, wenn keine Versorgungsspannung vorhanden ist.
Das Gerät kann entweder über 2 kapazitive Tasten und 4 DIP-Schalter oder optional an einem Display mit Touchscreen eingestellt und bedient werden. Zusätzlich gibt es immer die Möglichkeit, das Gerät über die büS-Service Schnittstelle und unter Verwendung der Software „Bürkert-Communicator“ zu bedienen.
Das intelligente Prozessventil Typ 3360 bietet dem Betreiber Möglichkeiten zur Prozessüberwachung, Ventildiagnose und vorbeugenden Wartung. Interne Messungen zum Betriebszustand werden ausgewertet und ggf. als Warnung oder Fehlermeldung ausgegeben. Diese signalisieren beispielsweise unzulässige Umgebungs- und Prozessbedingungen, Funktionsabweichungen an Komponenten oder den Zustand des Energiespeichers.

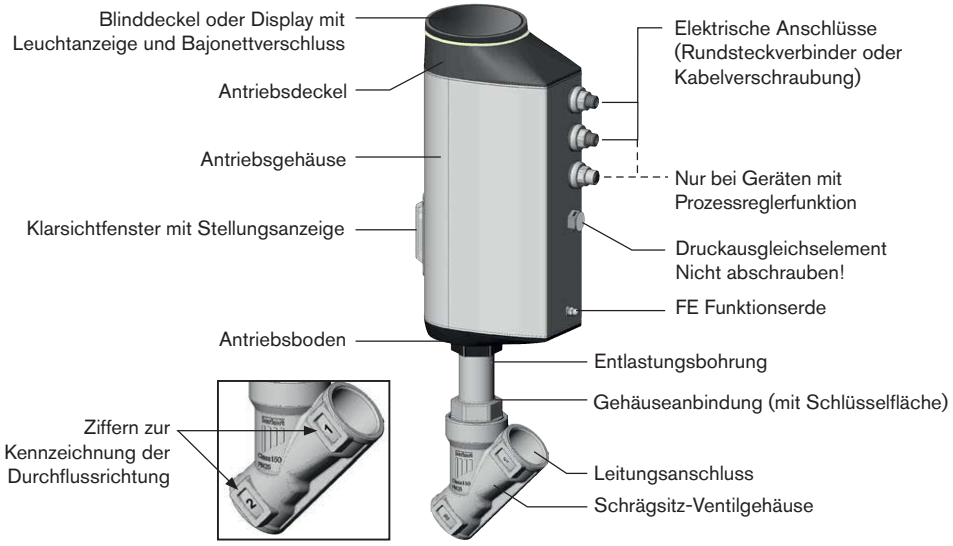

Aufbau, elektromotorisches Schrägsitz-Regelventil Typ 3360

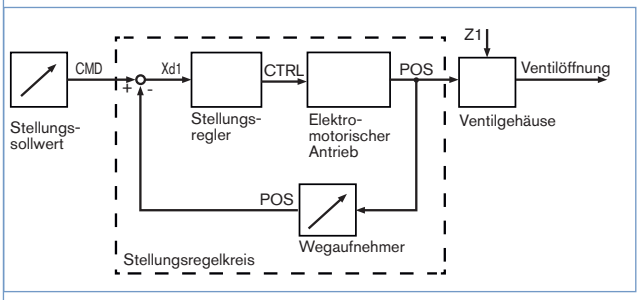

Integrierter Stellungsregler

Die Stellung des Antriebs (Hub) wird entsprechend des Stellungssollwerts geregelt. Der Stellungssollwert wird entweder durch ein externes Normsignal (analog) oder über einen Feldbus (digital) vorgegeben. Der Wegaufnehmer erfasst die Istposition (POS) des elektrischen Linearantriebs. Dieser Stellungsistwert wird vom Stellungsregler mit dem als Normsignal vorgegebenen Stellungssollwert (CMD) verglichen. Liegt eine Regeldifferenz (Xd1) vor, wird über die Stellgröße CTRL der elektromotorische Antrieb angesteuert und der Stellungsistwert entsprechend verändert.

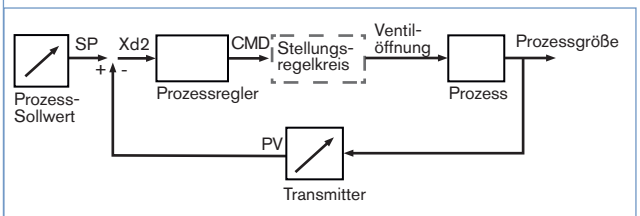

Integrierter Prozessregler

Durch den zusätzlich implementierten PID-Regler kann eine Prozessregelung durchgeführt werden. Aus dem externe Signal (z. B. Niveau, Druck, Durchfluss, Temperatur) für den Prozesssollwert und dem Prozessistwert errechnet sich über die Regelparameter (PID-Regler) die Sollposition des Ventils.

DTS 1000273346 DE Version: D Status: RL (released | freigegeben | validé) printed: 21.10.2016

Aufbau und Funktion, Fortsetzung

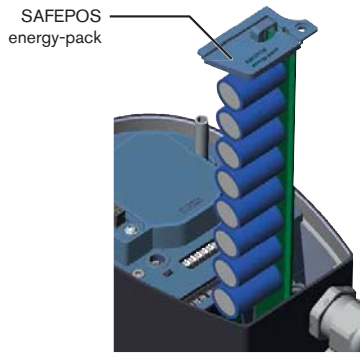

Sicherheitsstellung über Energiespeicher (Option)

Das Anfahren einer Sicherheitsstellungen bei Spannungsunterbrechung wird mit dem optionalen Energiespeicher SAFEPOS energy-pack realisiert. Die gewünschte Position wird über das Menü eingestellt. Hier kann neben den Endlagen (NO/NC) jede beliebige Zwischenposition definiert werden. Bei dem Energiespeicher handelt es sich um ein Verschleißteil mit einer Lebensdauer von bis zu 10 Jahre, je nach Einsatzbedingungen. Die Leistung des Energiespeichers wird überwacht und ein bevorstehendes Lebensdauerende als Warnung angezeigt. Der Speicher ist als Steckmodul ausgeführt für ein einfaches Tauschen. Ohne Energiespeicher bleibt das Ventil in der zuletzt eingenommenen Position stehen.

DTS 1000273346 DE Version: D Status: RL (released | freigegeben | validé) printed: 21.10.2016

Bedien- und Anzeigeelemente

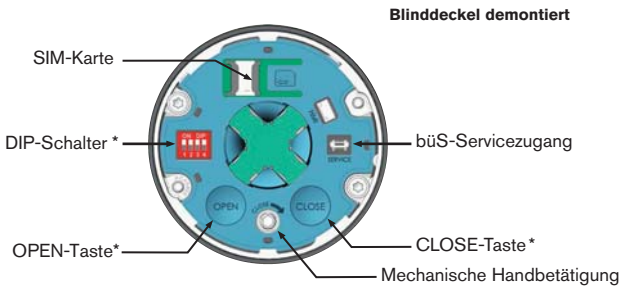

Gerät ohne Displaymodul

In der Ausführung ohne Bediendisplay werden die Grundfunktionen über 4 DIP-Schalter und 2 Taster bedient. Diese befinden sich unter dem Blinddeckel, der durch Drehen von Hand entfernt werden kann. Über den büS-Servicezugang kann das Gerät zudem mit der Bürkert-Communicator-Software detailliert konfiguriert werden. Dazu ist das als Zubehör erhältliche USB-büS-Interface-Set erforderlich.

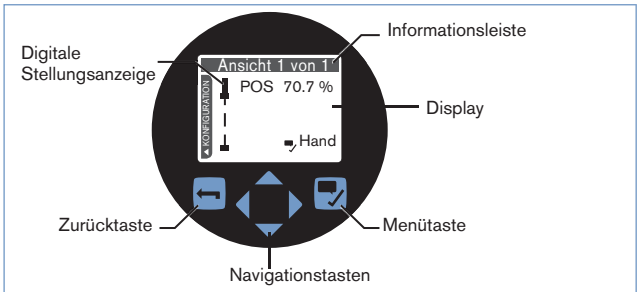

Robustes Display mit Bedientasten (Option)

Das robuste Displaymodul bietet eine komfortable Bedienung, Konfiguration und Anzeige aller erforderlicher Funktionen. Neben dem Startbildschirm kann nach Bedarf in die Konfigurationsansicht oder in kundenspezifische Ansichten gewechselt werden. Die Funktionen des Geräts ohne Displaymodul wie beispielsweise der büS-Servicezugang stehen hier ebenfalls zur Verfügung.

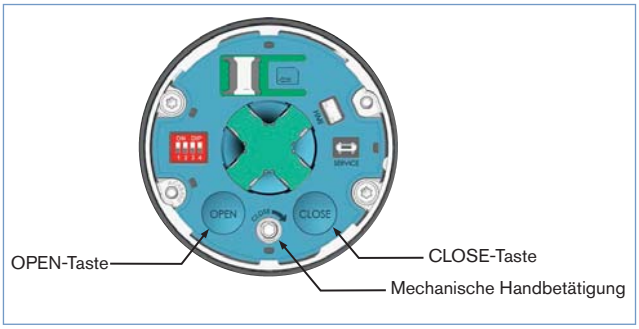

Manuelle und elektrische Handbetätigung

Die manuelle Handbetätigung zum mechanischen Verfahren des Ventils befindet sich unter dem Blinddeckel oder Displaymodul.
Die elektrische Handbetätigung zum Verfahren erfolgt direkt am Touch-Display, bzw. bei der Ausführung ohne Display über zwei Taster unter dem Blinddeckel.



360°- LED-Leuchtring

Zur Anzeige des Gerätezustandes, der Ventilendstellung und des Betriebszustandes ist ein gut sichtbarer 360°-LED Leuchtring am Blinddeckel oder Displaymodul angebracht. Der LED-Leuchtring leuchtet, blinkt oder blitzt in einer oder wechselnden Farben. Je nach Kundenanforderung kann unter 4 verschiedenen LED-Modi gewählt werden (Namur-Modus, Ventil-Modus ohne Warnungen, Ventil-Modus mit Warnungen, LED ausgeschaltet)

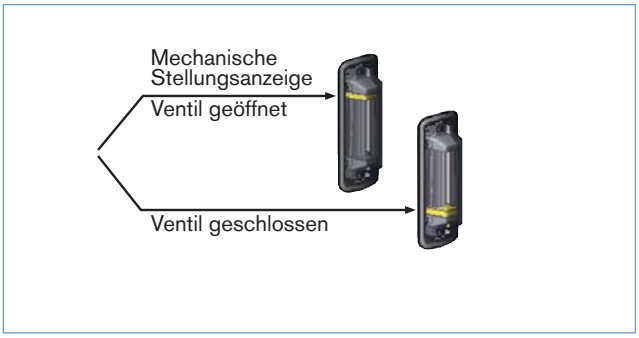

Mechanische Stellungsanzeige

Die mechanische Stellungsanzeige zeigt auch bei Ausfall der Versorgungsspannung die aktuelle Ventilposition an.

DTS 1000273346 DE Version: D Status: RL (released | freigegeben | validé) printed: 21.10.2016

Bedien- und Anzeigeelemente, Fortsetzung

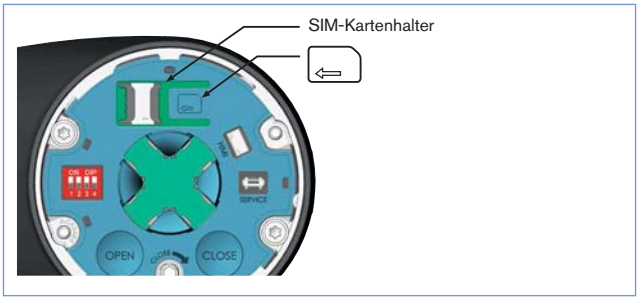

SIM-Karte als Datenspeicher (Option)

Mit der optional erhältlichen SIM-Karte können gerätespezifische Werte und Benutzereinstellungen gespeichert und schnell auf ein anderes Gerät übertragen werden.

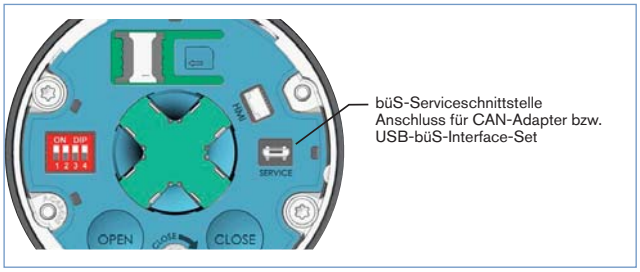

büS-Serviceschnittstelle

Die büS-Serviceschnittstelle verbindet das Gerät mit der Communicator Software auf einem PC, Laptop oder Smartphone. Von dort aus kann eine Konfiguration des Geräts oder Fehlerdiagnose durchgeführt werden.

DTS 1000273346 DE Version: D Status: RL (released | freigegeben | validé) printed: 21.10.2016

Aufbau- und Werkstoffangaben

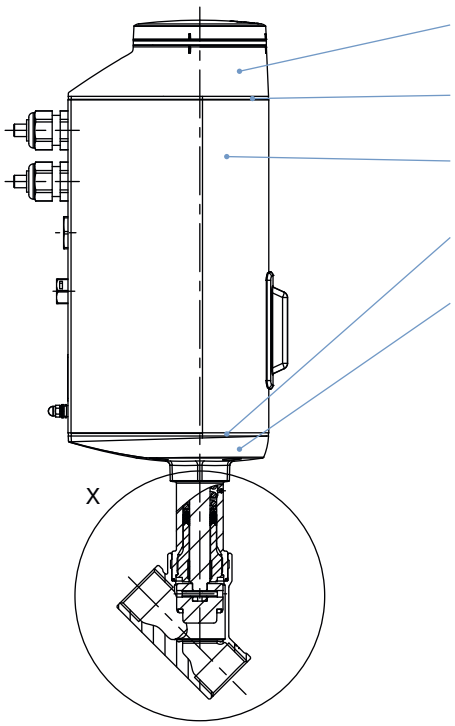

Antriebsoberteil:	PPS
Dichtung:	EPDM
Antriebsgehäuse:	Aluminium pulverbeschichtet
Dichtung:	EPDM
Antriebsunterteil:	PPS

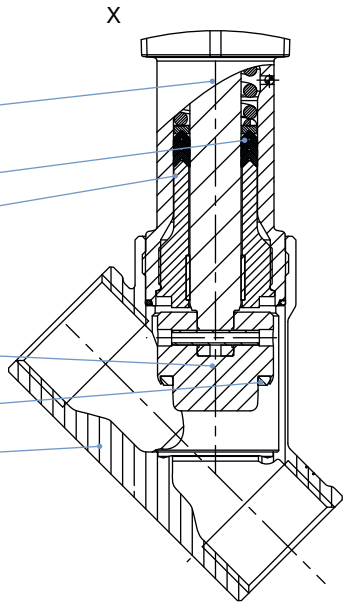

Spindel:	Edelstahl 1.4401 (316) /1.4404 (316L)
Spindelpackung:	PTFE-V-Ringe mit Federkompensation
Spindelführung:	Edelstahl 1.4404 / 316L
Regelkegel:	Edelstahl 1.4571
Sitzdichtung:	Edelstahl 1.4571 / PTFE oder PEEK Disk für Dichtung
Ventilgehäuse:	Edelstahl 316 L

Hinweis: Das **Schrägsitz-Regelventil Typ 3360** wird mit verschiedenen Anschlussverbindungen (Gewinde, Schweißende und Clamp) geliefert. Diese Verbindungen sind auf dem Bild nicht dargestellt, Sie entsprechen dem Werkstoff des Ventilgehäuses.

DTS 1000273346 DE Version: D Status: RL (released | freigegeben | validé) printed: 21.10.2016

DTS 1000273346 DE Version: D Status: RL (released | freigegeben | validé) printed: 21.10.2016

Technische Daten

Temperaturdiagramm

Die maximal zulässige Temperatur für die Umgebung und das Medium stehen in Abhängigkeit zueinander. Die zulässigen Maximaltemperaturen der Gerätevarianten können aus den Kennlinien des Temperaturdiagramms ermittelt werden.

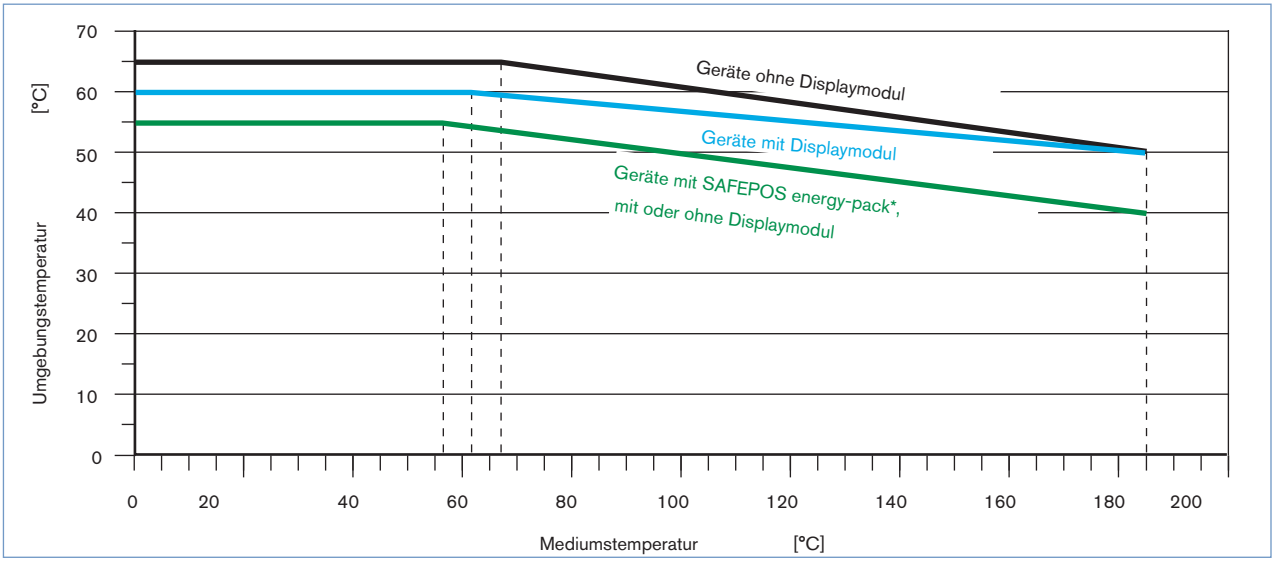

Durchflusskennlinie

Modifizierte gleichprozentige Durchflusskennlinie, besonders konstruiert für schnelles Ansprechen bei Spitzen-Durchflussbedarf und Feinregulierung bei
geringerer Durchflussmenge.
Theoretisches Stellverhältnis (KvS : Kv0): 50:1
KvR-Wert bei 5% des Hubs

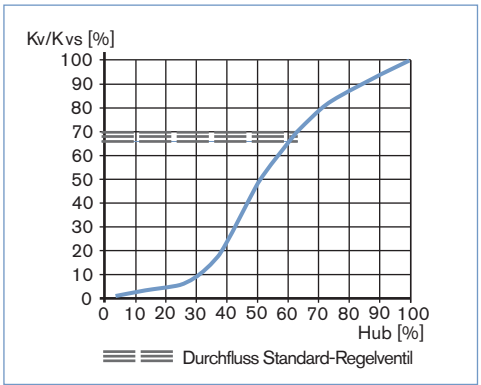

Auswahltabelle Sitzdichtung

Für Leckageklasse III und IV wird eine Sitzdichtung Stahl / Stahl empfohlen.
Für Leckageklasse VI wird bei max. Medientemperatur <130 °C PTFE eingesetzt. Überschreitet die maximale Medientemperatur zeitweise oder dauerhaft 130 °C, so ist PEEK als Dichtungswerkstoff die passende Lösung.

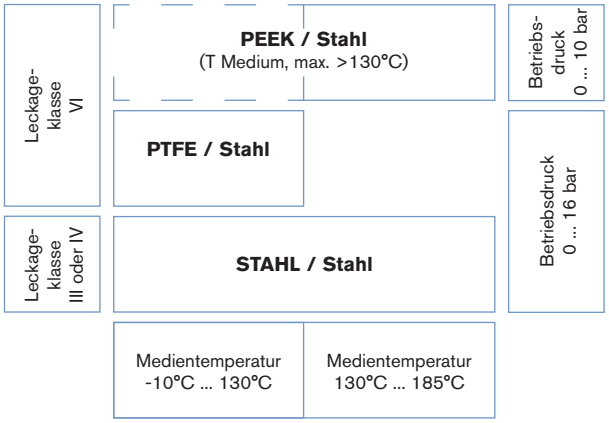

An-schluss-größe (Rohr)		Betriebs-druck Dichtung/ Kegelsitz		Leckage-klasse Dichtung/ Kegelsitz		Kv-Werte bei Hub [m3/h]						Kvs-Werte
		Edelstahl o. PTFE / Edelstahl	PEEK / Edelstahl	PTFE o. PEEK / Edelstahl.	Edelstahl / Edel-stahl							
[mm]	[Zoll]	[bar]	[bar]			5%	10%	30%	50%	70%	90%	[m3/h]
15	1/2	16*	-	VI	IV	0,16	0.17	0,4	2,7	4,0	4,8	5,0
20	3/4	16	10	VI	IV	0.26	0.27	1,1	5,9	8,3	9,6	10,0
25	1	16	10	VI	IV	0.34	0.36	1,5	8,9	13,0	15,4	16,0
32	1.25	16	10	VI	IV	0,40	0,46	2,5	13,9	19,5	23,4	25,0
40	1.5	10	6	VI	III	0.48	0.66	5,1	20,0	28,3	34,5	36,0
50	2	6	-	VI	III	0,87	1.2	4,0	26,0	40,3	48,0	53,0

* Anschlussgröße 15 nur in Edelstahl/Edelstahl verfügbar

Elektrische Ansteuerung

Elektrische Daten	
Schutzklasse	3 nach DIN EN 61140
Elektrische Anschlüsse	Kabelverschraubung, 2 x M20 oder 2 Rundsteckverbinder M12, 5-polig und 8-polig, 1 Rundstecker M12, 5-polig (nur bei Prozessregler)
Betriebsspannung	24 V DC ± 10 % max. Restwelligkeit 10 %
Betriebsstrom [A]*	max. 3 A inklusiv Antrieb bei max. Last und Ladestrom des optionalen SAFEPOS energy-pack (Ladestrom ca. 1 A)
Lebensdauer Energiespeicher SAFEPOS energy-pack	bis zu 10 Jahre (abhängig von Betriebsbedingungen)
Elektronik ohne Antrieb [W]*	min. 2 W, max. 5 W
Ansteuerung	
Eingang Sollwert analog	galvanisch von Versorgungsspannung und analogem Ausgang getrennt 0/4...20 mA (Eingangswiderstand 60 Ω) 0...5/10 V (Eingangswiderstand 22 kΩ)
Eingang Istwert analog (optional)	
4...20 mA	Eingangswiderstand: 80 Ω Auflösung: 12 bit
Frequenz	Messbereich: 0,2...6500 Hz Eingangswiderstand: > 30 kΩ Genauigkeit: 0,1 % vom Messwert Eingangssignal: > 300 mVss Signalform: Sinus, Rechteck, Dreieck
Pt 100	Messbereich: −20...+220 °C Genauigkeit: 0,01 °C Messstrom: 1 mA
Ausgang analog	Max. Strom 10 mA (für Spannungsausgang 0...5/10 V) Bürde (Last) 0...560 Ω (für Stromausgang 0/4...20 mA)
Ausgang digital	Strombegrenzung 100 mA
Eingang digital	0...5 V = log „0“, 10...30 V = log „1“ invertierter Eingang entsprechend umgekehrt
Kommunikationsschnittstelle	Anschluss an PC über USB-büS-Interface-Set
Kommunikationssoftware	Bürkert-Communicator

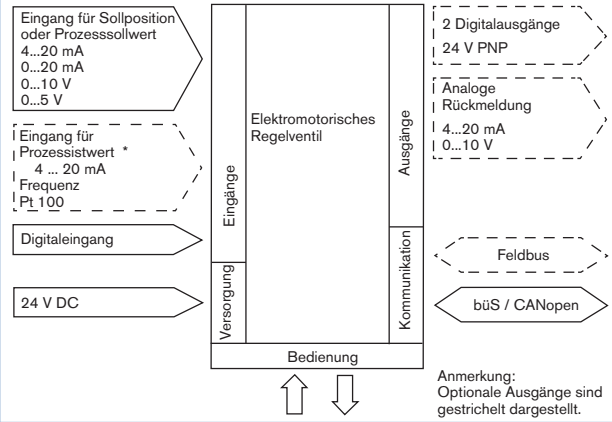

Elektrische Ansteuerung und Schnittstellen

Die Stellung des Antriebs wird entsprechend des Stellungssollwerts geregelt. Der Stellungssollwert wird entweder durch ein externes Normsignal (analog) oder über einen Feldbus (digital) vorgegeben.

Analoge Ansteuerung

Für die analoge Ansteuerung stehen je 2 Varianten für die Ein-und Ausgänge und die Anschlussschnittstelle zur Verfügung.

Ein- und Ausgänge:
* 1 analoger Eingang, 1 binärer Eingang
* 1 analoger Eingang, 1 binärer Eingang, 1 analoger Ausgang, 2 binäre Ausgänge (Option)
  1 Eingang Prozess-Istwert (für Ausführung mit Prozessregler)

Schittstelle:
* Kabelverschraubung mit Anschlußklemmen
* 2 Rundstecker M12 (Option)

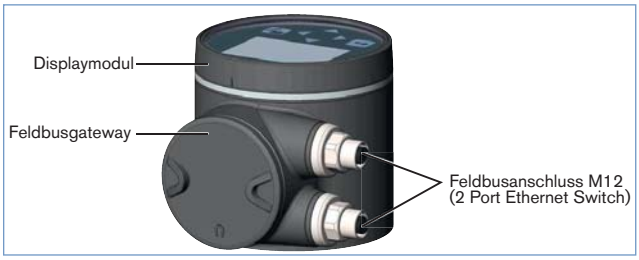

Feldbus: EtherNet/IP, PROFINET, Modbus TCP (Option)

Das Feldbusgateway für EtherNet/IP, PROFINET und Modbus TCP ist in ein spezielles Modul integriert. Es besitzt 2 Feldbusanschlüsse mit 4-poligen Rundsteckverbindern M12. Unter dem Gateway-Gehäusedeckels befinden sich die Schnittstellen für den Feldbusanschluss und Status-LEDs. Die zum Einbinden in ein Netzwerk notwendige Konfiguration des EtherNet-Teilnehmers kann über einen Webserver vorgenommen werden.

DTS 1000273346 DE Version: D Status: RL (released | freigegeben | validé) printed: 21.10.2016

Abmessungen [mm] - Ventil Typ 3360 und Ventilsystem

Ausführung mit Blinddeckel

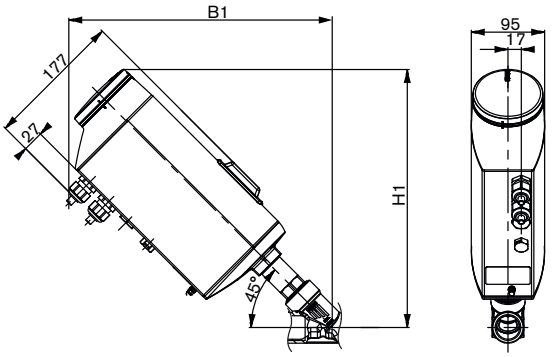

Ausführung mit CompactConnect und Display

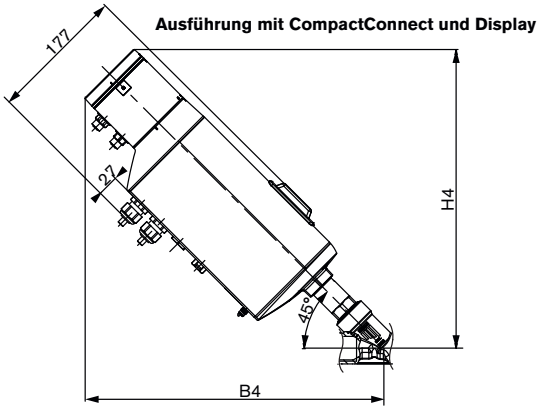

Ausführung mit Display

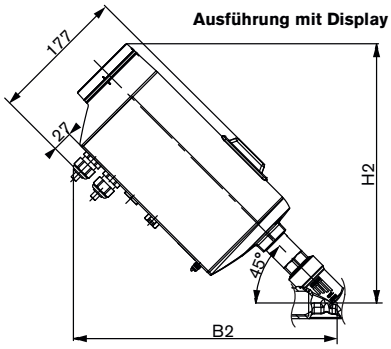

Ausführung mit CompactConnect und Blinddeckel

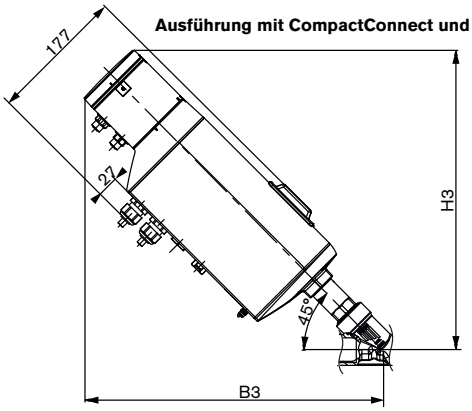

Anschluss-größe	Höhe [mm]				Breite [mm]			
[mm]	H1	H2	H3	H4	B1	B2	B3	B4
15	306	308	359	359	314	314	359	359
20	314	316	367	367	321	321	367	367
25	333	336	387	387	341	341	387	387
32	347	349	400	400	354	354	400	400
40	349	351	402	402	356	356	402	402
50	362	364	416	416	370	370	416	416

DTS 1000273346 DE Version: D Status: RL (released | freigegeben | validé) printed: 21.10.2016

Abmessungen [mm] - Ventilgehäuse Typ 3360

Gewindeanschluss

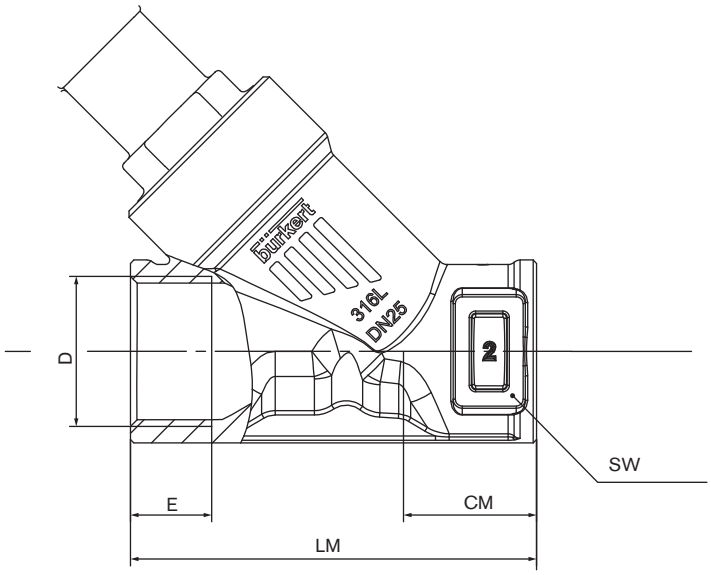

G, RC, NPT (EN ISO 228-1, ISO 7/1 /DIN EN 10226-2, ASME B 1.20.1)

Anschlussgröße [mm]	CM [mm]	LM [mm]	SW [mm]	G		NPT		RC	
				D [mm]	E [mm]	D [mm]	E [mm]	D [mm]	E [mm]
15	24	65	27	G 1/2	14	NPT 1/2	13.7	RC 1/2	13.2
20	27	75	34	G 3/4	16	NPT 3/4	14.0	RC 3/4	14.5
25	29.5	90	41	G 1	18	NPT 1	16.8	RC 1	16.8
32	36	110	50	G 1 1/4	16	NPT 1 1/4	17.3	RC 1 1/4	19.1
40	35	120	55	G 1 1/2	18	NPT 1 1/2	17.3	RC 1 1/2	19.1
50	45	150	70	G 2	24	NPT 2	17.6	RC 2	23.4

DTS 1000273346 DE Version: D Status: RL (released | freigegeben | validé) printed: 21.10.2016

Abmessungen [mm] - Ventilgehäuse Typ 3360

Schweissendeanschluss

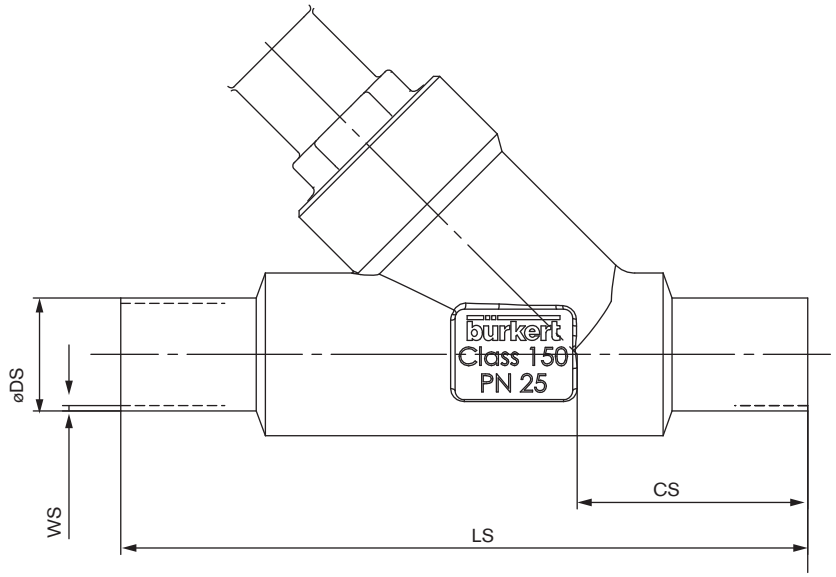

Anschluss-größe	EN ISO 1127 Reihe 1 ISO 4200 DIN 11866 Reihe B				DIN 11850 R2 DIN 11866 Reihe A DIN EN 10357 Reihe A				ASME BPE DIN 11866 Reihe C			
	CS	LS	ØDS	WS	CS	LS	ØDS	WS	CS	LS	ØDS	WS
[mm]	[mm]	[mm]	[mm]	[mm]	[mm]	[mm]	[mm]	[mm]	[mm]	[mm]	[mm]	[mm]
15	34	100	21.3	1.6	34	100	19	1.5	34	100	12.7	1.65
20	39	115	26.9	2.0	39	115	23	1.5	39	115	19.05	1.65
25	43	130	33.7	2.0	43	130	29	1.5	43	130	25.4	1.65
32	40	145	42.4	2.0	40	145	35	1.5	-	-	-	-
40	49	160	48.3	2.0	49	160	41	1.5	49	160	38.1	1.65
50	50	175	60.3	2.6	50	175	53	1.5	50	175	50.8	1.65

DTS 1000273346 DE Version: D Status: RL (released | freigegeben | validé) printed: 21.10.2016

Abmessungen [mm] - Ventilgehäuse Typ 3360

Clampanschluss

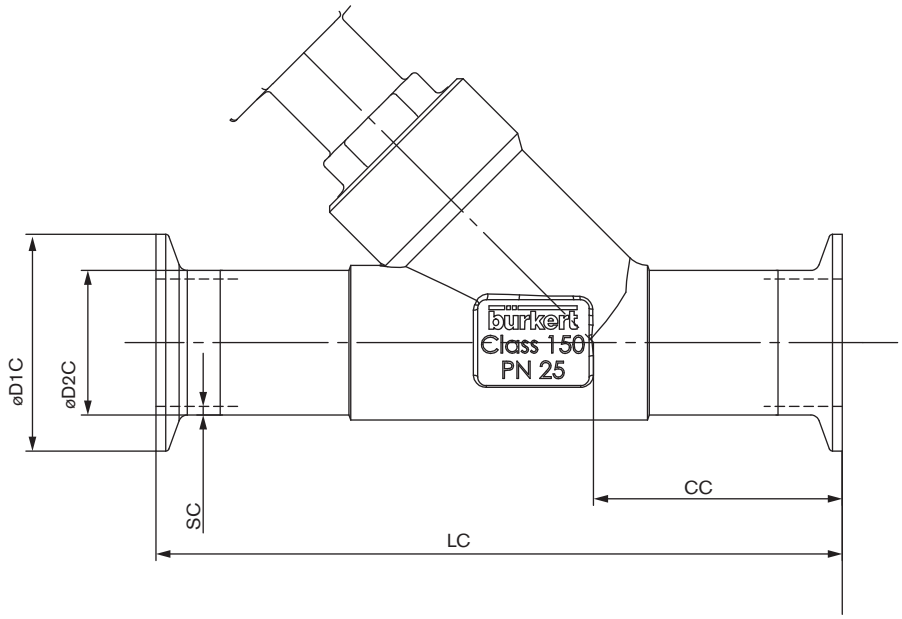

An-schluss-größe	Clamp: DIN 32676 Reihe B Rohr: EN ISO 1127 Reihe 1 ISO 4200 DIN 11866 Reihe B					Clamp: ASME BPE DIN 32676 Reihe C Rohr: ASME BPE DIN 11866 Reihe C					Clamp: BS 4825-3 Rohr: BS 4825-1					Clamp: DIN 32676 Reihe A Rohr: DIN 11850 Reihe 2 DIN 11866 Reihe A DIN EN 10357 Reihe A				
	LC	CC	ØDC1	ØDC2	SC	LC	CC	ØDC1	ØDC2	SC	LC	CC	ØDC1	ØDC2	SC	LC	CC	ØDC1	ØDC2	SC
[mm]	[mm]	[mm]	[mm]	[mm]	[mm]	[mm]	[mm]	[mm]	[mm]	[mm]	[mm]	[mm]	[mm]	[mm]	[mm]	[mm]	[mm]	[mm]	[mm]	[mm]
15	156	49.0	50,5	21.3	1.6	130	49.0	25.0	12.7	1.65	130	49.0	25.0	12.7	1.20	130	49.5	19	34.0	1.5
20	150	56.5	50.5	26.9	1.6	150	56.5	25.0	19.05	1.65	150	56.5	25.0	19.05	1.20	150	57.0	23	34.0	1.5
25	160	58.0	50.5	33.7	2.0	160	58.0	50.5	25.4	1.65	160	58.0	50.5	25.4	1.65	160	58.5	29	50.5	1.5
32	200	57.5	50.5	42.4	2.0	-	-	-	-	-	-	-	-	-	-	180	58.0	35	50.5	1.5
40	200	69.0	64.0	48.3	2.0	200	69.0	50.5	38.1	1.65	200	69.0	50.5	38.1	1.65	200	69.5	41	50.5	1.5
50	230	77.5	77.5	60.3	2.6	230	77.5	64.0	50.8	1.65	230	77.5	64.0	50.8	1.65	230	78.0	53	64.0	1.5

DTS 1000273346 DE Version: D Status: RL (released | freigegeben | validé) printed: 21.10.2016

bürkert

Hinweis
Sie können die Felder direkt in der Datei ausfüllen, bevor Sie das Formular ausdrucken.

Ventilsystem – Angebotsanfrage

Bitte ausfüllen und mit Ihrer Anfrage oder Bestellung an Ihre zuständige Bürkert-Niederlassung senden*

Firma	Ansprechpartner
Kunden-Nr.	Abteilung
Strasse	Tel./Fax
PLZ-Ort	E-Mail

■ = Mussfelder **Stückzahl:** **Liefertermin**

Betriebsdaten

Rohrleitung DN PN

Rohrwerkstoff

■ Prozessmedium

■ Zustand Medium ☐ Flüssigkeit ☐ Dampf ☐ Gas

	min.	Standard	max.	Einheit
■ Durchfluss (Q, Q_N, W) [1]				
■ Temperatur am Ventileingang T1				
■ Absolutdruck am Ventileingang P1				
■ Absolutdruck am Ventilausgang P2				
Dampfdruck Pv				

Kinemat. Viskosität (ν) mm²/s oder cSt

Dynamische Viskosität (η) mPa.s oder cP

Normdichte Kg/m³

Max. akzeptierter Schalldruckpegel dB (A)

[1] Standardeinheiten:
Flüssigkeit Q = m3/h;
Dampf W = kg/h;
Gas Q_N = Nm³/h

Ventildaten

Dichtwerkstoff Regelkegel ☐ PTFE/Edelstahl ☐ Edelstahl/Edelstahl ☐ PEEK / Edelstahl

Nenndruck PN

Sitzgröße (Nennweite) DN

Anschluss ☐ Flansch ☐ Gewinde ☐ Schweiß ☐ Clamp

Sicherheitsstellung
☐ mit Energiespeicher (Auslieferungszustand NO)
☐ ohne Energiespeicher (verblockt letzte Position)
☐ mit Energiespeicher (Auslieferungszustand NC)

Zurücksetzen

DTS 1000273346 DE Version: D Status: RL (released | freigegeben | validé) printed: 21.10.2016

Ventilsystem – Angebotsanfrage, Fortsetzung

Daten Ansteuerung

Bedien-Display

- ☐ Mit Touch-Display
- ☐ Ohne Touch-Display

Reglerausführung

- ☐ Stellungsregler
- ☐ Prozessregler

Kommunikation

- ☐ Analog
  - ☐ 1 analog IN / 1 binär IN
  - ☐ 1 analog IN / 1 binär IN
1 analog OUT / 2 binär OUT
- ☐ Digital (Feldbus)
  - ☐ Ethernet / IP
  - ☐ Profinet
  - ☐ Modbus TCP

Elektrische Anschlüsse

- ☐ Kabelverschraubung
(nicht bei Feldbus)
- ☐ Multipol

SIM-Karte

- ☐ Mit
- ☐ Ohne

Bestell-Nummer (falls bekannt)**:**

Bemerkungen

Zurücksetzen

DTS 1000273346 DE Version: D Status: RL (released | freigegeben | validé) printed: 21.10.2016

© Christian Bürkert GmbH & Co. KG