bürkert
FLUID CONTROL SYSTEMS

DTS 1000010774 DE Version: N Status: RL (released I freigegeben I validé) printed: 30.08.2006

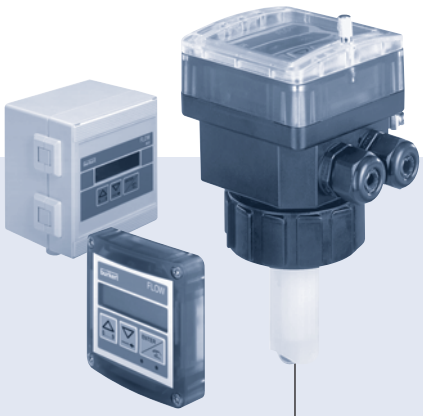

Digitaler Durchflusstransmitter für kontinuierliche Messung

- Kompakte oder abgesetzte Ausführung für DN 06 bis 400, PN10
- Anzeige von Durchflussmenge und Volumen (mit zwei Totalisatoren)
- Automatische-Kalibrierung durch Teach-In
- Simulation: Überprüfung aller Ausgänge ohne tatsächlichen Durchfluss

Typ 8025 kombinierbar mit

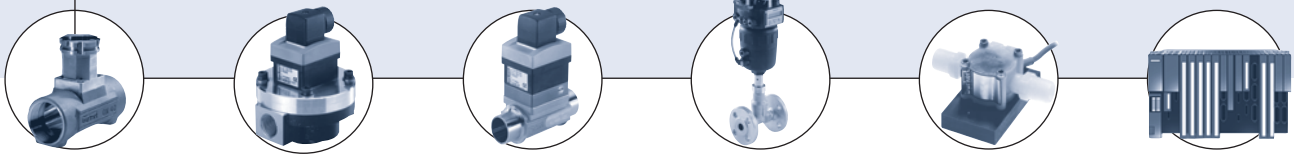

Typ S020
INSERTION Fitting

Typ 8070
Durchflusssensor mit Ovalrädern

Typ 8030
INLINE Durchfluss-sensor

Typ 2712 (8630)
TopControl Regelsystem

Typ 8031
Durchflusssensor

SPS

Der Durchflusstransmitter ist besonders für Verwendung in neutralen und schwach aggressiven, feststofffreien Flüssigkeiten bestimmt.

Das Gerät ist in verschiedenen Ausführungen erhältlich:

- Kompakter Transmitter mit Flügelradsensor: Normsignalausgang oder Batteriegespeiste Anzeige ohne Ausgang.
- Abgesetzter Universal Transmitter für Schaltschrank- bzw. Feldmontage zur Kopplung mit anderen Sensoren; Sensoren mit Open Kollektor Ausgang, Reed Relais Ausgang, TTL, CMOS oder Spule können mit diesem Transmitter arbeiten.
- Abgesetzter Transmitter, für Schaltschrank- bzw. Feldmontage: Normsignalausgang zur Kombination mit den Bürkert Sensoren Typ 8020 / 8030 "Low Power" Ausführung.

Technische Daten (gemeinsam für alle Ausführungen)	
Allgemeine Daten	
Anzeige	15 x 60 mm, 8-Zeichen LCD, alphanumerisch, 15 Segmente, 9 mm hoch
Elektrische Anschlüsse	Geschirmtes Kabel mit max. 1,5 mm² Querschnitt
Umgebung	
Umgebungstemperatur	0 bis +60 °C (Betriebs- und Lager)
Relative Feuchtigkeit	≤ 80 %; nicht kondensiert
Normen und Zulassungen	
Zulassung	
EMV	EN 61000-6-2, EN 61000-6-3
Sicherheit	EN 61010-1
Vibration	EN 60068-2-6
Schock	EN 60068-2-27

Aufbau

Die Kompakte Ausführung



kombiniert einen Flügelrad Durchflusssensor und ein Elektronikmodul mit Anzeige in einem IP65 Gehäuse.

Die Verdrahtung des Transmitters erfolgt über Kabelstecker EN175301-803 oder zwei Kabelverschraubungen.

Das Bürkert Fitting System ermöglicht einen einfachen Einbau dieses Transmitters in Rohrleitungen von DN15 bis 400.

Die Schaltschrankmontageausführung



besteht aus einem Schaltschrankgehäuse mit integriertem Elektronikmodul 8025. Der verbundene Sensor ist einen Durchflusssensor Typ 8020, 8030, mit Pulssignal, oder einen anderen Durchflusssensor.

Die Verdrahtung des Transmitters erfolgt über Klemmleiste.

Die Wandmontageausführung



besteht aus einem in einem IP65 Gehäuse enthaltenen Elektronikmodul 8025. Der verbundene Sensor ist einen Durchflusssensor Typ 8020, 8030, mit Pulssignal, oder einen anderen Durchflusssensor.

Die Verdrahtung des Transmitters erfolgt über Kabelverschraubungen mit Klemmleiste.

Bedienung und Anzeige

Das Gerät kann mittels des K-Faktors oder über die TEACH-IN Funktion kalibriert werden.
Kundenspezifische Einstellungen wie Messbereich, Maßeinheiten, Pulsausgang und Filterungsstufe werden direkt am Gerät vorgenommen.

Die Bedienung gliedert sich in zwei oder drei Ebenen, abhängig der Transmitter-Ausführung:

Durchflusstransmitter (kompakt oder abgesetzt)

Anzeige des Betriebsmodus / Display
- Durchfluss
- Ausgangsstrom
- Hauptzähler
- Tageszähler mit Rückstellungfunktionen

Parameter Definition
- Sprache
- Maßeinheiten
- K-Faktor / TEACH-IN Funktion
- 4-20 mA-Messbereich
- Impulsausgang
- Relais (Option)
- Filter
- Hauptzähler Rückstellung

Testen
- Veränderung der Grundeinstellungen (Offset, Span)
- Anzeige der Sensorfrequenz
- Durchfluss-Simulation (in trockenen Zustand)

Batterie- Anzeigegerät (kompakt)

Anzeige des Betriebsmodus / Display
- Durchfluss
- Hauptzähler
- Tageszähler mit Rückstellungfunktionen

Parameter Definition
- Sprache
- Maßeinheiten
- K-Faktor / TEACH-IN Funktion
- Filter
- Hauptzähler Rückstellung

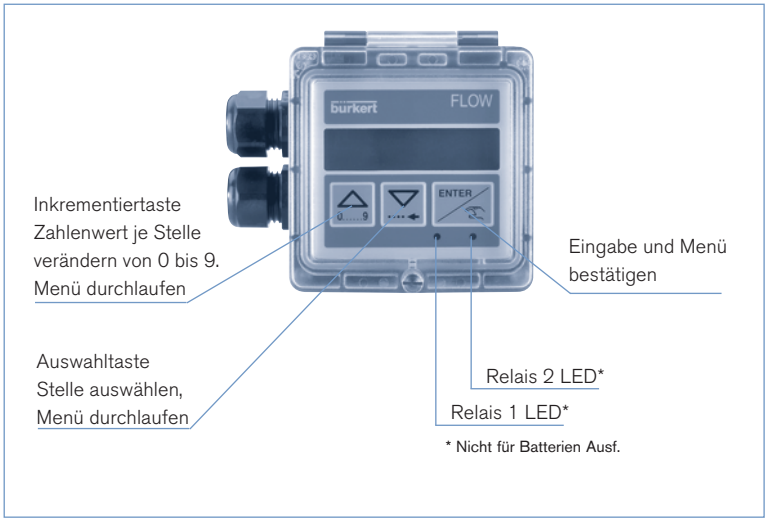

DTS 1000010774 DE Version: N Status: RL (released I freigegeben I validé) printed: 30.08.2006

Kompakter Transmitter

Der kompakte Transmitter

ist in zwei Ausführungen verfügbar:

- Normsignalausgang (4-20 mA, Frequenz)
- Batterie Anzeiger / Zähler



Genauigkeitskurve

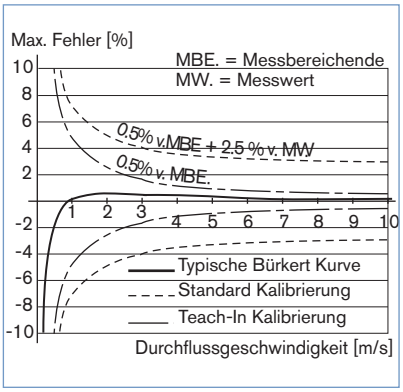

Aufbau



Vier Magnete sind in dem Flügelrad eingesetzt. Durch die strömende Flüssigkeit in Bewegung gesetzt erzeugen diese im Messwertaufnehmer (Spule oder Hall Sensor) ein Frequenzsignal, das der Fließgeschwindigkeit proportional ist.

Die Umrechnung von Fließgeschwindigkeit in einen Durchfluss wird durch einen Proportionalitätsfaktor (K-Faktor) definiert. Der passende Koeffizient (in Pulse/l) ist in der Bedienungsanleitung der Fittings (Typ S020) zu entnehmen.

Der Messumformer-Teil dient zur Messwertaufbereitung in verschiedene Ausgangssignale (je nach Transmitter Ausführung) und Anzeige des Momentanwertes.

Allgemeine Daten	
Kombinierbarkeit	mit Fittings S020 (siehe entsprechendes Datenblatt)
Werkstoffe	
Gehäuse, Deckel, Kappe, Mutter	PC
Frontfolie	Polyester
Schrauben	Edelstahl
Kabel- Stecker / Verschraubungen	PA
Medienberührte Teile	
Fitting	Messing, Edelstahl 1.4404/316L, PVC, PP oder PVDF
Sensor Finger, Flügelrad	PVDF
Achse und Lager / Dichtung	Keramik / FKM (EPDM Option)
Elektrische Anschlüsse	Kabelstecker EN 175301-803 oder Kabelverschraubungen M 20 x 1,5 oder keine (Batterie Ausführung)

Komplettes Gerät Daten (Fitting + Elektronikmodul)	
Rohrdurchmesser	DN 15 bis 400
Messbereich	0,5 m/s bis 10 m/s (Batterie Ausführung - Spule Messwertaufnehmer) 0,3 m/s bis 10 m/s (Hall- Messwertaufnehmer)
Mediumstemperatur mit Fitting aus	
PVC	0 bis 50 °C
PP	0 bis 80 °C
PVDF, Messing oder Edelstahl	-15 °C bis 80 °C[1]
Flüssigkeitsdruck max.	PN10 (siehe Druck / Temperatur Diagramm)
Viskosität	300 cSt. max.
Genauigkeit	
Teach-In	≤ ±0,5% v. MBE.* (bei 10 m/s)[2]
Standard K-Faktor	≤ ±(0,5% v. MBE.* + 2,5% v. Messwert)[2]
Linearität	≤ ±0,5% v. MBE.* (bei 10 m/s)[2]
Wiederholbarkeit	≤ 0,4% v. Messwert[2]

Elektrische Daten	
Betriebsspannung	
Normsignal Transmitter Ausf.	12-30 V DC ± 10% (V+), gefiltert und geregelt oder 115/230 V AC 50/60 Hz (siehe technische Angaben 115/230 VAC)
Batterien Anzeiger / Zähler Ausf.	Batterien: 2 x 9 V DC, Lebensdauer min. 3 -4 Jahre bei 20 °C (Lithium Batterien)
DC Umpolung	geschützt
Stromaufnahme mit Sensor (ohne Pulsausgangsstromaufnahme)	≤ 70 mA - Transmitter mit Relais ≤ 20 mA - Transmitter ohne Relais
Ausgang	
Normsignal Transmitter Ausf.	
Stromssignal	4-20 mA (3-Leiter mit Relais; 2-Leiter ohne Relais) max. Schleifenwiderstand: 900 Ω bei 30 V DC; 600 Ω bei 24 V DC; 50 Ω bei 12 V DC; 800 Ω mit einer 115/230 V AC Versorgungsspannung
Puls	polarisiert, potentialfrei, 5...30 V DC; 100 mA, geschützt, Spannungsabfall bei 100 mA: 1,5 VDC
Relais	2 Relais, frei einstellbar, 3A, 230 V AC
Batterien Anzeiger / Zähler Ausf.	Keine

Technische Angaben 115/230 VAC	
Versorgungsspannung	27 V DC geregelt, max. Strom: 125 mA integrierter Schutz: Zeitsicherung 125 mA Leistung: 3 VA

Normen	
Schutzklasse	IP65 mit eingesteckter Gerätesteckdose, mit Kabelverschraubungen befestigt und angezogen oder mit Blindstopfen verschlossen wenn nicht verwendet

1) mit Batterie Ausführung = 100 °C.
2) Unter Referenzbedingungen, d.h. Messmedium = Wasser, Umgebungs- und Wassertemperatur = 20 °C, unter Einhaltung der minimalen Einlauf- und Auslaufstrecken und passendem Innendurchmesser der Rohre.

* MBE. = Messbereichende (10 m/s)

DTS 1000010774 DE Version: N Status: RL (released | freigegeben | validé) printed: 30.08.2006

Montage / Einbau

Der 8025 Durchflusstransmitter wird zusammen mit einem Bürkert INSERTION-Fitting (Typ S020) in die Rohrleitung integriert.

Mindesteinlauf- und Auslauf- Strecken müssen eingehalten werden. Um die höchstmögliche Genauigkeit zu erhalten, können die notwendingen Beruhigungsstrecken länger sein. Zu weiteren informationen, sehen Sie bitte die EN ISO 5167-1.

EN ISO 5167-1 schreibt vor, welche geradlinigen Einlauf- und Auslaufstrecken beim Einbau von Armaturen in Rohrleitungen einzuhalten sind, um beruhigte Strömungsverhältnisse zu erzielen. Unten finden Sie die wichtigsten Anordnungen, die zu Turbulenzen in der Strömung führen können, und die zugehörigen, vorgeschriebenen Mindesteinlauf- und -auslaufstrecken. Sie sichern an der Messstelle beruhigte, einwandfreie Messbedingungen.

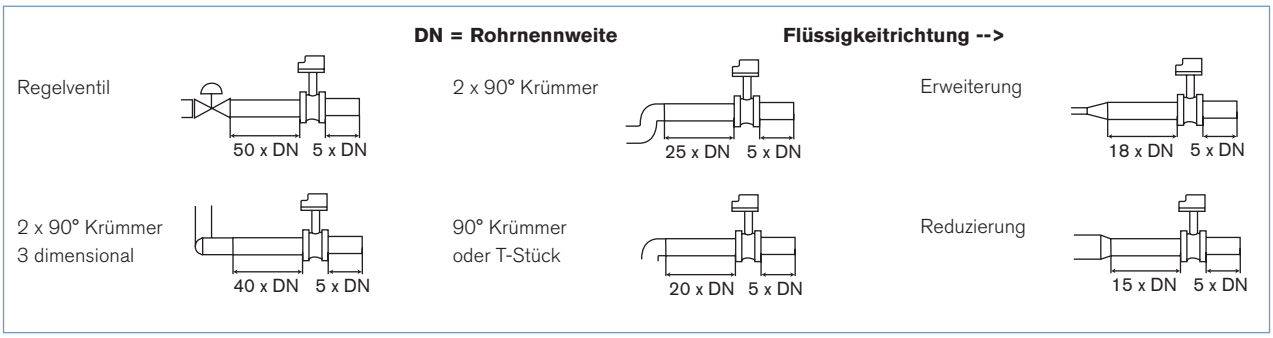

Der Durchflusstransmitter kann entweder in waagerechte oder senkrechte Rohre montiert werden.

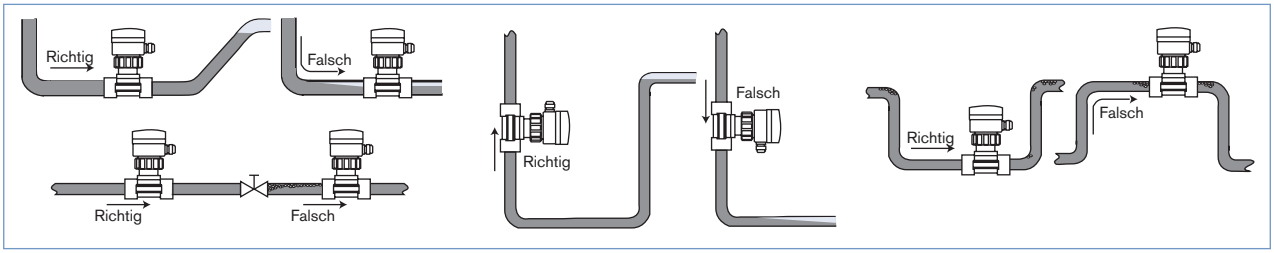

Die Druck- und Temperatur-Grenzwerte müssen in Übereinstimmung mit dem ausgewählten Fitting-Werkstoff eingehalten werden (siehe Druck / Temperatur Diagramm).
Die geeignete Nennweite wird unter Berücksichtigung des Fitting / Rohrnennweite Diagramms ausgewählt.
Der Durchflusstransmitter ist nicht für die Durchflussmessung von gasförmigen Medien geeignet.

Druck / Temperatur Diagramm

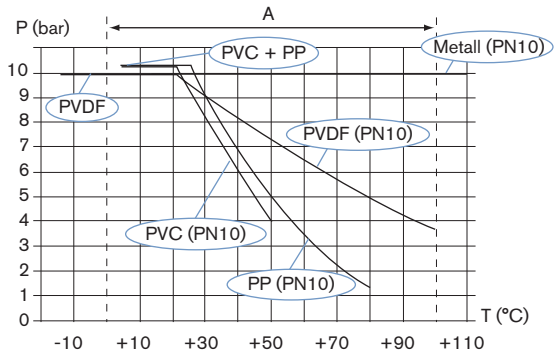

A: Anwendungsbereich für komplettes Gerät (Fitting + Transmitter)

DTS 1000010774 DE Version: N Status: RL (released | freigegeben | validé) printed: 30.08.2006

Auswahl Fitting / Rohrnennweite

Beispiel:

- Nenndurchfluss: 10 m³/h
- Gewünschte Mediumsgeschwindigkeit: 2...3 m/s

- Wählen Sie eine Rohrleitung von DN 40

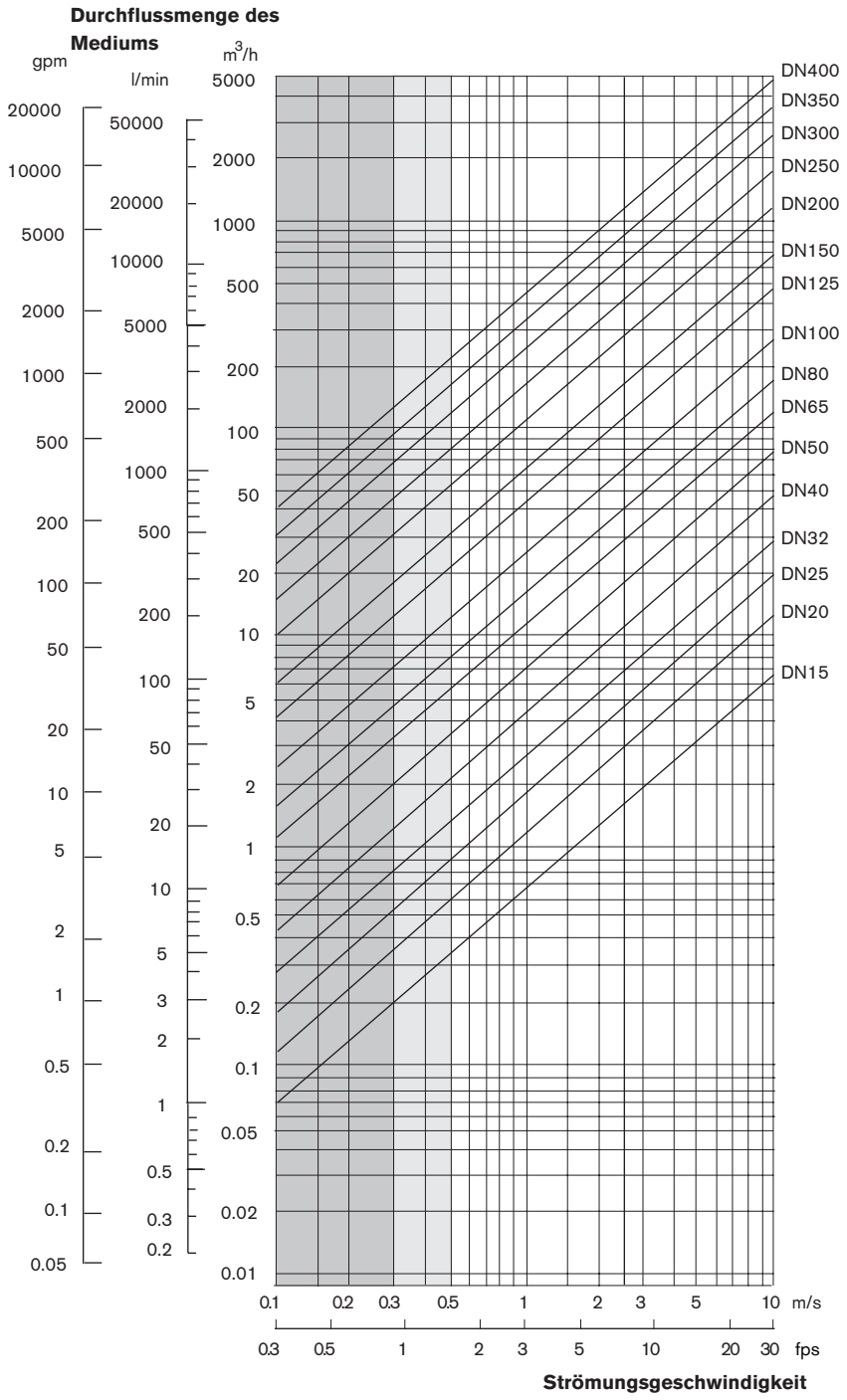

DTS 1000010774 DE Version: N Status: RL (released | freigegeben | validé) printed: 30.08.2006

Abmessungen [mm]

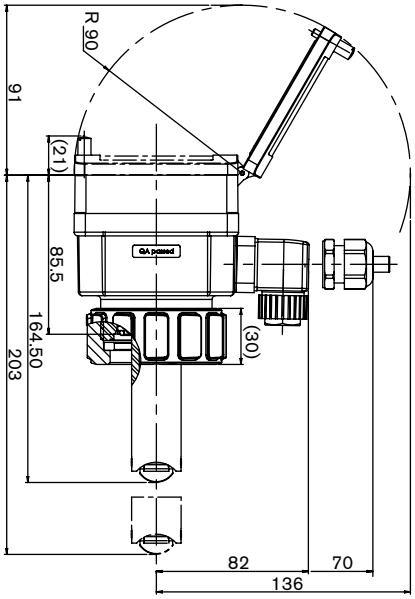

Bemerkung:

Die Länge des Sensorfingers ist vom benutzten Fitting und dessen Nennweite abhängig. Siehe Datenblatt Typ S020.

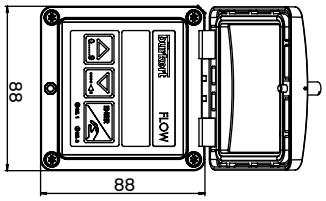

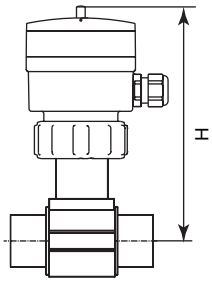

DN [mm]	H [mm] T-Fitting	Anschluss-schelle	Kunststoff Stutzen	Metall Stutzen
15	187			
20	185			
25	185			
32	188			
40	192			
50	198	223		193
65	198	221	206	199
80		226	212	204
100		231	219	214
110		227		
125		234	254	225
150		244	261	236
180		268		
200		280	282	257
250			300	317
300			312	336
350			325	348
400			340	

DTS 1000010774 DE Version: N Status: RL (released I freigegeben I validé) printed: 30.08.2006

Abgesetzter Transmitter

Der abgesetzte Transmitter ist in zwei Ausführungen verfügbar:

- **Der 8025 Universal Transmitter zum Anschluss an Bürkert Sensoren oder andere Sensoren**

  Dieser Durchflusstransmitter kann mit einem Bürkert Durchflusssensor 8020, 030, 8070... oder anderen Durchflusssensoren mit Pulssignal verbunden werden.

- **Der 8025 Transmitter zum Anschluss an kompakte Bürkert Sensoren.**

  Dieser Durchflusstransmitter kann nur mit einem Bürkert Durchflusssensor Typ 8020, 8030 oder 8070 mit "Low Power" Pulssignal verbunden werden.

Jeder dieser Transmitter ist verfügbar in

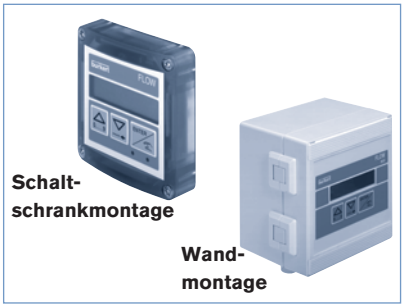

Abmessungen [mm]

Schaltschrankmontage Ausführung

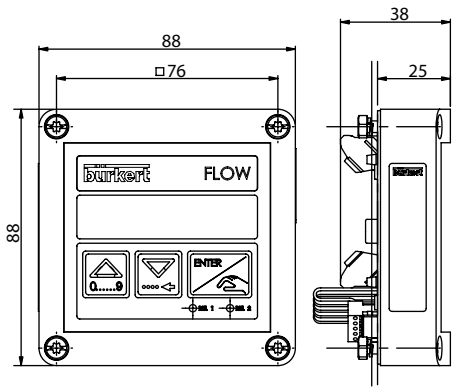

Wandmontage Ausführung

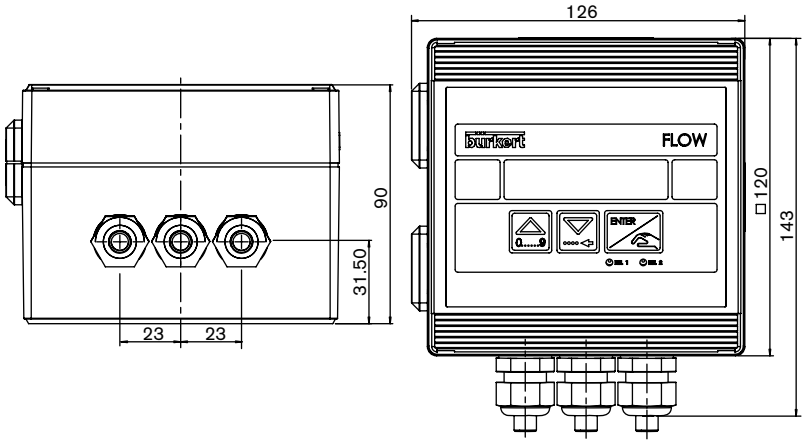

DTS 1000010774 DE Version: N Status: RL (released I freigegeben I validé) printed: 30.08.2006

Technische Daten

Allgemeine Daten	8025 Universal-Transmitter	8025 Transmitter
Kombinierbarkeit	Bürkert Durchflusssensor mit Frequenzausgang (8020, 8030, 8030HT, 8041, 8031, 8070, 8071) oder andere Sensoren mit kompatiblen elektrischen Daten.	Bürkert Durchflusssensor Typ 8020, 8030 oder 8070 mit Frequenzausgang ("Low Power" Puls-Signal Ausführung).
Werkstoffe		
Gehäuse, Deckel	PC (Schaltschrankmontage Ausführung); ABS (Wandmontage Ausführung)	
Frontfolie	Polyester	
Schrauben	Edelstahl	
Kabel- Verschraubungen	PA	
Elektrische Anschlüsse	Klemmleiste (Schaltschrankmontage Ausführung) oder Klemmleiste durch Verschraubungen (Wandmontage Ausführung)	

Elektrische Daten	Universal-Transmitter	8025 Transmitter
Betriebsspannung		
Schaltschrankmontage Ausf.	13-30 V DC ± 10% (V+), gefiltert und geregelt	12-30 V DC ± 10% (V+), gefiltert und geregelt
Wandmontage Ausführung	13-30 V DC ± 10% (V+), gefiltert und geregelt oder 115/230 V AC 50/60 Hz (siehe technische Angaben 115/230 V AC)	12-30 V DC ± 10% (V+), gefiltert und geregelt oder 115/230 V AC 50/60 Hz (siehe technische Angaben 115/230 V AC)
DC Umpolung	geschützt	
Stromaufnahme ohne Sensor (ohne Pulsausgangstromaufnahme)	≤ 70 mA - Transmitter mit Relais ≤ 30 mA - Transmitter ohne Relais	≤ 70 mA - Transmitter mit Relais ≤ 20 mA - Transmitter ohne Relais
Sensor Eingang		
Frequenzbereich	0,5 Hz oder 2,5 Hz bis 1400 Hz - max. Spannung: 30 V DC Open Kollektor NPN (mit 470 Ω oder 2,2 kΩ Widerstand) oder PNP, Spule, TTL, CMOS (mit 39 kΩ Widerstand)	2,5 Hz bis 250 Hz "Low Power" Pulssignal (Open Kollektor NPN)
Sensor Ausgang		
Versorgungsspannung	11...28 V DC (V+ - 2 V DC) oder +12 V DC oder 5 V DC (bei einem gespeisten 13-30 V DC Transmitter); +27 V DC oder +12 V DC oder 5 V DC (bei einem gespeisten 115/230 V AC Transmitter)	10-28 V DC (V+ - 2 V DC),
Stromaufnahme	max. Strom vom Transmitter verfügbar: 100 mA	max. Strom vom Transmitter verfügbar: 1 mA (innere Grenze)
Transmitter Ausgang		
Stromssignal	4-20 mA, konfigurierbar in Quelle- oder Senke- Modus max. Schleifenwiderstand: 1200 Ω bei 30 V DC; 900 Ω bei 24 V DC; 450 Ω bei 15 V DC; 300 Ω bei 13 V DC; 1000 Ω mit einer 115/230 V AC Versorgungsspannung	4-20 mA (3-Leiter mit Relais; 2-Leiter ohne Relais) max. Schleifenwiderstand: 900 Ω bei 30 V DC; 600 Ω bei 24 V DC; 50 Ω bei 12 V DC; 800 Ω mit einer 115/230 V AC Versorgungsspannung
Puls	polarisiert, potentialfrei, 5...30 V DC; 100 mA, geschützt, Spannungsabfall bei 100 mA: 1,5 V DC	polarisiert, potentialfrei, 5...30 V DC; 100 mA, geschützt, Spannungsabfall bei 100 mA: 1,5 V DC
Relais	2 Relais, frei einstellbar, 3A, 230 V AC	2 Relais, frei einstellbar, 3A, 230 V AC
Technische Angaben 115/230 V AC		
Wandmontage Ausführung	Versorgungsspannung 27 V DC geregelt, max. Strom: 250 mA integrierter Schutz: Zeitsicherung 250 mA Leistung: 6 VA	

Normen und Zulassungen	Universal-Transmitter	8025 Transmitter
Schutzklasse	IP65 (Schaltschrankmontage und Wandmontage Ausführung) IP20 (Schaltschrankmontage Ausführung, innerhalb des Schrank)	
Vereinbarungen	CE	CE; CSA, UR erkannt

Spezifische technische Daten für Produkte mit UR und CSA Zulassungen	Universal-Transmitter	8025 Transmitter
Relais Ausgang	-	30 V AC und 42 V-Spitze max. oder 60 V DC max.
Umgebungstemperatur	-	max. 40 °C
Relative Feuchtigkeit	-	max. 80 %
Betriebsumgebung	-	verschmutzungsgrad 2
Anlageklasse	-	I
Absolute Höhe	-	max. 2000 m

DTS 1000010774 DE Version: N Status: RL (released I freigegeben I validé) printed: 30.08.2006

Bestell-Tabelle für kompakten Transmitter Typ 8025

Kompakter Durchflusstransmitter, Anzeiger / Zähler mit integriertem Flügelradsensor

Ein kompakter Durchflusstransmitter oder Anzeiger / Zähler Typ 8025 besteht aus:
- einem INSERTION Durchflusssensor oder Anzeiger / Zähler Typ 8025
- einem INSERTION Fitting Typ S020 (DN15 - DN 400) (Siehe entsprechendes Datenblatt - muss separat bestellt werden)

Beschreibung	Versorgungs-spannung	Ausgang	Relais	Sensor Ausführung	Elektrischer Anschluss	Bestell-Nr.
Normsignalausgang Transmitter, 2 Zähler	12-30 V DC	4-20 mA (2-Leiter) + Puls	Keine	Hall, kurz	EN 175301-803	418 762
					2 Kabelverschraubungen	418 802
				Hall, lang	EN 175301-803	418 763
					2 Kabelverschraubungen	418 803
		4-20 mA (3-Leiter) + Puls	2	Hall, kurz	2 Kabelverschraubungen	418 778
				Hall, lang	2 Kabelverschraubungen	418 779
	115-230 V AC	4-20 mA (2-Leiter) + Puls	Keine	Hall, kurz	2 Kabelverschraubungen	418 423
				Hall, lang	2 Kabelverschraubungen	418 424
		4-20 mA (3-Leiter) + Puls	2	Hall, kurz	2 Kabelverschraubungen	418 431
				Hall, lang	2 Kabelverschraubungen	418 432
Anzeiger, 2 Zähler	2 x 9 V DC Batterien	---	Keine	Spule, kurz	Keine	418 403
				Spule, lang	Keine	418 405

Bemerkung: FKM Dichtung in Standard; 1 Satz mit schwarzen EPDM-Dichtung für den Sensor, 1 St. Verschluss für M 20 x 1,5 Kabelverschraubung, 1 St. 2 x 6 mm Mehrwegdichtung und 1 St. Montageblatt ist mit jedem Transmitter geliefert.

Bestell-Tabelle für abgesetzten Transmitter Typ 8025

Abgesetzter 8025 Universal-Transmitter (Schaltschrank- oder Wandmontage) für Anschluss an Bürkert- oder anderen Sensoren.

Ein kompletter abgesetzter Universal-Transmitter Typ 8025 besteht aus:
- einem abgesetzten Universal-Transmitter Typ 8025 (Schaltschrankmontage oder Wandmontage Ausführung)
- einem Bürkert Durchflusssensor* oder anderen (muss separat bestellt werden)

Beschreibung	Versorgungs-spannung	Ausgang	Relais	Sensor Ausführung*	Elektrischer Anschluss	Bestell-Nr.
Universal Transmitter, Schaltschrank-montage, 2 Zähler	12-30 V DC	4-20 mA (3-Leiter) + Puls	Keine	siehe Hinweis	Klemmleiste	419 538
			2	siehe Hinweis	Klemmleiste	419 537
Universal Transmitter, Wand-montage, 2 Zähler	12-30 V DC	4-20 mA (3-Leiter) + Puls	Keine	siehe Hinweis	3 Kabelverschraubungen	419 541
			2	siehe Hinweis	3 Kabelverschraubungen	419 540
	115-230 V AC	4-20 mA (3-Leiter) + Puls	Keine	siehe Hinweis	3 Kabelverschraubungen	419 544
		4-20 mA (3-Leiter) + Puls	2	siehe Hinweis	3 Kabelverschraubungen	419 543

* Hinweis: Siehe Tabelle vom kompatiblen und empfohlenen Kombinationsmöglichkeiten mit Bürkert Sensoren.

DTS 1000010774 DE Version: N Status: RL (released I freigegeben I validé) printed: 30.08.2006

Bestell-Tabelle für abgesetzten Transmitter Typ 8025

Abgesetzter 8025 Transmitter (Schaltschrank- oder Wandmontage) nur für Anschluss an Bürkert Sensoren "Low Power"

Ein kompletter abgesetzter Transmitter Typ 8025 besteht aus:

- einem abgesetzten Transmitter Typ 8025 (Schaltschrankmontage oder Wandmontage Ausführung)
- einem INSERTION Durchflusssensor Typ 8020 oder einem INLINE Durchflusssensor Typ SE30 (Pulssignal "Low Power" Ausführung) (siehe entsprechendes Datenblatt - muss separat bestellt werden)
- einem INSERTION Fitting Typ S020 (DN15 -DN 400) oder einem INLINE Fitting Typ S030 (DN6 - DN65) (siehe entsprechendes Datenblatt - muss separat bestellt werden)

Beschreibung	Versorgungs-spannung	Ausgang	Relais	Sensor Ausführung*	Elektrischer anschluss	Bestell-Nr.
Transmitter, Schaltschrankmontage 2 Zähler	12-30 V DC	4-20 mA (2-Leiter) + Puls	Keine	8020 / 8030[1)]	Klemmleiste	418 992
Transmitter, Schaltschrankmontage	12-30 V DC	4-20 mA (2-Leiter) + Puls	Keine	8020 / 8030[1)]	Klemmleiste	552 725
2 Zähler , Zulassung: CSA, UR		4-20 mA (3-Leiter) + Puls	2	8020 / 8030[1)]	Klemmleiste	552 726
Transmitter, Wandmontage 2 Zähler	12-30 V DC	4-20 mA (2-Leiter) + Puls	Keine	8020 / 8030[1)]	3 Kabelverschraubungen	418 397
	115-230 V AC	4-20 mA (2-Leiter) + Puls	Keine	8020 / 8030[1)]	3 Kabelverschraubungen	418 400

* Siehe Tabelle vom kompatiblen und empfohlenen Kombinationsmöglichkeiten mit Bürkert Sensoren

1) 8030 = SE30 + S030.

Bestell-Tabelle für Zubehör für Transmitter Typ 8025 (muss separat bestellt werden)

Beschreibung	Bestell-Nr.
Satz mit 2 St. M 20 x 1,5 Kabelverschraubungen + 2 St. Flachdichtungen aus Neopren für Kabelverschraubung oder Stopfen + 2 St. M 20 x 1,5 Verschlussstopfen + 2 St. 2 x 6 mm-Mehrwegdichtung	449 755
Satz mit 2 St. M 20 x 1,5 / NPT1/2"-Reduktion + 2 St. Flachdichtungen aus Neopren für Kabelverschraubung oder Stopfen + 2 St. M 20 x 1,5 Verschlussstopfen	551 782
Satz mit 1 St. Verschluss für M 20 x 1,5 Kabelverschraubung + 1 St. 2 x 6 mm Mehrwegdichtung für Kabelverschraubung + 1 St. schwarzen EPDM-dichtung für den Sensor + 1 St. Montageblatt	551 775
Ring	619 205
PC-Mutter	619 204
Satz mit einer grünen FKM-Dichtung und einer schwarzen EPDM-Dichtung	552 111
Kabelstecker Typ 2509 - UR und UL Zulassung	162 673

DTS 1000010774 DE Version: N Status: RL (released I freigegeben I validé) printed: 30.08.2006

Anschlussmöglichkeiten mit anderen Bürkert-Geräten

Sensor Typ	Abgesetzter Transmitter Ausführung			
	Univers.-Transmitter		8025 Transmitter	
	Schalt-schrank-montage	Wand-montage	Schalt-schrank-montage	Wand-montage
8020 - Frequenzausgang mit Pulssignal (Open Kollektor, NPN, PNP) - Hall Ausf. (kurz oder lang)	X	X	-	-
8020 - Frequenzausgang mit Pulssignal (Open Kollektor, NPN, PNP) - Hall "Low Power" Ausf. (kurz oder lang)	X	X	X	X
8030/8070 - Frequenzausgang mit Pulssignal (Open Kollektor, NPN, PNP) - Hall Ausführung	X	X	-	-
8030/8070 - Frequenzausgang mit Pulssignal (Open Kollektor, NPN, PNP) - Hall "Low Power" Ausf.	X	X	X	X
8030 Hohe Temperatur - Frequenzausgang mit Pulssignal (Open Kollektor, NPN, PNP)	X	X	-	-
SE30 Ex	X	X	-	-
8031- Frequenzausgang mit Pulssignal (NPN)	X	X	-	-
8041- Frequenzausgang mit Pulssignal (NPN)	X	X[1)]	-	-
8071- Frequenzausgang mit Pulssignal (NPN)	X	X	-	-

X = Kompatibel oder Empfohlene Kombinationsmöglichkeiten

1) außer Gerät mit Bestell-Nr 419543

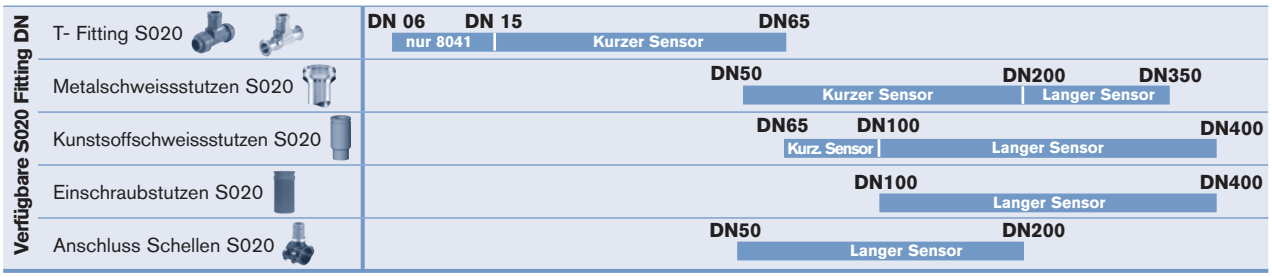

DTS 1000010774 DE Version: N Status: RL (released | freigegeben | validé) printed: 30.08.2006

Anschlussmöglichkeiten mit anderen Bürkert-Geräten

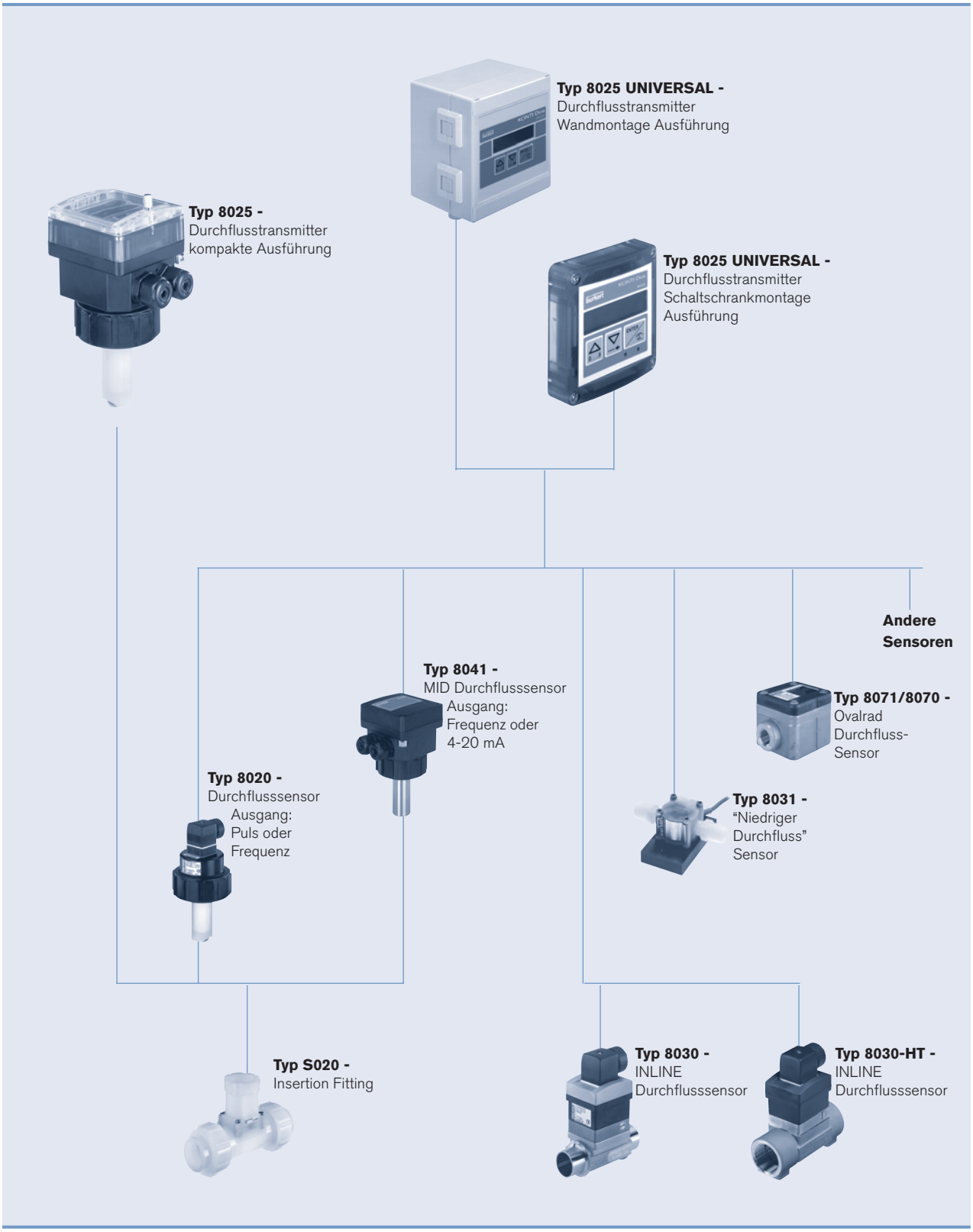

Klicken Sie bitte hier, um die für Sie zuständige Bürkert Niederlassung in Ihrer Nähe zu finden → **www.buerkert.com**

DTS 1000010774 DE Version: N Status: RL (released I freigegeben I validé) printed: 30.08.2006