bürkert
FLUID CONTROL SYSTEMS

Kugelhahn / Absperrklappe mit pneum. Schwenkantrieb



- Pneumatischer Schwenkantrieb
- Genaue Endlageneinstellung
- Voller Durchgang
- Günstige Strömungsverhältnisse

Typ 8805 kombinierbar mit…



Typ 8791/8792/8793
Stellungsregler / Prozessregler

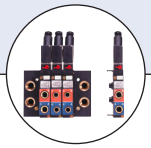

Typ 5470
Magnetventil

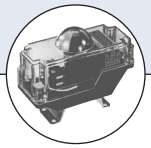

Typ TEUXXX
Stellungsrückmelder



Typ 1061
Stellungsrückmelder mit integr. Magnetventil



Typ 6518/6519
6519 NAMUR
Magnetventile

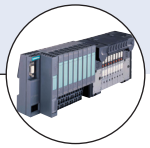

Typ 8640/8644
Ventilinsel

Der Typ 8805 besteht aus eine 90° Schwenkarmatur (Kugelhahn oder Abpserrklappe) und einem pneumatischen Schwenkantrieb. Der Schwenkantrieb ist als einfach- oder doppeltwirkender Antrieb lieferbar. Ergänzt werden kann der Typ durch den Anbau eines Positioners (8792), Pilotventils (6519), oder auch diverser Stellungsrückmelder (1061).

Steuerfunktion A [SFA]
Einfacherwirkender Antrieb für pneumatisch betätigtes Auf/Zu Ventil, in Ruhestellung durch Federkraft geschlossen.

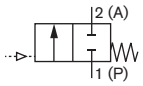

Steuerfunktion B [SFB]
Einfacherwirkender Antrieb für pneumatisch betätigtes Auf/Zu Ventil, in Ruhestellung durch Federkraft geöffnet.

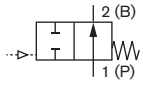

Steuerfunktion I [SFI]
Beidseitig betätigtes Auf/Zu Ventil ohne Feder, bidirektional

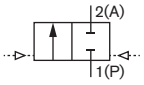

Technische Daten	
Nennweite	
2/2-Wege-Kugelventil	10 - 100 mm
3/2-Wege-Kugelventil	10 - 40 mm
Gehäusewerkstoff	
2/2-Wege-Kugelventil	Edelstahl 1.4408
3/2-Wege-Kugelventil	Edelstahl 1.4408
Antriebswerkstoff	Aluminium
Kugelwerkstoff	
2/2-Wege-Kugelventil	Edelstahl 1.4401
3/2-Wege-Kugelventil	Edelstahl 1.4401
Schaltwellen-Werkstoff	
2/2-Wege-Kugelventil	Edelstahl 1.4401
3/2-Wege-Kugelventil	Edelstahl 1.4401
Dichtwerkstoffe	
Kugeldichtung	PTFE
Schaltwellendichtung	FKM
Druckbereich	siehe Bestell-Tabellen
Medien	Edelstahl-Gehäuse: aggressive Medien, welche den Gehäuse- und Dichtwerkstoff nicht angreifen
Medientemperatur	-10 bis +100 °C (siehe Drucktemperatur Diagramm)
Umgebungstemperatur	-10 bis +80 °C (siehe Drucktemperatur Diagramm)
Steuermedium	Druckluft gefiltert, trocken oder geölt
Steuerdruck	6 bis 8 bar[1)]
Leitungsanschluss	
2/2-Wege-Kugelventil	2/2-Wege-Kugelventil: Rp ¼" - Rp 4" Whitworth Gewinde nach DIN EN 10226-1 (alt DIN 2999) Anschweißende Flansch
3/2-Wege-Kugelventil	3/2-Wege-Kugelventil: Rp ¼" - Rp 2" Whitworth Gewinde nach DIN EN 10226-1 (alt DIN 2999)
Einbaulage	beliebig, vorzugsweise mit Antrieb nach oben

[1)] Druckangabe [bar]: Überdruck zum Atmosphärendruck

DTS 1000103851 DE Version: O Status: RL (released | freigegeben | validé) printed: 24.08.2018

2/2-Wege-Kugelventil

Technische Daten

Nennweite DN [mm]	Steuer-funktion[1] SF	K_V-Wert-Wasser [m³/h] VA 2/3-teilig/Kompakt-flanschkugelh.	Nenndruck* [bar]			Masse [kg]		
			VA 2-teilig	VA 3-teilig	VA Kompaktfl.	VA 2-teilig	VA 3-teilig	VA Kompaktfl.
10 / 12	A, B	9/13	100	63	--	1,5	1,85	--
	I	9/13	100	63	--	1,4	1,75	--
15	A, B	19	100	63	--	2,2	2,45	--
	I	19	100	63	--	1,5	1,75	--
20	A, B	46	100	63	40	4,0	2,7	3,8
	I	46	100	63	40	2,4	1,95	2,1
25	A, B	72	100	63	40	4,3	4,6	6,0
	I	72	100	63	40	2,6	2,3	4,4
32	A, B	105	100	63	40	5,9	5,25	7,7
	I	105	100	63	40	4,2	3,6	6,2
40	A, B	170	100	63	40	7,6	7,4	9,8
	I	170	100	63	40	5,9	4,6	8,1
50	A, B	275	100	63	40	13,4	9,1	12,8
	I	275	100	63	40	7,4	7,4	9,0
65	A, B	507	100	63	16	--	16,0	20
	I	507	100	63	16	--	13,2	14
80	A, B	905	100	63	16	--	25,1	26,3
	I	905	100	63	16	--	19,6	17,3
100	A, B	1414	100	63	16	--	35,2	29
	I	1414	100	63	16	--	28	21,8

[1] A, B ... einfachwirkend
I ... doppeltwirkend

* Betriebsdruck: siehe Druck-Temperatur Diagramm

Druck-Temperatur Diagramm Edelstahl-Gehäuse

Für den allgemeinen industriellen Einsatz

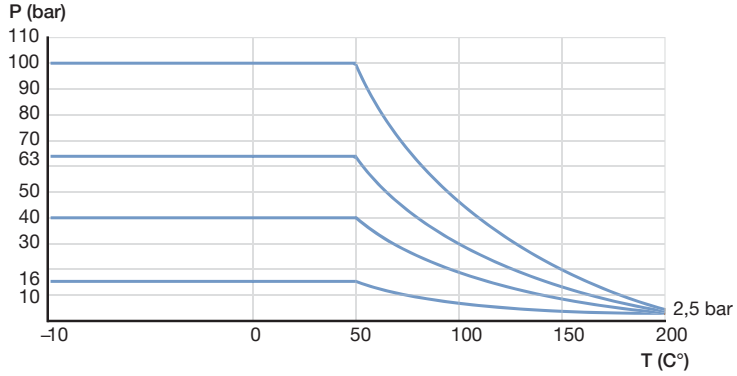

DTS 1000103851 DE Version: O Status: RL (released | freigegeben | validé) printed: 24.08.2018

2/2-Wege-Kugelventil, *Fortsetzung*

Bestell-Tabelle Edelstahlgehäuse (Mindeststeuerdruck 6 bar)

Steuer-funktion	Nennweite DN [mm]	Leitungs-anschluss	K_V-Wert Wasser [m³/h]		Nenndruck[1] [bar]		Antrieb		Best.-Nr.		
			VA 2-teilig	VA 3-teilig	VA 2-teilig	VA 3-teilig	VA 2-teilig	VA 3-teilig	VA 3-teilig Schweiß-anschluss	VA 2-teilig Gewinde-anschluss	VA 3-teilig Gewinde-anschluss
A	10	¼''	9	9	100	63	15	15	--	217 232	217 250
	12	⅜''	13	13	100	63	15	15	217 261	217 233	217 251
	15	½''	19	19	100	63	30	30	217 262	217 234	217 252
	20	¾''	46	46	100	63	60	30	217 263	217 235	217 253
	25	1''	72	72	100	63	60	60	217 264	217 236	217 254
	32	1¼''	105	105	100	63	100	60	217 265	217 237	217 255
	40	1½''	170	170	100	63	150	100	217 266	217 238	217 256
	50	2''	275	275	100	63	220	100	217 267	217 239	217 257
	65	2½''	--	507	--	63	--	150	217 268	--	217 258
	80	3''	--	905	--	63	--	220	217 269	--	217 259
	100	4''	--	1414	--	63	--	300	217 270	--	217 260
B	10	¼''	--	9	--	63	--	15	■	■	217 292
	12	⅜''	9	9	--	63	--	15	■	■	217 293
	15	½''	19	19	--	63	--	30	■	■	217 294
	20	¾''	46	46	--	63	--	30	■	■	217 295
	25	1''	72	72	--	63	--	60	■	■	217 296
	32	1¼''	105	105	--	63	--	60	■	■	217 297
	40	1½''	170	170	--	63	--	100	■	■	217 298
	50	2''	275	275	--	63	--	100	■	■	217 299
	65	2½''	--	507	--	63	--	150	■	--	217 300
	80	3''	--	905	--	63	--	220	■	--	217 301
	100	4''	--	1414	--	63	--	300	■	--	217 302
I	10	¼''	9	9	100	63	15	15	--	217 240	217 271
	12	⅜''	9	9	100	63	15	15	217 282	217 241	217 272
	15	½''	19	19	100	63	15	15	217 283	217 242	217 273
	20	¾''	46	46	100	63	30	15	217 284	217 243	217 274
	25	1''	72	72	100	63	30	15	217 285	217 244	217 275
	32	1¼''	105	105	100	63	60	30	217 286	217 245	217 276
	40	1½''	170	170	100	63	100	30	217 287	217 246	217 277
	50	2''	275	275	100	63	100	60	217 288	217 247	217 278
	65	2½''	--	507	--	63	--	100	217 289	--	217 279
	80	3''	--	905	--	63	--	150	217 290	--	217 280
	100	4''	--	1414	--	63	--	150	217 291	--	217 281

[1] Betriebsdruck siehe Druck-Temperatur Diagramm

■ auf Anfrage

i Weitere Ausführungen auf Anfrage

› Zusätzlich
Kugelhähne aus Messing vernickelt
Weitere Anschlüsse und Nennweiten
Sonderarmaturen und Ausführungen

DTS 1000103851 DE Version: O Status: RL (released | freigegeben | validé) printed: 24.08.2018

2/2-Wege-Kompaktflansch-Kugelhahn

Bestell-Tabelle Kompaktflansch-Kugelhahn

Steuer-funktion	Nennweite [mm]	K_V-Wert Wasser [m³/h]	Nenndruck * [bar]	Antrieb	Masse [kg]	Artikel-Nr.
A	20	46	40	30	3,8	217306
	25	72	40	60	6,0	217307
	32	105	40	60	7,7	217308
	40	170	40	100	9,8	217309
	50	275	40	150	12,8	217310
	65	507	16	220	20	217311
	80	905	16	300	26,3	217312
	100	1414	16	300	29,0	217313
I	20	46	40	15	2,1	217314
	25	72	40	30	4,4	217315
	32	105	40	30	6,2	217316
	40	170	40	60	8,1	217317
	50	275	40	60	9,0	217318
	65	507	16	100	14,0	217319
	80	905	16	100	17,3	217320
	100	1414	16	150	21,8	217321

* Betriebsdruck: siehe Druck-Temperatur Diagramm
**Schaltstellung 0°/90°

3/2-Wege-Kugelventil

Technische Daten

Edelstahl-Gehäuse

Nennweite DN [mm]	Leitungs-an-schluss	K_V-Wert Wasser [m³/h]	Nenndruck * [bar]	Masse SFA [kg]	Masse SFI [kg]
10/12	¼" / ⅜"	4,7 / 6,9*	63	2,55	–
				–	1,85
12	½''	6,9 / 11,2*	63	2,7	–
				–	2,0
15	¾''	6,9 / 11,2*	63	4,3	–
				–	2,2
20	1''	18,9 / 29,2*	63	4,9	–
				–	3,4
25	1¼''	35,3 / 46,4	63	7,3	–
				–	5,75
32	1½''	46,4 / 72,2*	63	8,3	–
				–	6,7
40	2''	83,4 / 135,9*	63	13,9	–
				–	11,5

* je nach Schaltstellung

DTS 1000103851 DE Version: O Status: RL (released | freigegeben | validé) printed: 24.08.2018

3/2-Wege-Kugelventil, *Fortsetzung*

Druck-Temperatur Diagramm Edelstahl-Gehäuse

Für den allgemeinen industriellen Einsatz

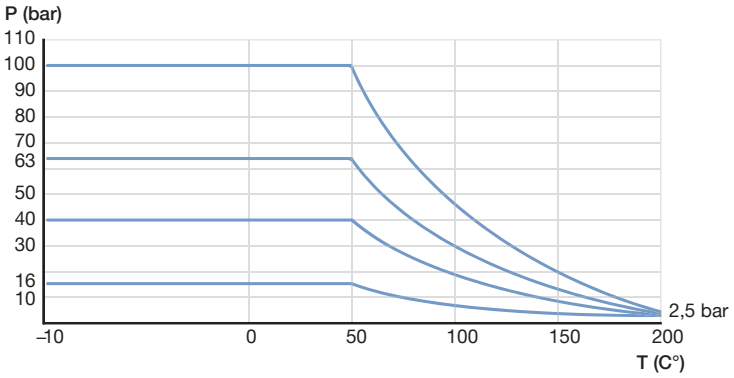

Schaltstellungen

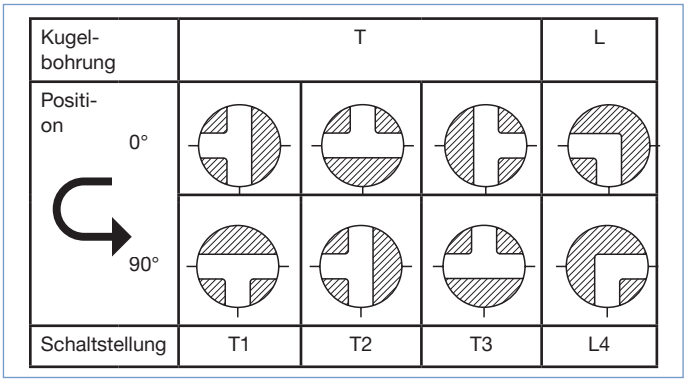

Bestell-Tabelle Edelstahlgehäuse

(reduzierte Nennweite) Mindeststeuerdruck 6 bar, T2 und T3 auf Anfrage

Schalt-stellung	Nennweite [mm]	Leitungsan-schluss	K_v-Wert Wasser [m³/h]	Nenndruck* [bar]	Antrieb einfach-wirkend SFA	Artikel-Nr. einfach-wirkend SFA	Antrieb doppelt-wirkend SFI	Artikel-Nr. doppelt-wirkend SFI
T1	10	¼"	4,7 / 6,9**	63	30	217342	15	217352
0°	12	⅜"	4,7 / 6,9**	63	30	217343	15	217353
	12	½"	6,9 / 11,2**	63	30	217344	15	217354
	15	¾"	6,9 / 11,2**	63	60	217345	15	217355
	20	1"	18,9 / 29,2**	63	60	217346	30	217356
90°	25	1¼"	35,3 / 46,4**	63	100	217347	60	217357
	32	1½"	46,4 / 72,2**	63	100	217348	60	217358
	40	2"	83,4 / 135,6**	63	150	217349	100	217359
L4	10	¼"	5,6	63	30	217325	15	217333
0°	12	⅜"	5,6	63	30	217326	15	217334
	12	½"	9,5	63	30	217327	15	217335
	15	¾"	9,5	63	60	217328	15	217336
	20	1"	25,8	63	60	217329	30	217337
90°	25	1¼"	40,4	63	100	217330	60	217338
	32	1½"	60,2	63	100	217331	60	217339
	40	2"	114,4	63	150	217332	100	217340

* Betriebsdruck: siehe Druck-Temperatur Diagramm
**Schaltstellung 0°/90°

DTS 1000103851 DE Version: O Status: RL (released | freigegeben | validé) printed: 24.08.2018

2/2-Wege-Kugelventil, *Fortsetzung*

Abmessungen [mm]

Edelstahl-Gehäuse, 2-teilig

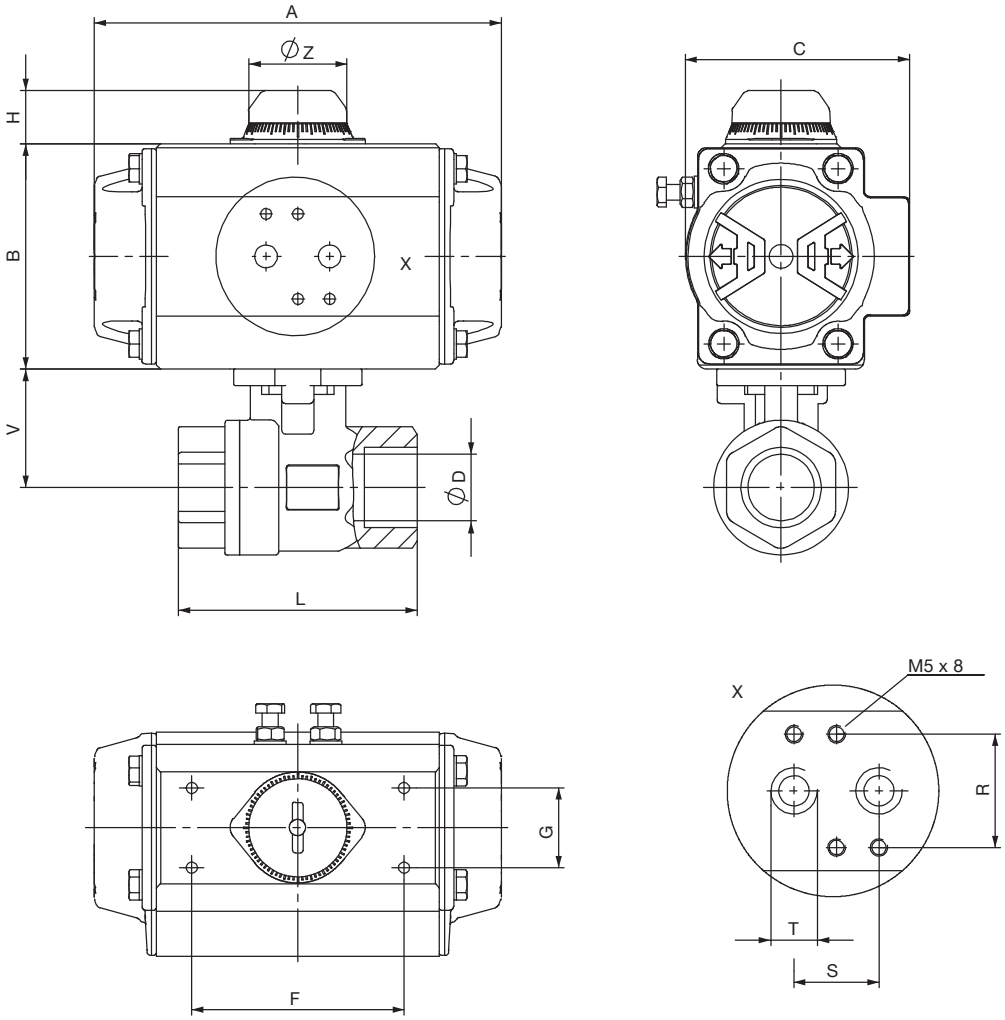

Nenn-weite [mm]	Ltg-Anschl.	Antrieb	Maße [mm]										Ventilmaße [mm]		
			A	B	C	F	G	H	R	S	T	ØZ	L	ØD	V
10	¼"	15	136	69	72	80	30	20	32	24	⅛	37	50	11,6	33,2
12	⅜"	15	136	69	72	80	30	20	32	24	⅛	37	60	12,7	33,2
15	½"	15	136	69	72	80	30	20	32	24	⅛	37	75	15	35
		30	153,5	85	84,5	80	30	20	32	24	⅛	37			
20	¾"	30	153,5	85	84,5	80	30	20	32	24	⅛	37	80	20	41
		60	203,5	102	93	80	30	20	32	24	⅛	37			
25	1"	30	153,5	85	84,5	80	30	20	32	24	⅛	37	90	25	44,5
		60	203,5	102	93	80	30	20	32	24	⅛	37			
		100	241	115	106	80	30	20	32	24	⅛	37			
32	1¼"	60	203,5	102	93	80	30	20	32	24	⅛	37	110	31,8	49,5
		100	241	115	106	80	30	20	32	24	⅛	37			
40	1½"	100	241	115	106	80	30	20	32	24	⅛	37	120	38	55
		150	259	127	118,5	80	30	20	32	24	¼	37			
50	2"	100	241	115	106	80	30	20	32	24	⅛	37	140	50,8	66,5
		220	304	145	136	80	30	20	32	24	¼	37			

DTS 1000103851 DE Version: O Status: RL (released | freigegeben | validé) printed: 24.08.2018

2/2-Wege-Kugelventil, *Fortsetzung*

Abmessungen [mm]

Kompaktflanschkugelhahn

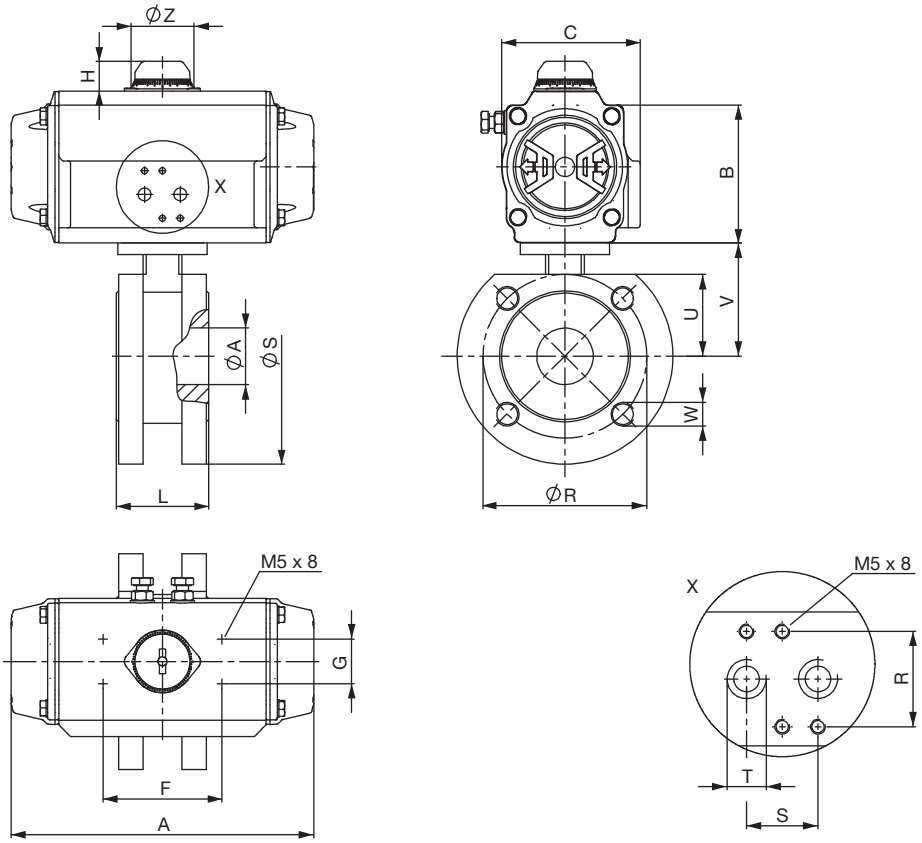

Nenn-weite [mm]	Antrieb	Maße [mm]										Ventilmaße [mm]						
		A	B	C	F	G	H	R	S	T	ØZ	L	ØR	ØS	ØA	U	V	
20	15	140,5	69	59	80	30	20	32	24	⅛	42	44	75	105	20	38,5	64,3	M12×1,75
	30	158,5	85	72	80	30	20	32	24	⅛	42							
25	30	158,5	85	72	80	30	20	32	24	⅛	42	53	85	115	25	44,6	64,6	M12×1,75
	60	210,5	102	84,5	80	30	20	32	24	⅛	42							
32	30	158,5	85	72	80	30	20	32	24	⅛	42	58,4	100	135	32	51	69,0	M16×2
	60	210,5	102	84,5	80	30	20	32	24	⅛	42							
40	60	210,5	102	84,5	80	30	20	32	24	⅛	42	62	110	145	38	55	76,3	M16×2
	100	247,5	115	97,5	80	30	20	32	24	⅛	42							
50	60	210,5	102	84,5	80	30	20	32	24	⅛	42	78	125	155	50	63	85,7	M16×2
	150	268,5	127	111	80	30	20	32	24	¼	42							
65	100	247,5	115	97,5	80	30	20	32	24	⅛	42	100	145	185	65	73,5	105	M16×2
	220	315	145	127	80	30	30	32	24	¼	58							
80	100	247,5	115	97,5	80	30	20	32	24	⅛	42	120	160	200	76	94	123	M16×2
	300	345	157	136	80	30	30	32	24	¼	42							
100	150	268,5	127	111	80	30	20	32	24	¼	42	152	180	220	96	105	132	M16×2
	300	345	157	136	80	30	30	32	24	¼	58							

DTS 1000103851 DE Version: O Status: RL (released | freigegeben | validé) printed: 24.08.2018

2/2-Wege-Kugelventil, *Fortsetzung*

Abmessungen [mm]

Edelstahl-Gehäuse, 3-teilig,
Muffenanschluss

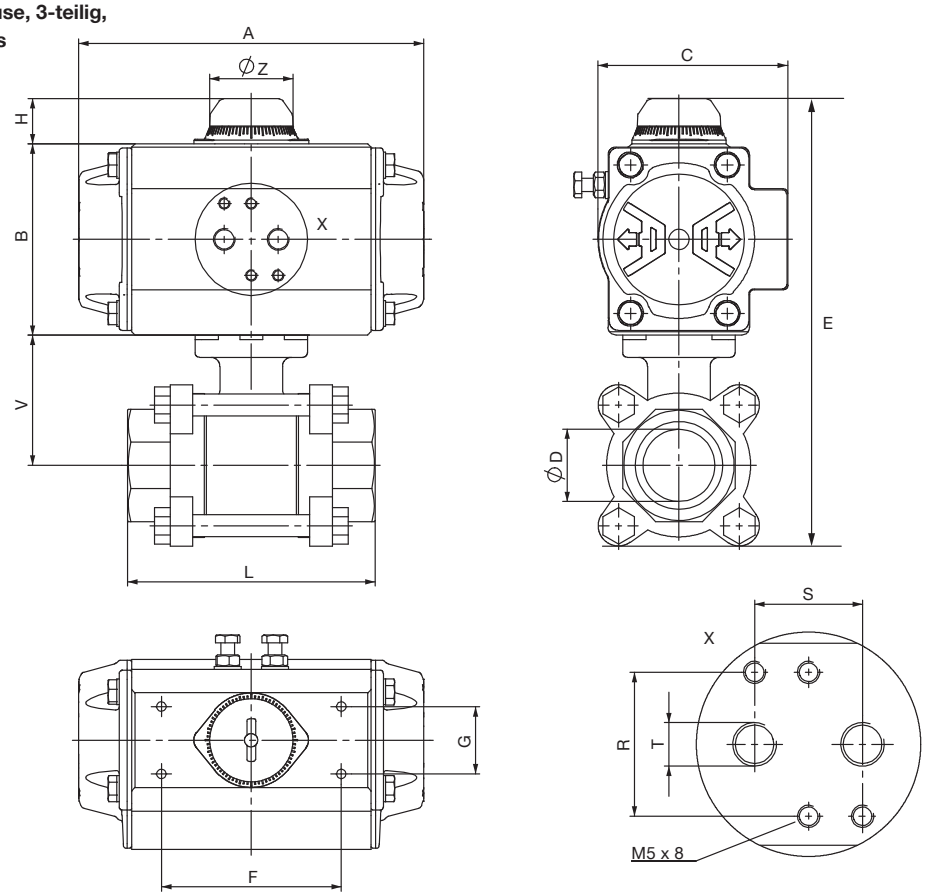

Nenn-weite [mm]	Ltg-Anschl.	Antrieb	Maße [mm]											Ventilmaße [mm]		
			A	B	C	E	F	G	H	R	S	T	ØZ	L	ØD	V
10	¼"	15	136	69	72	155	80	30	20	32	24	⅛	37	65	10	40
12	⅜"	15	136	69	72	155	80	30	20	32	24	⅛	37	65	12	40
15	½"	15	136	69	72	171	80	30	20	32	24	⅛	37	75	15	40
		30	153,5	85	84,5		80	30	20	32	24	⅛	37			
20	¾"	15	136	69	72	177	80	30	20	32	24	⅛	37	80	20	44
		30	153,5	85	84,5		80	30	20	32	24	⅛	37			
25	1"	15	136	69	72	206	80	30	20	32	24	⅛	37	90	25	52
		60	203,5	102	93		80	30	20	32	24	⅛	37			
32	1¼"	30	153,5	85	84,5	217,5	80	30	20	32	24	⅛	37	110	32	58
		60	203,5	102	93		80	30	20	32	24	⅛	37			
40	1½"	30	153,5	85	84,5	245	80	30	20	32	24	⅛	37	120	40	68
		100	241	115	106		80	30	20	32	24	⅛	37			
50	2"	60	203,5	102	93	262,5	80	30	20	32	24	⅛	37	140	50	77
		100	241	115	106		80	30	20	32	24	⅛	37			
65	2½"	100	241	115	106	309	80	30	20	32	24	⅛	37	185	65	98
		150	259	127	118,5		80	30	20	32	24	¼	37			
80	3"	150	259	127	118,5	370,5	80	30	20	32	24	¼	37	205	80	110
		220	304	145	136		80	30	30	32	24	¼	51			
100	4"	150	259	127	118,5	422	80	30	20	32	24	¼	37	240	100	138
		300	333	157	146,5		80	30	30	32	24	¼	51			

DTS 1000103851 DE Version: O Status: RL (released | freigegeben | validé) printed: 24.08.2018

2/2-Wege-Kugelventil, *Fortsetzung*

Abmessungen [mm]

Edelstahl-Gehäuse, 3-teilig,
Schweissanschluss

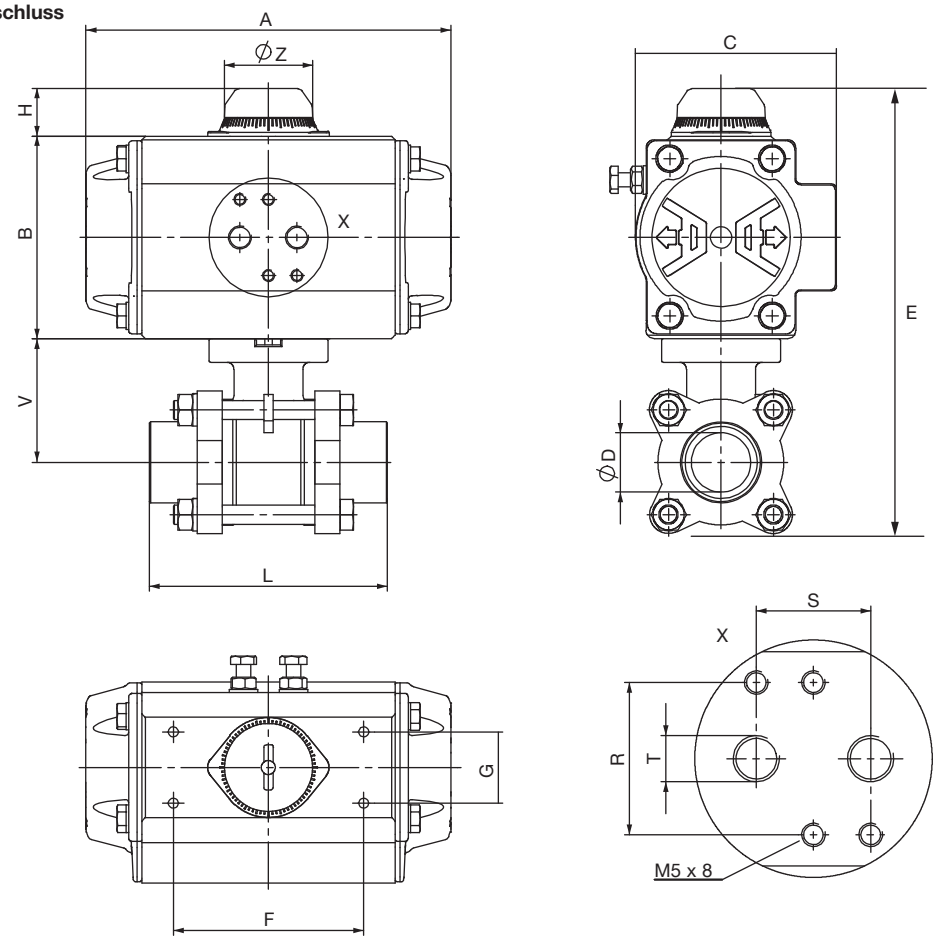

Nenn-weite [mm]	Ltg-Anschl.	Antrieb	Maße [mm]											Ventilmaße [mm]		
			A	B	C	E	F	G	H	R	S	T	ØZ	L	ØD	V
12	⅜"	15	136	69	72	155	80	30	20	32	24	⅛	37	70	12	40
15	½"	15	136	69	72	171	80	30	20	32	24	⅛	37	75	15	40
		30	153,5	85	84,5		80	30	20	32	24	⅛	37			
20	¾"	15	136	69	72	177	80	30	20	32	24	⅛	37	90	20	44
		30	153,5	85	84,5		80	30	20	32	24	⅛	37			
25	1"	15	136	69	72	206	80	30	20	32	24	⅛	37	100	25	52
		60	203,5	102	93		80	30	20	32	24	⅛	37			
32	1¼"	30	153,5	85	84,5	217,5	80	30	20	32	24	⅛	37	110	32	58
		60	203,5	102	93		80	30	20	32	24	⅛	37			
40	1½"	30	153,5	85	84,5	245	80	30	20	32	24	⅛	37	125	40	68
		100	241	115	106		80	30	20	32	24	⅛	37			
50	2"	60	203,5	102	93	262,5	80	30	20	32	24	⅛	37	150	50	77
		100	241	115	106		80	30	20	32	24	⅛	37			
65	2½"	100	241	115	106	309	80	30	20	32	24	⅛	37	190	65	98
		150	259	127	118,5		80	30	20	32	24	¼	37			
80	3"	150	259	127	118,5	370,5	80	30	20	32	24	¼	37	220	80	110
		220	304	145	136		80	30	30	32	24	¼	51			
100	4"	150	259	127	118,5	422	80	30	20	32	24	¼	37	270	100	138
		300	333	157	146,5		80	30	30	32	24	¼	51			

DTS 1000103851 DE Version: O Status: RL (released | freigegeben | validé) printed: 24.08.2018

3/2-Wege-Kugelventil, *Fortsetzung*

Abmessungen [mm]

Edelstahl-Gehäuse

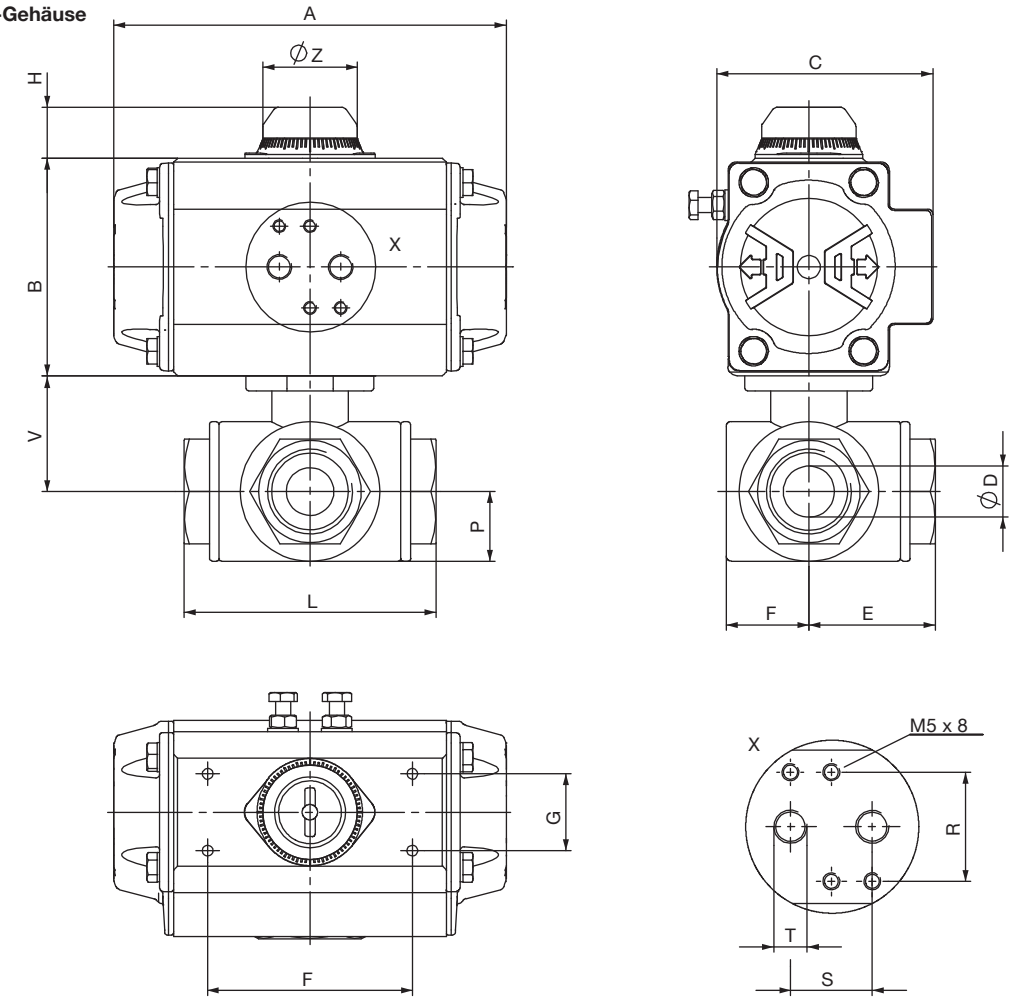

Nenn-weite [mm]	Ltg-Anschl.	Antrieb	Maße [mm]										Ventilmaße [mm]					
			A	B	C	F	G	H	R	S	T	ØZ	L	ØD	E	F	P	V
12	¼"	15	136	69	72	80	30	30	32	24	⅛	37	80	12	39,9	22	19,8	35,9
		30	153,5	85	84,5	80	30	20	32	24	⅛	37						
12	⅜"	15	136	69	72	80	30	20	32	24	⅛	37	80	12	39,9	22	19,8	35,9
		30	153,5	85	84,5	80	30	20	32	24	⅛	37						
12	½"	15	136	69	72	80	30	20	32	24	⅛	37	80	12	39,9	22	19,8	35,9
		30	153,5	85	84,5	80	30	20	32	24	⅛	37						
15	¾"	15	136	69	72	80	30	20	32	24	⅛	37	87,5	15	43,7	23	32,2	42,1
		60	203,5	102	93	80	30	20	32	24	⅛	37						
20	1"	30	153,5	85	84,5	80	30	20	32	24	⅛	37	100	20	46,5	32,4	27,2	46,5
		60	203,5	102	93	80	30	20	32	24	⅛	37						
25	1¼"	60	203,5	102	93	80	30	20	32	24	⅛	37	123	25	52,1	38,3	34,2	52,1
		100	241	115	106	80	30	20	32	24	⅛	37						
32	1½"	60	203,5	102	93	80	30	20	32	24	⅛	37	142,2	32	57,4	43	38,3	57,4
		100	241	115	106	80	30	20	32	24	⅛	37						
40	2"	100	241	115	106	80	30	20	32	24	⅛	37	170,6	40	66	56,2	49	66
		150	259	127	118,5	80	30	20	32	24	¼	37						

DTS 1000103851 DE Version: O Status: RL (released | freigegeben | validé) printed: 24.08.2018

Bestell-Tabelle Zubehör

5470 Namur*

(siehe auch Datenblatt Typ 5470)

Wirkungs-weise	Nennweite [mm]	Q_{Nn}-Wert Luft [l/min]	Druck-bereich [bar]	Leitungs-anschlüsse (1 und 3 bzw. 2 und[4])	Spannung/ Frequenz [V/Hz]	Nennleistung [W]	Artikel-Nr.
C	4,0	300	2 - 10	G ⅛ (Anschlüsse 1 und 3) Namurflansch (Anschl. 2 und 4)	24/DC	2	136761
					110 - 120/DC	3	136762
					220 - 240/DC	3	136763
				Steckkupplung Ø 6 mm (Anschlüsse 1 und 3) Namurflansch (Anschl. 2 und 4)	24/DC	2	136764
					110 - 120/DC	3	136765
					220 - 240/DC	3	136766
G	4,0	300	2 - 10	G ⅛ (Anschlüsse 1 und 3) Namurflansch (Anschl. 2 und 4)	24/DC	2	136767
					110 - 120/DC	3	136768
					220 - 240/DC	3	136769
				Steckkupplung Ø 6 mm (Anschlüsse 1 und 3) Namurflansch (Anschl. 2 und 4)	24/DC	2	136770
					110 - 120/DC	3	136771
					220 - 240/DC	3	136772
				G ⅛ (Anschlüsse 1 und 3) Namur-flansch mit Drosselrückschlag-ventilen (Anschl 2 und 4)	24/DC	2	136773
					110 - 120/DC	3	136774
					220 - 240/DC	3	136775

* Nur bis Antriebsgröße 220 empfohlen

Gerätesteckdose Typ 2506 nach DIN 43650 Form C:

(siehe auch Datenblatt Typ 2506)

Beschaltung	Spannung	Stromart	Artikel-Nr.
ohne Beschaltung (Standard)	0 - 250 V	DC	008353

6519 Namur

(siehe auch Datenblatt Typ 6519)

Wirkungsweise	Nenn-weite [mm]	Dicht-werkstoff Gehäuse	Werkstoff Anschluss-buchsen[1]	Leitungs-anschluss Muffe	Q_{Nn}-Wert Luft[2] [l/min]	Druck-bereich[3] [bar]	Masse [g]	Elektrische Nenn-leistung [W]	Spannung/ Frequenz [V/Hz]	Artikel-Nr.
C 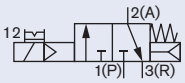 3/2-Wege Magnetventil servo-gesteuert, stromlos geschlos-sen, mit Handbetätigung	6,0	NBR und PUR	Edelstahl	G ¼	900	2 - 8	460	2	24/DC	131425
									24/50 - 60	131426
									110/50 - 60	131427
									230/50 - 60	131428
H 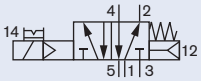 5/2-Wege Magnetventil servo-gesteuert, mit Handbetätigung	6,0	NBR und PUR	Messing, ver-nickelt	G ¼	900	2 - 8	460	2	24/DC	131421
									24/50 - 60	131422
									110/50 - 60	131423
									230/50 - 60	131424

[1] **Bei Anschlussbuchsen aus Edelstahl sind die Befestigungsschrauben ebenfalls aus Edelstahl**
[2] **Durchfluss: Q_{Nn}-Wert Luft [l/min]:** Messung bei +20 °C, 6 bar Druck am Ventileingang, 1 bar Druckdifferenz
[3] **Druckangaben [bar]:** Überdruck zum Atmosphärendruck

Alle in der Tabelle aufgeführten Ventile sind sowohl in Wirkungsweise C als auch in WW H einzusetzen. Den Geräten liegt eine so genannte „Wechselplat-te“ bei, die dann den Einsatz in beiden WW ermöglicht.

DTS 1000103851 DE Version: O Status: RL (released | freigegeben | validé) printed: 24.08.2018

Gerätesteckdose Typ 2508 nach DIN 175301-803 Form A

(siehe auch Datenblatt Typ 2508)

Beschaltung	Spannung	Artikel-Nr.
Für Standardausführung 6518/19 Befestigungsschraube aus Stahl (verzinkt und chromatisiert)		
ohne Beschaltung (Standard)	0 - 250 V	008376

Bestell-Tabelle – Zubehör zum Anbau von Positioner

Beschreibung	Artikel-Nr.
Universaldapter für Welle	787338
Universal Montagebrücke	770294

Weitere Ausführungen auf Anfrage

Zusätzlich
Elektrisch-mechanische Endlagenrückmeldung
Berührungslose Stellungsrückmeldung

DTS 1000103851 DE Version: O Status: RL (released | freigegeben | validé) printed: 24.08.2018

Klicken Sie bitte hier, um die für Sie zuständige Bürkert Niederlassung in Ihrer Nähe zu finden → www.burkert.com

Bei speziellen Anforderungen, beraten wir Sie gerne.
Änderungen vorbehalten.
© Christian Bürkert GmbH & Co. KG
1808/15_DE-de_00897072