bürkert
FLUID CONTROL SYSTEMS

INLINE Fitting mit intergriertem Flügelrad für Durchflussmessungen

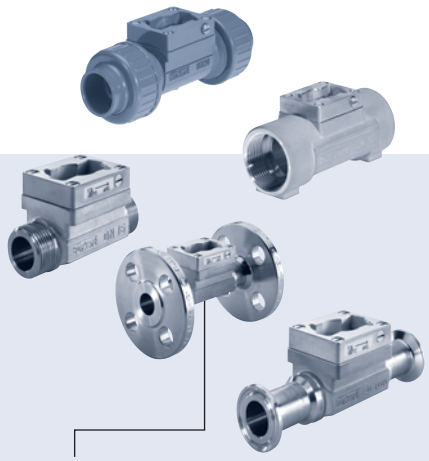

- DN 06 bis DN 65
- Geschlossenes Rohrsystems, d.h. Sensor innerhalb des Fittings
- Quarter-Turn Technologie (Bürkert- Bajonettverschluss)
- Elektronik lieferbar für:
  - Anzeige, Überwachung, Signalübermittlung
  - 2-Punkt-Regelung, Dosiersteuerung

Typ S030 kombinierbar mit

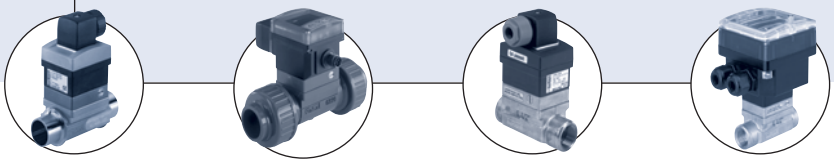

Typ 8030
Durchflusssensor

Typ 8032
Ein/Aus Durchfluss-Sensor/Schalter

Typ SE30 Ex
Durchflusssensor ATEX Ausführung

Typ 8035
Durchflusstransmitter

Das Fitting S030 hat ein integriertes Flügelrad für die Messung des Durchflusses. Wenn Flüssigkeit durch das Rohr strömt, wird das Flügelrad in Drehung versetzt und erzeugt Impulse mit einer dem Durchfluss proportionalen Frequenz.
Die Bürkert "INLINE Quarter-Turn" Technologie ermöglicht eine lecksichere Konstruktion.
Die Mediumsgeschwindigkeit wird durch im Flügelrad integrierten Dauermagnete berührungslos übertragen. Die Elektronik kann ohne öffnen der Rohrleitung montiert oder demontiert werden.

Bürkert Quarter-Turn Technologie

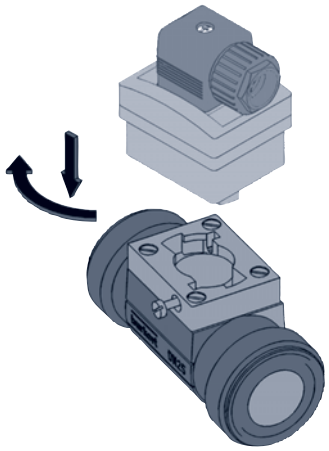

Allgemeine Daten	
Rohrennweite	DN 06 bis DN 65
Messbereich	ab 0,5 l/min bis 1200 l/min
Strömungsgeschwindigkeit	0,3 m/s bis 10 m/s (siehe Durchflussdiagramm)
Genauigkeit[1]	
Teach-In (durch abgesetzten Transmitter)	≤ ±0,5% v. MBE.* (auf Anfrage)
Standard K-Faktor	≤ ±(0,5% v. MBE.* + 2,5% v. MW.*)
Linearität[1]	≤ ±0,5% v. MBE.* (bei 10 m/s)
Wiederholbarkeit	≤ 0,4% v. MW.*
Fitting Anschlüsse	
Metall	Innen- oder Außengewinde-, Schweißstutzen-, Tri-Clamp®- oder Flansch- Anschluss
Kunststoff	Muffe-, Stutzen- oder Außengewinde- Anschluss
Werkstoffe	
Dichtung	FKM oder EPDM (Je nach Ausführung, siehe Bestell-Tabelle)
Gehäuse	Edelstahl (316L - 1.4404), Messing (CuZn39Pb2), PVC, PP, PVDF
Schrauben	Edelstahl (316L - 1.4404)
Flügelrad	PVDF (PP auf Anfrage oder Edelstahl, siehe Datenblatt 8030HT)
Achse und Lager	Keramik (AL_2O_3)
Mediumsdaten	
Mediumstemperatur	0 bis 50 °C für Fitting aus PVC 0 bis 80 °C für Fitting aus PP -15 bis 100 °C für Fitting aus Edelstahl, Messing oder PVDF
Mediumsdruck (max.)	siehe Druck- / Temperatur- Diagramm
Metall	PN 16 (PN 40 auf Anfrage)
Kunststoff	PN 10
Flüssigkeitseigenschaften	sauber, neutrale oder aggressive Flüssigkeiten
Verschmutzung	max. 1%, Partikelgröße 0,5 mm max.
Viskosität	max. 300 cSt.

* v. MBE = vom Messbereichende (10m/s) v. MW. = vom Messwert
1) Unter Referenzbedingungen, d.h. Messmedium = Wasser, Umgebungs- und Wassertemperatur = 20 °C, unter Einhaltung der minimalen Einlauf- und Auslaufstrecken und passendem Innendurchmesser der Rohre.

Tri-Clamp® ist eine eingetragene Marke von Alfa Laval Inc.

DTS 1000011765 DE Version: L Status: RL (released I freigegeben I validé) printed: 23.10.2006

Umgebung	
Umgebungstemperatur	-15 °C bis +60 °C (Je nach Elektronik)
Lagertemperatur	-15 °C bis +60 °C

Zulassungen	
Zulassung / Zertifikat auf Anfrage	3.1 Zertifikat; 2.2 Zertifikat; Oberflächenrauigkeit; Durchfluss-Kalibrierung; FDA (mit EPDM Dichtung) - nur Edelstahl Fitting

Genauigkeit Diagramm

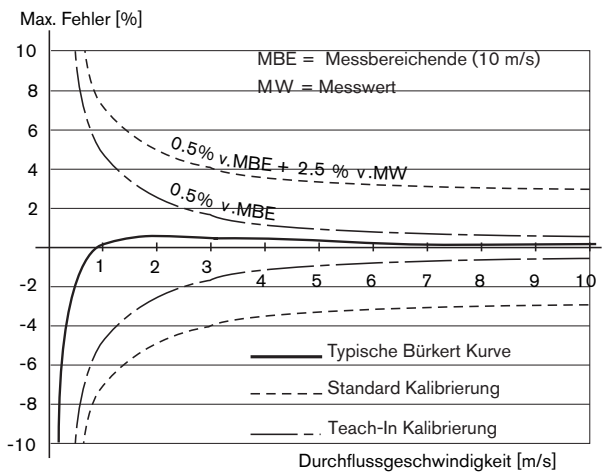

Druck- / Temperatur- Diagramm

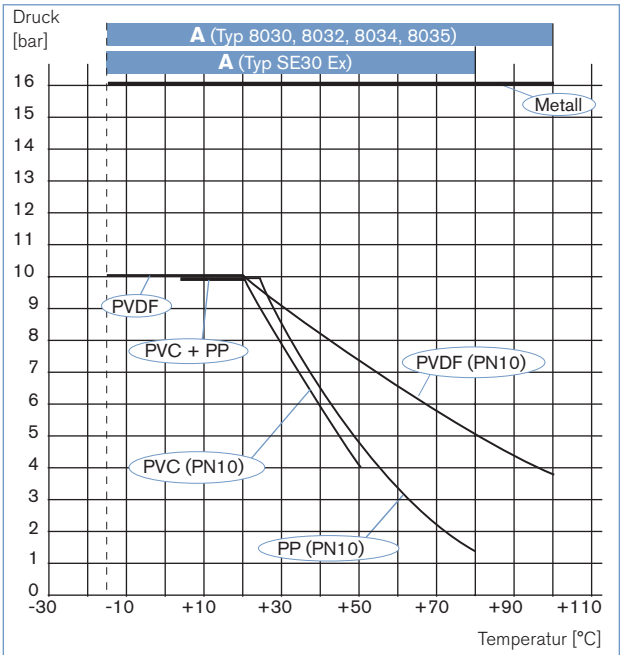

A: Anwendungsbereich für komplettes Gerät (Fitting + Gerät)

Montage / Einbau

Mindesteinlauf- und Auslauf- Strecken müssen eingehalten werden. Um die höchstmögliche Genauigkeit zu erhalten, können die notwendingen Beruhigungsstrecken länger sein. Für weitere Information sehen Sie bitte die EN ISO 5167-1.

EN ISO 5167-1 schreibt vor, welche geradlinigen Einlauf- und Auslaufstrecken beim Einbau von Armaturen in Rohrleitungen einzuhalten sind, um beruhigte Strömungsverhältnisse zu erzielen. Unten finden Sie die wichtigsten Anordnungen, die zu Turbulenzen in der Strömung führen können, und die zugehörigen, vorgeschriebenen Mindesteinlauf- und -auslaufstrecken. Sie sichern an der Messstelle beruhigte, einwandfreie Messbedingungen.

DN = Rohrnennweite **Flüssigkeitrichtung-->**

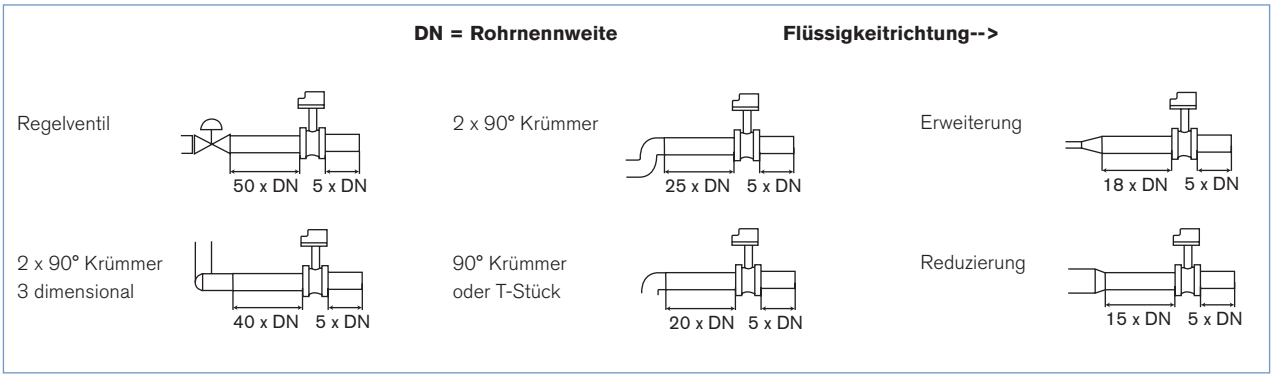

DTS 1000011765 DE Version: L Status: RL (released | freigegeben | validé) printed: 23.10.2006

Montage / Einbau

Der Durchfluss- Sensor, Transmitter kann entweder in waagerechte oder senkrechte Rohre montiert werden.

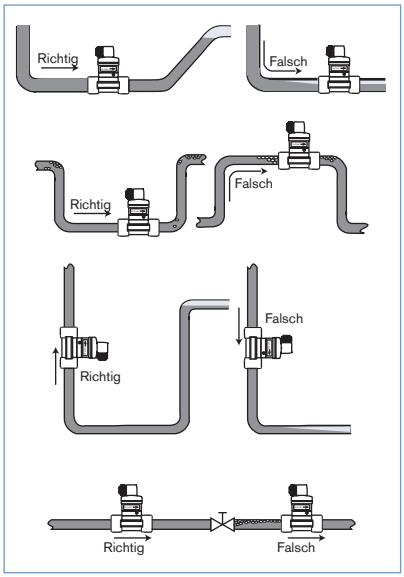

Die Druck- und Temperatur-Grenzwerte müssen in Übereinstimmung mit dem ausgewählten Fitting-Werkstoff eingehalten werden (siehe Druck- / Temperatur- Diagramm).
Die geeignete Nennweite wird unter Berücksichtigung des Fitting / Rohrnennweite Diagramms ausgewählt.

Aufbau

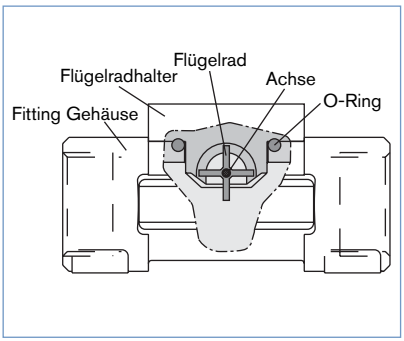

Auswahl Fitting / Rohrnennweite

Beispiel:

- Nenndurchfluss: 10m³/h
- Gewünschte Mediumsgeschwindigkeit: 2...3 m/s

- Wählen Sie eine Rohrleitung von DN 40

Durchflussmenge des Mediums

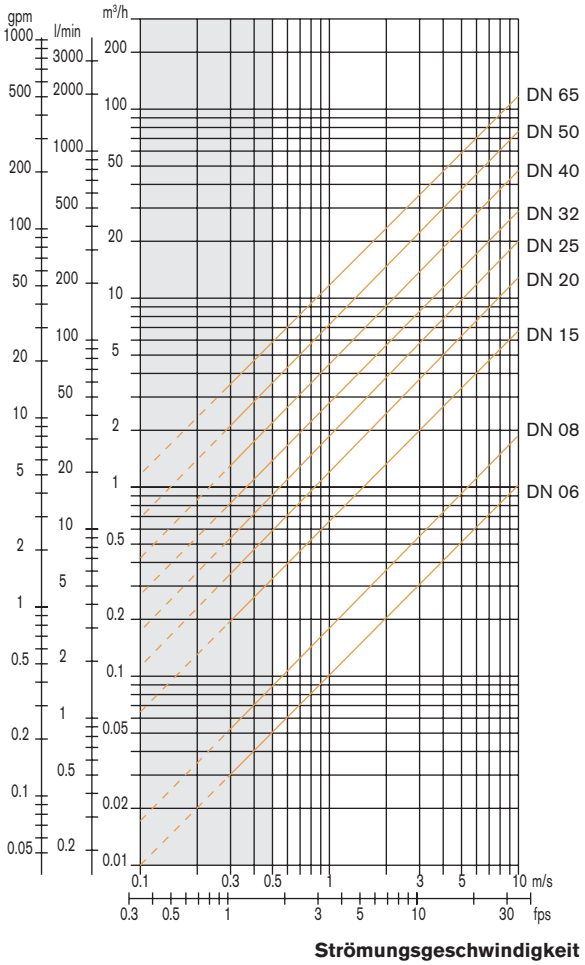

Strömungsgeschwindigkeit

DTS 1000011765 DE Version: L Status: RL (released | freigegeben | validé) printed: 23.10.2006

Abmessungen INLINE Fitting

Innengewindeanschluss
G, NPT oder Rc
aus Edelstahl (316L - 1.4404) oder
Messing (CuZn39Pb2)

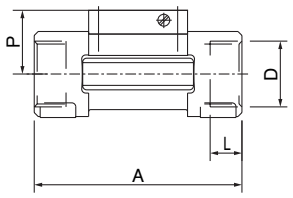

DN [mm]	P [mm]	A [mm]	D [Zoll]	L [mm]
15	34,5	84,0	G 1/2 NPT 1/2 Rc 1/2	16,0 17,0 15,0
20	32,0	94,0	G 3/4 NPT 3/4 Rc 3/4	17,0 18,3 16,3
25	32,2	104,0	G 1 NPT 1 Rc 1	23,5 18,0 18,0
32	35,8	119,0	G 1 1/4 NPT 1 1/4 Rc 1 1/4	23,5 21,0 21,0
40	39,6	129,0	G 1 1/2 NPT 1 1/2 Rc 1 1/2	23,5 20,0 19,0
50	45,7	148,5	G 2 NPT 2 Rc 2	27,5 24,0 24,0

Außengewindeanschluss
G, NPT oder Rc
aus Edelstahl (316L - 1.4404),
Messing (CuZn39Pb2),
PVC (nur DN 6 und DN 8)
oder PVDF (nur DN 8)

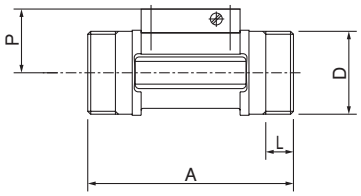

DN [mm]	P [mm]	A [mm]	D [Zoll]	D [mm]	L [mm]
06	29,5	90,0	G1/4 oder G1/2	-	14,0
08	29,5	90,0	1/2**	M 16 x 1,5	14,0
15	34,5	84,0	G 3/4	-	11,5
20	32,0	94,0	G 1	-	13,5
25	32,2	104,0	G 1 1/4	-	14,0
32	35,8	119,0	G 1 1/2	-	18,0
40	39,6	129,0	-	M 55 x 2	19,0
50	45,7	148,5	-	M 64 x 2	20,0

** G, NPT oder Rc je nach Fitting Ausführung

Außengewindeanschluss
SMS 1145,
aus Edelstahl (316L - 1.4404)

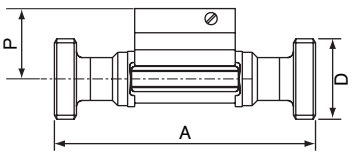

DN [mm]	P [mm]	A [mm]	D
25	32,0	130	Rd 40 x 1/6”
40	35,8	164	Rd 60 x 1/6”
50	39,6	173	Rd 70 x 1/6”

DTS 1000011765 DE Version: L Status: RL (released | freigegeben | validé) printed: 23.10.2006

Abmessungen INLINE Fitting

Schweißstutzensanschluss
EN ISO 1127/ ISO 4200, SMS 3008,
BS 4825 / ASME BPE oder DIN 11850 Reihe 2
aus Edelstahl (316L - 1.4404)

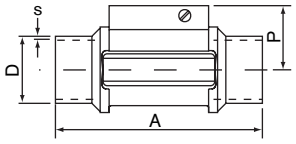

DN [mm]	P [mm]	A [mm]	Norm	D [mm]	s [mm]
08	-	-	EN ISO 1127 / ISO 4200	-	-
	-	-	SMS 3008	-	-
	-	-	ASME BPE	-	-
	29,5	90,0	DIN 11850 Reihe 2	13,00	1,50
15	34,5	84,0	EN ISO 1127 / ISO 4200	21,30	1,60
	-	-	SMS 3008	-	-
	-	-	ASME BPE	-	-
	34,5	84,0	DIN 11850 Reihe 2	19,0	1,50
20	32,0	94,0	EN ISO 1127 / ISO 4200	26,9	1,60
	-	-	SMS 3008	-	-
	34,5	84,0	ASME BPE	19,05	1,65
	34,5	84,0	DIN 11850 Reihe 2	23,00	1,50
25	32,2	104,0	EN ISO 1127 / ISO 4200	33,70	2,00
	32,0	94,0	SMS 3008	25,00	1,20
	32,0	94,0	BS 4825 / ASME BPE	25,40	1,65
	32,0	94,0	DIN 11850 Reihe 2	29,00	1,50
32	35,8	119,0	EN ISO 1127 / ISO 4200	42,40	2,00
	-	-	SMS 3008	-	-
	32,2	104,0	BS 4825 / ASME BPE	32,00	1,65
	32,2	104,0	DIN 11850 Reihe 2	35,00	1,50
40	39,6	129,0	EN ISO 1127 / ISO 4200	48,30	2,00
	35,8	119,0	SMS 3008	38,00	1,20
	35,8	119,0	BS 4825 / ASME BPE	38,10	1,65
	35,8	119,0	DIN 11850 Reihe 2	41,00	1,50
50	45,7	148.5	EN ISO 1127 / ISO 4200	60,30	2,60
	39,6	128,0	SMS 3008	51,00	1,20
	39,6	128,0	BS 4825 / ASME BPE	50,80	1,65
	39,6	128,0	DIN 11850 Reihe 2	53,00	1,50
65	-	-	EN ISO 1127 / ISO 4200	-	-
	45,7	147,0	SMS 3008	63,50	1,60
	45,7	147,0	BS 4825 / ASME BPE	63,50	1,65
	-	-	DIN 11850 Reihe 2	-	-

DTS 1000011765 DE Version: L Status: RL (released | freigegeben | validé) printed: 23.10.2006

Abmessungen INLINE Fitting

Tri-Clamp® Anschluss

ISO (für Rohr EN ISO 1127 / ISO 4200), SMS 3017 / ISO 2852*, BS 4825 / ASME BPE* oder DIN 32676
aus Edelstahl (316L - 1.4404)

* mit interner Oberflächenrauhheit Ra=0,8m verfügbar

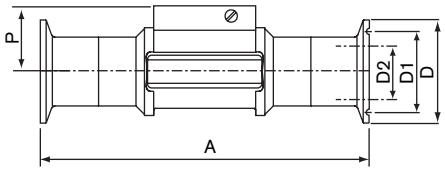

DN [mm]	P [mm]	A [mm]	Norm	D2 [mm]	D1 [mm]	D [mm]
08	-	-	ISO (für Rohr EN ISO 1127 / ISO 4200)	-	-	-
	-	-	SMS 3017 / ISO 2852	-	-	-
	-	-	ASME BPE	-	-	-
	29,5	125	DIN 32676	10,00	27,5	34,0
15	34,5	130	ISO (für Rohr EN ISO 1127 / ISO 4200)	18,10	27,5	34,0
	-	-	SMS 3017 / ISO 2852	-	-	-
	-	-	ASME BPE	-	-	-
	29,5	119	DIN 32676	16,00	27,5	34,0
20	32,0	150	ISO (für Rohr EN ISO 1127 / ISO 4200)	23,70	43,5	50,5
	-	-	SMS 3017 / ISO 2852	-	-	-
	34,5	119	ASME BPE	15,75	19,6	25,0
	34,5	119	DIN 32676	20,00	27,5	34,0
25	32,2	160	ISO (für Rohr EN ISO 1127 / ISO 4200)	29,70	43,5	50,5
	32,0	129	SMS 3017 / ISO 2852	22,60	43,5	50,5
	32,0	129	BS 4825 / ASME BPE	22,10	43,5	50,5
	32,0	136	DIN 32676	26,00	43,5	50,5
32	35,8	180	ISO (für Rohr EN ISO 1127 / ISO 4200)	38,40	43,5	50,5
	-	-	SMS 3017 / ISO 2852	-	-	-
	-	-	BS 4825 / ASME BPE	-	-	-
	-	-	DIN 32676	-	-	-
40	39,6	200	ISO (für Rohr EN ISO 1127 / ISO 4200)	44,30	56,5	64,0
	35,8	161	SMS 3017 / ISO 2852	35,60	43,5	50,5
	35,8	161	BS 4825 / ASME BPE	34,80	43,5	50,5
	35,8	161	DIN 32676	38,00	43,5	50,5
50	45,7	230	ISO (für Rohr EN ISO 1127 / ISO 4200)	55,10	70,5	77,5
	39,6	192	SMS 3017 / ISO 2852	48,60	56,5	64,0
	39,6	192	BS 4825 / ASME BPE	47,50	56,5	64,0
	39,6	170	DIN 32676	50,00	56,5	64,0
65	-	-	ISO (für Rohr EN ISO 1127 / ISO 4200)	-	-	-
	45,7	216	SMS 3017 / ISO 2852	60,30	70,5	77,5
	45,7	216	BS 4825 / ASME BPE	60,20	70,5	77,5
	-	-	DIN 32676	-	-	-

Flanschanschluss

DIN 2633 (ISO PN16), ANSI B16-5-1988 oder JIS 10 K
aus Edelstahl (316L - 1.4404)

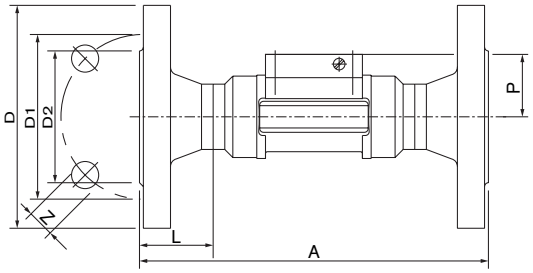

DN [mm]	P [mm]	A [mm]	Norm	L [mm]	Z [mm]	D2 [mm]	D1 [mm]	D [mm]
15	34,5	130	DIN	23,5	4x14,0	45,0	65,0	95,0
		130	ANSI		4x15,8	34,9	60,3	89,0
		152	JIS		4x15,0	51,0	70,0	95,0
20	32,0	150	DIN	28,5	4x14,0	58,0	75,0	105,0
		150	ANSI		4x15,8	42,9	69,8	99,0
		178	JIS		4x15,0	56,0	75,0	100,0
25	32,2	160	DIN	28,5	4x14,0	68,0	85,0	115,0
		160	ANSI		4x15,8	50,8	79,4	108,0
		216	JIS		4x19,0	67,0	90,0	125
32	35,8	180	DIN	31,0	4x18,0	78,0	100,0	140,0
		180	ANSI		4x15,8	63,5	88,9	117,0
		229	JIS		4x19,0	76,0	100,0	135,0
40	39,6	200	DIN	36,0	4x18,0	88,0	110,0	150,0
		200	ANSI		4x15,8	73,0	98,4	127,0
		241	JIS		4x19,0	81,0	105,0	140,0
50	45,7	230	DIN	41,0	4x18,0	102,0	125	165,0
		230	ANSI		4x19,0	92,1	120,6	152,0
		267	JIS		4x19,0	96,0	120,0	155,0

DTS 1000011765 DE Version: L Status: RL (released | freigegeben | validé) printed: 23.10.2006

Abmessungen INLINE Fitting

Muffeanschluss
DIN 8063, ASTM D 1785/76 oder JIS K aus PVC
DIN 16962 aus PP oder
ISO 10931 aus PVDF

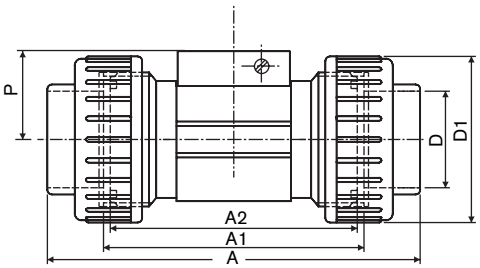

DN [mm]	P [mm]	A [mm]	Norm	A1 [mm]	A2 [mm]	D [mm]	D1 [mm]
08*	29,5	122,0 - -	DIN/ISO ASTM JIS	92 - -	90 - -	12,00 - -	- - -
15	34,5	128,0 130,0 129,0	DIN/ISO ASTM JIS	96	90	20,00 21,30 18,40	43
20	32,0	144,0 145,6 145,0	DIN/ISO ASTM JIS	106	100	25,00 26,70 26,45	53
25	32,2	160,0 161,4 161,0	DIN/ISO ASTM JIS	116	110	32,00 33,40 32,55	60
32	35,8	168,0 170,0 169,0	DIN/ISO ASTM JIS	116	110	40,00 42,20 38,60	74
40	39,6	188,0 190,2 190,0	DIN/ISO ASTM JIS	127	120	50,00 48,30 48,70	83
50	45,7	212,0 213,6 213,0	DIN/ISO ASTM JIS	136	130	63,00 60,30 60,80	103

* Nur in PVC verfügbar

Stutzenanschluss
DIN 8063 aus PVC,
DIN 16962 aus PP oder
ISO 10931 aus PVDF

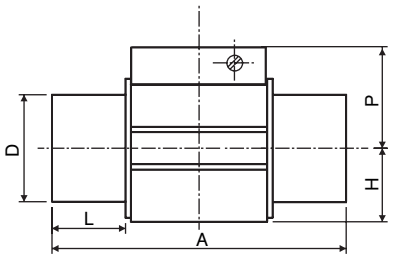

DN [mm]	P [mm]	A [mm]	Norm	L [mm]	D [mm]	H [mm]
15	34,5	90 85 85	DIN 8063 DIN 16962 ISO 10931	16,5 14,0 14,0	20	17,5
20	32,0	100 92 92	DIN 8063 DIN 16962 ISO 10931	20,0 16,0 16,0	25	17,5
25	32,2	110 95 95	DIN 8063 DIN 16962 ISO 10931	23,0 18,0 18,0	32	21,5
32	35,8	110 100 100	DIN 8063 DIN 16962 ISO 10931	27,5 20,0 20,0	40	27,5
40	39,6	120 106 106	DIN 8063 DIN 16962 ISO 10931	30,0 23,0 23,0	50	31,5
50	45,7	130 110 110	DIN 8063 DIN 16962 ISO 10931	37,0 27,0 27,0	63	39,5

DTS 1000011765 DE Version: L Status: RL (released | freigegeben | validé) printed: 23.10.2006

Bestell-Tabelle für Fitting S030

Anschluss	Dichtung	Norm	Bestell-Nr. DN 06 ** - 1/4"	Bestell-Nr. DN 06** - 1/2"	Bestell-Nr. DN 08** - 1/2"	Bestell-Nr. DN 15	Bestell-Nr. DN 20	Bestell-Nr. DN 25	Bestell-Nr. DN 32	Bestell-Nr. DN 40	Bestell-Nr. DN 50	Bestell-Nr. DN 65
Messing - mit PVDF Schaufelrad - Temperatur max. 100°C, PN16												
Innen-gewinde	FKM	G	-	-	-	423 980	423 981	423 982	423 983	423 984	423 985	-
		NPT	-	-	-	423 986	423 987	423 988	423 989	423 990	423 991	-
		Rc (ISO7)	-	-	-	423 992	423 993	423 994	423 995	423 996	423 997	-
Außen-gewinde	FKM	G	552 557	552 527	444 023	423 998	423 999	424 000	424 001	424 002	424 003	-
		NPT	-	-	449 182	-	-	-	-	-	-	-
		Rc (ISO7)	-	-	448 668	-	-	-	-	-	-	
Metrisch	FKM		-	-	16x1,5mm 552 526	-	-	-	-	-	-	-
Edelstahl - mit PVDF Flügelrad - Temperatur max. 100 °C, PN16												
Innen-gewinde	FKM	G	-	-	-	424 004	424 005	424 006	424 007	424 008	424 009	-
		NPT	-	-	-	424 010	424 011	424 012	424 013	424 014	424 015	-
		Rc (ISO7)	-	-	-	424 016	424 017	424 018	424 019	424 020	424 021	-
Außen-gewinde	FKM	G	552 733	552 559	444 029	424 022	424 023	424 024	424 025	424 026	424 027	-
		NPT	-	-	449 050	-	-	-	-	-	-	-
		Rc (ISO7)	-	-	448 669	-	-	-	-	-	-	-
	EPDM	SMS 1145	-	-	-	-	-	443 306	-	443 307	443 308	-
Schweiß-stutzen	FKM	EN ISO 1127 / ISO 4200	-	-	552 845[1]	424 028	424 029	424 030	424 031	424 032	424 033	-
	EPDM	SMS 3008	-	-	-	-	-	443 298	-	443 299	443 300	443 301
		BS 4825 / ASME BPE	-	-	-	-	443 369[2]	443 370	443 371	443 372	443 373	443 374
		DIN 11850 R2	-	-	551 788	551 789	551 790	551 791	-	551 792	551 793	-
Tri-Clamp®	FKM	ISO (für Rohr EN ISO 1127/ISO4200)	-	-	-	424 034	424 035	424 036	424 037	424 038	424 039	-
	EPDM	SMS 3017 / ISO 2852	-	-	-	-	-	443 302	-	443 303	443 304	443 305
		SMS 3017 / ISO 2852*	-	-	-	-	-	443 387	-	443 388	443 389	443 390
		BS 4825 / ASME BPE	-	-	-	-	443 395	443 396	-	443 397	443 398	443 399
		BS 4825 / ASME BPE*	-	-	-	-	443 400	443 717	-	443 718	443 719	443 720
		DIN 32676	-	-	551 794	551 795	551 796	551 797	-	551 798	551 799	-
Flansch	FKM	DIN 2633	-	-	-	424 040	424 041	424 042	424 043	424 044	424 045	-
		ANSI B16-5-1988	-	-	-	424 046	424 047	424 048	424 049	424 050	424 051	-
		JIS 10K	-	-	-	430 108	430 109	430 110	430 111	430 112	430 113	-
Edelstahl - mit PVDF Flügelrad - Temperatur max. 100 °C, PN40												
Innengew.	FKM	G	-	-	-	427 138	425 737	425 729	427 152	427 153	427 154	-
PVC - mit PVDF Flügelrad - Temperatur max. 50 °C, PN10												
Muffe	FKM	DIN 8063	-	-	444 022	423 938	423 939	423 940	423 941	423 942	423 943	-
		ASTM D 1785/76	-	-	-	423 950	423 951	423 952	423 953	423 954	423 955	-
		JIS K	-	-	-	429 072	429 073	429 074	429 075	429 076	429 077	-
Stutzen	FKM	DIN 8063	-	-	-	423 944	423 945	423 946	423 947	423 948	423 949	-
Außengew.	FKM	G	-	552 560	444 025	-	-	-	-	-	-	-
Muffe ohne Stutzen	FKM		-	-	-	430 734	430 735	430 736	430 737	430 738	430 739	-
	EPDM		-	-	-	430 740	430 741	430 742	430 743	430 744	430 745	-
PP - mit PVDF Flügelrad - Temperatur max. 80 °C, PN10												
Muffe	FKM	DIN 16962	-	-	-	423 956	423 957	423 958	423 959	423 960	423 961	-
Stutzen	FKM	DIN 16962	-	-	-	423 962	423 963	423 964	423 965	423 966	423 967	-
PVDF -mit PVDF Flügelrad - Temperatur max. 100 °C, PN10												
Muffe	FKM	ISO 10931	-	-	-	423 968	423 969	423 970	423 971	423 972	423 973	-
Stutzen	FKM	ISO 10931	-	-	-	423 974	423 975	423 976	423 977	423 978	423 979	-
Außengew.	FKM	ISO 10931	-	-	444 028	-	-	-	-	-	-	-

* Innen Oberflächenrauhheit Ra = 0,8 µm
** Außengewinde

1) EPDM-Dichtung
2) nur DN 20 in ASME BPE verfügbar

DTS 1000011765 DE Version: L Status: RL (released I freigegeben I validé) printed: 23.10.2006

Bestell-Tabelle für Zubehör / Ersatzteil (weitere Ausführungen auf Anfrage)

Beschrei-bung	Bestell-Nr.
O-Ring-Satz	
FKM - für Metall Fitting, DN 06 bis 65	426 340
EPDM - für Metall Fitting, DN 06 bis 65	426 341
FKM - für Kunststoff Fitting, DN 08	448 679
FKM - für Kunststoff Fitting, DN 15	431 555
FKM - für Kunststoff Fitting, DN 20	431 556
FKM - für Kunststoff Fitting, DN 25	431 557
FKM - für Kunststoff Fitting, DN 32	431 558
FKM - für Kunststoff Fitting, DN 40	431 559
FKM - für Kunststoff Fitting, DN 50	431 560
EPDM - für Kunststoff Fitting, DN 08	448 680
EPDM - für Kunststoff Fitting, DN 15	431 561
EPDM - für Kunststoff Fitting, DN 20	431 562
EPDM - für Kunststoff Fitting, DN 25	431 563
EPDM - für Kunststoff Fitting, DN 32	431 564
EPDM - für Kunststoff Fitting, DN 40	431 565
EPDM - für Kunststoff Fitting, DN 50	431 566
Sensor Armatur	
Edelstahl mit Flügelrad (PVDF), Dichtung (FKM), Schrauben und Prüfbescheinigung für DN 08	448 678
Edelstahl mit Flügelrad (PVDF), Dichtung (FKM), Schrauben und Prüfbescheinigung für DN 15 bis DN 65	432 306
Edelstahl mit Flügelrad (PVDF), Dichtung (EPDM), Schrauben und Prüfbescheinigung für DN 15 bis DN 65	432 305
Edelstahl mit Flügelrad (PVDF), Dichtung (EPDM), Schrauben und Prüfbescheinigung, Ra int.= 0,8 µm für DN 15 bis DN 65	434 149
Edelstahl mit Flügelrad (PP), Dichtung (EPDM), Schrauben und Prüfbescheinigung für DN 15 bis DN 65	449 425
Messing mit Flügelrad (PVDF), Dichtung (FKM), Schrauben und Prüfbescheinigung für DN 08	448 677
Messing mit Flügelrad (PVDF), Dichtung (FKM), Schrauben und Prüfbescheinigung für DN 15 bis DN 65	432 304
Messing mit Flügelrad (PVDF), Dichtung (EPDM), Schrauben und Prüfbescheinigung für DN 15 bis DN 65	432 303
Messing mit Flügelrad (PP), Dichtung (EPDM), Schrauben und Prüfbescheinigung für DN 15 bis DN 65	449 866
PVC mit Flügelrad (PVDF), Dichtung (FKM), Schrauben und Prüfbescheinigung für DN 08	448 674
PVC mit Flügelrad (PVDF), Dichtung (FKM), Schrauben und Prüfbescheinigung für DN 15 bis DN 65	432 298
PVC mit Flügelrad (PVDF), Dichtung (EPDM), Schrauben und Prüfbescheinigung für DN 15 bis DN 65	432 297
PVC mit Flügelrad (PP), Dichtung (EPDM), Schrauben und Prüfbescheinigung für DN 15 bis DN 65	443 982
PP mit Flügelrad (PVDF), Dichtung (FKM), Schrauben und Prüfbescheinigung für DN 15 bis DN 65	432 300
PP mit Flügelrad (PVDF), Dichtung (EPDM), Schrauben und Prüfbescheinigung für DN 15 bis DN 65	432 299
PP mit Flügelrad (PP), Dichtung (EPDM), Schrauben und Prüfbescheinigung für DN 15 bis DN 65	443 983
PVDF mit Flügelrad (PVDF), Dichtung (FKM), Schrauben und Prüfbescheinigung für DN 08	448 676
PVDF mit Flügelrad (PVDF), Dichtung (FKM), Schrauben und Prüfbescheinigung für DN 15 bis DN 65	432 302
PVDF mit Flügelrad (PVDF), Dichtung (EPDM), Schrauben und Prüfbescheinigung für DN 15 bis DN 65	432 301
Zulassung / Zertifikat	
3.1 Zertifikat	440 790
2.2 Zertifikat	440 789
Oberflächenrauigkeit Zertifikat	444 898
Durchfluss-Kalibrierung Zertifikat	550 676
FDA- Zulassung	449 788

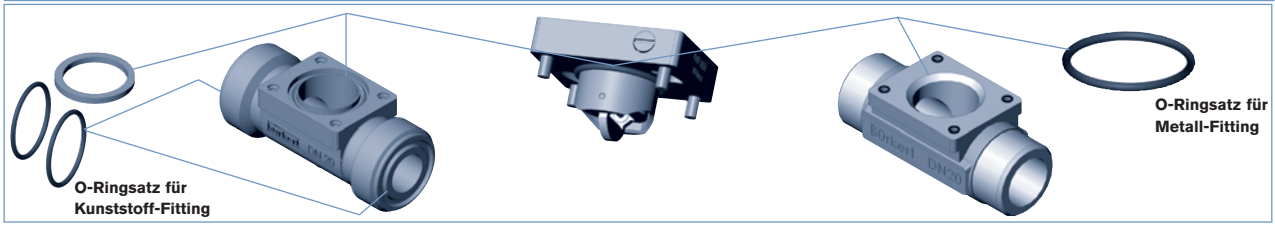

DTS 1000011765 DE Version: L Status: RL (released I freigegeben I validé) printed: 23.10.2006

Kombinationsmöglichkeiten von Typ S030 mit anderen Bürkert-Geräten

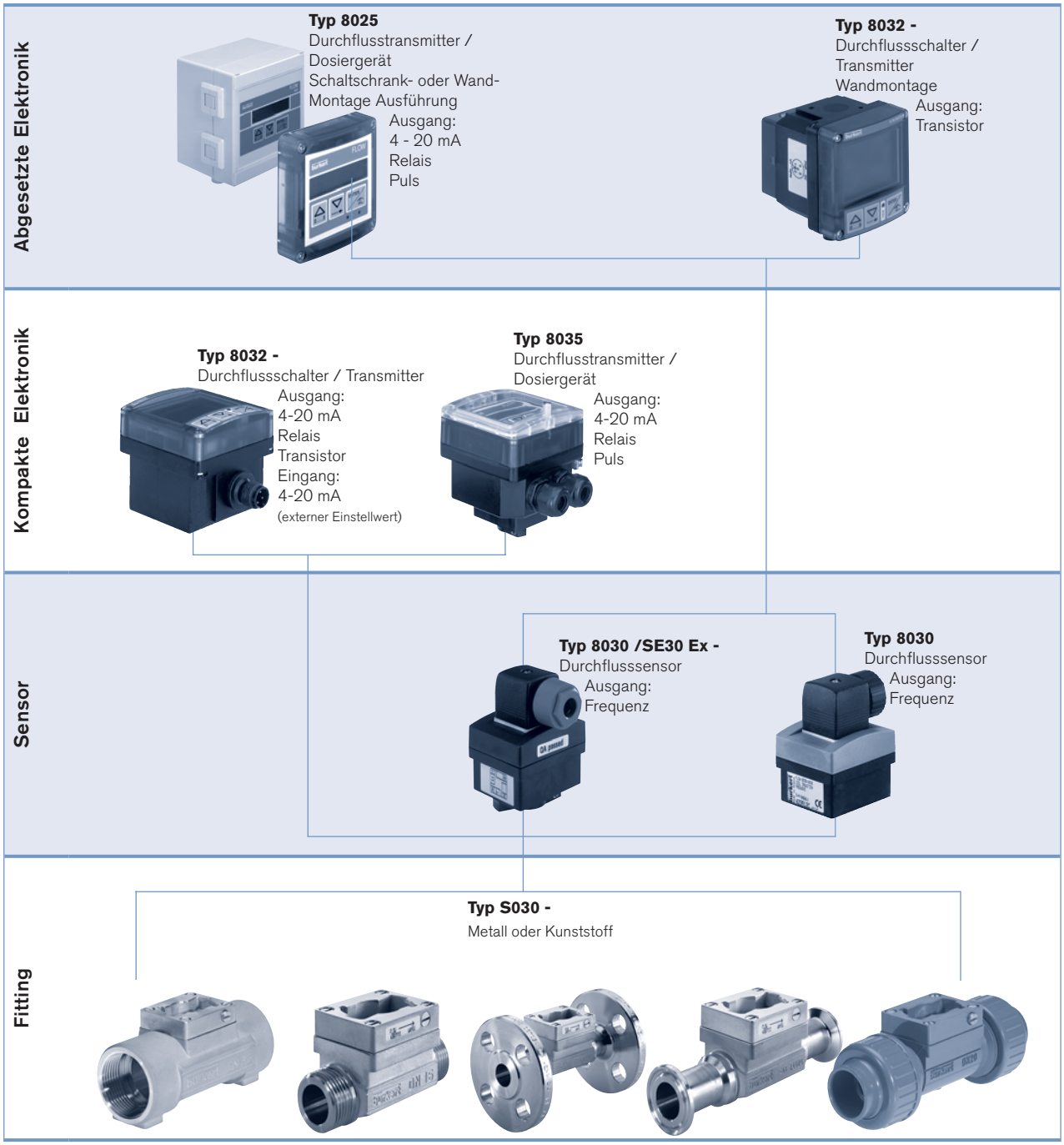

DTS 1000011765 DE Version: L Status: RL (released | freigegeben | validé) printed: 23.10.2006